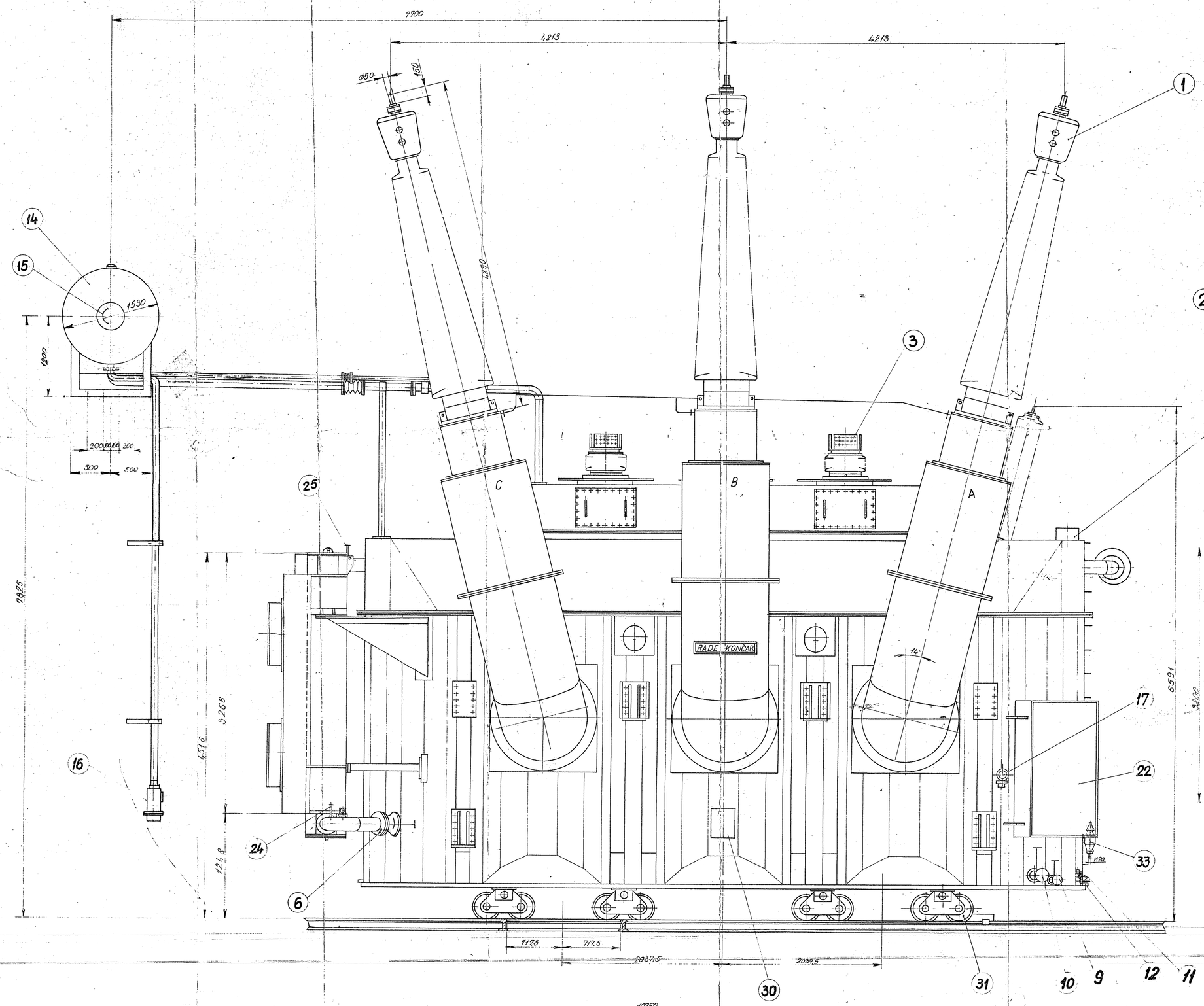

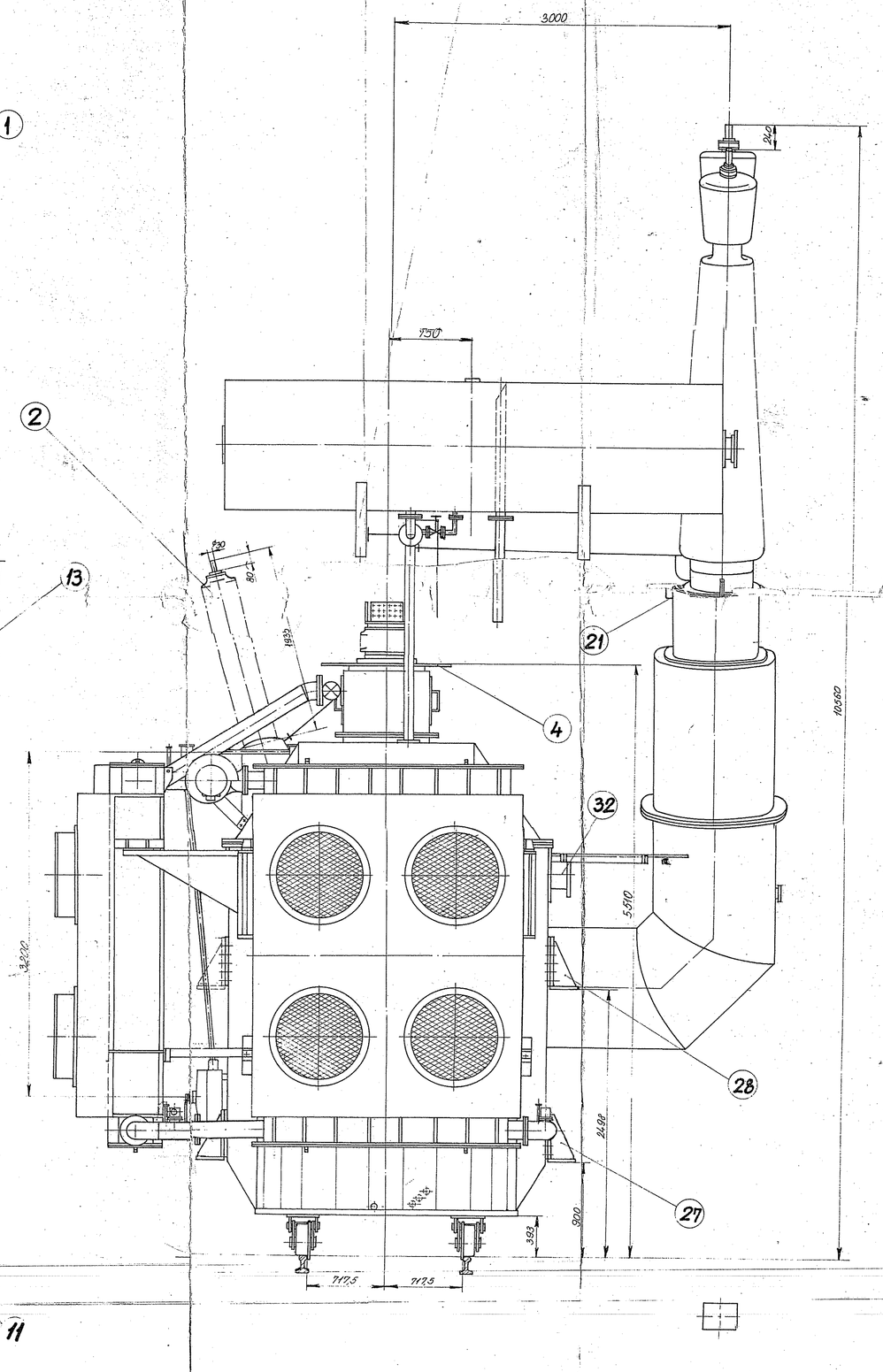

1. Provodnik VII.
2. Provodnik nul-točke
3. Provodnik III.
4. Priključak oklopljenih sabirnica III
5. Buchotz relej
6. Zasun DU 150 za priključak rashladnog uređaja
7. Priključak za centrifugiranje sa zasunom DU 40 NP10
8. Priključak za evakuiranje DU 40 NP10
9. Zasun DU 40 NP10
10. Zasun DU 100 NP10 za ispust ulja
11. Ispust za probu ulja
12. Ispust taloga
13. Sigurnosni odušnik
14. Konzervator
15. Uljokaz
16. Sušionik zraka
17. Daljinski termometar
18. Otporni termometar
19. Termoalarm
20. Termostat
21. Priključna kutija strujnog transformatora
22. Priključni ormarić pogona ventilatora, uljnih crpaljki i signalizacije
23. Pokazivač protoka ulja.
24. Termometar za mjerenje temperature ulja na izlazu iz hladnika
25. Termometar za mjerenje temperature ulja na ulazu u hladnik
26. Užice za uzdužnu i poprečnu vuču
27. Potpore za hidraulične dizalice
28. Potpore za otpremu transformatora
29. Užice za dizanje poklopca
30. Nosna pločica
31. Prevozni slog
32. Kuke za dizanje transformatora
33. Strujni transformator za uzemljenje kotla.

Prilikom transporta demontirati:

1. Provodnike VI, III i Nul-točke
2. Kupole provodnika VI, III i Nul-točke
3. Rashladni uređaj
4. Uljovod konzervator-kotao
5. Odzračni vod
6. Prevozna postolja.

* Dimenzije prirubnice za priključak oklopljenih sabirnica				
Blok	D_{1mm}	D_{2mm}	d_{mm}	n_{kom}
V	1180	1140	18	20
VI	1185	1145	12	20

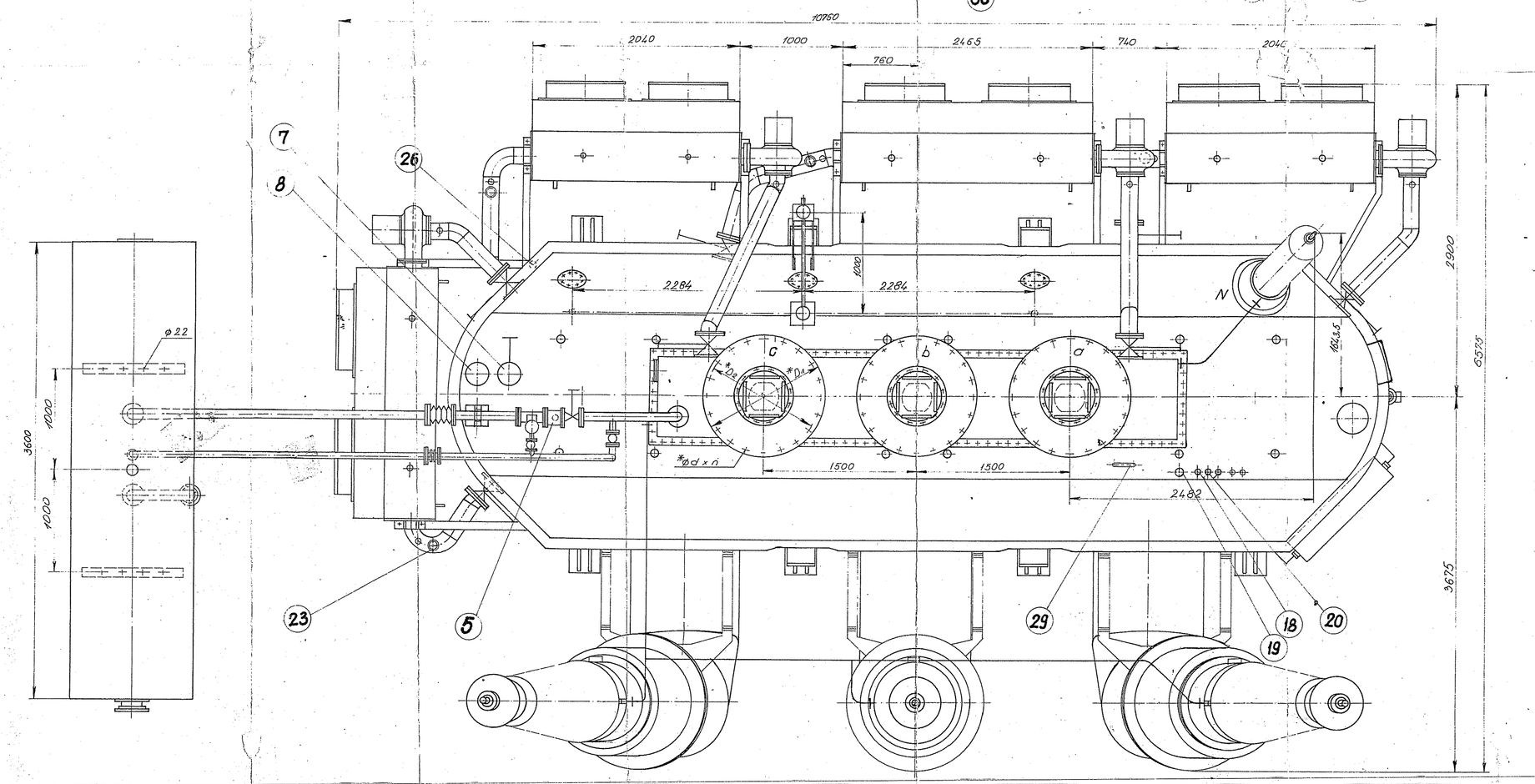

Položaj potpora za otpremu transformatora
Potpore se nalaze na visini 2105 mm od dna kotla

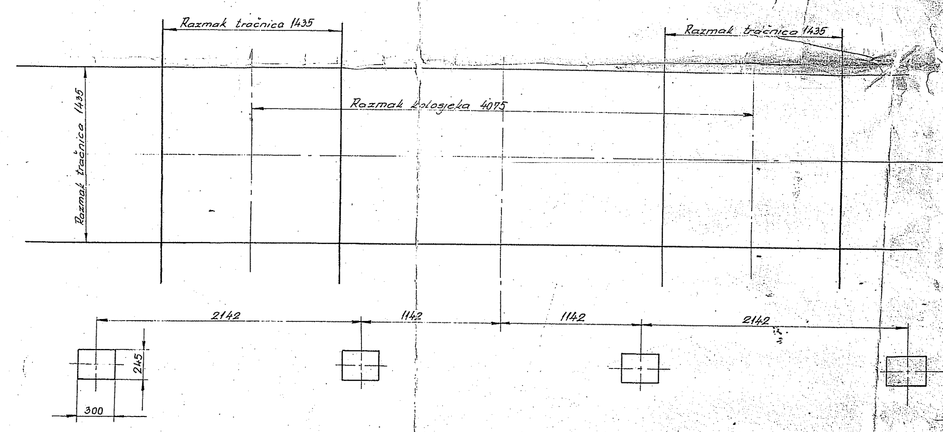

Dizanje aktivnog dijela transformatora iz kotla

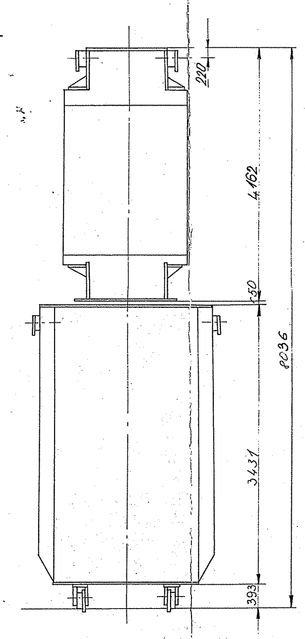

Priključnica nižeg napona
M 1:5

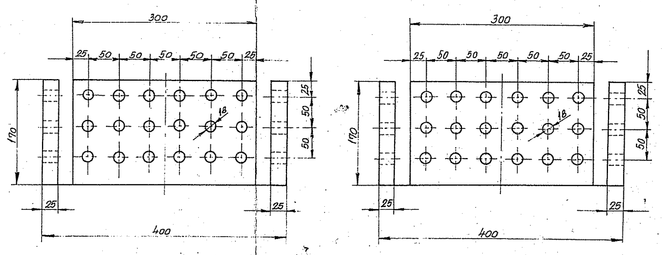

M 1:2,5

Trofazni uljni transformator

Tip	Snaga MVA	Naponi u praznom hodu viši kV	Naponi u praznom hodu niži kV	Spreg	Napon kratkog spoja %	Težine ulje kg	Težine ukupno kg
TTBZ 360000-420/15	360	400/√3	15	Yd 5	12	59000	235000

Objekt TE OBRENOVAC V i VI

Pojedinačne težine:

Težina aktivnog dijela transformatora	216 000 kp
Težina kotla s dijelovima	24 000 kp
Težina rashladnog uređaja	23 500 kp
Težina konzervatora	1000 kp
Težina ulja	55 000 kp
Težina ulja kupola provodnika	15 000 kp
Težina transf. pripremljenog za transport	280 000 kp
Težina konzervatora s uljem	6 500 kp

T	TM	T broj	TJ	TENT Lokacija TD				Arhiva	
0	0	6	2	1	6	0	5	5	0	8	4

3. II. 1977

469000

„Rade Končar" Poduzeće za proizvodnju električne opreme, projektiranje i montažu postrojenja - Zagreb

III izdanje siječanj 1977.