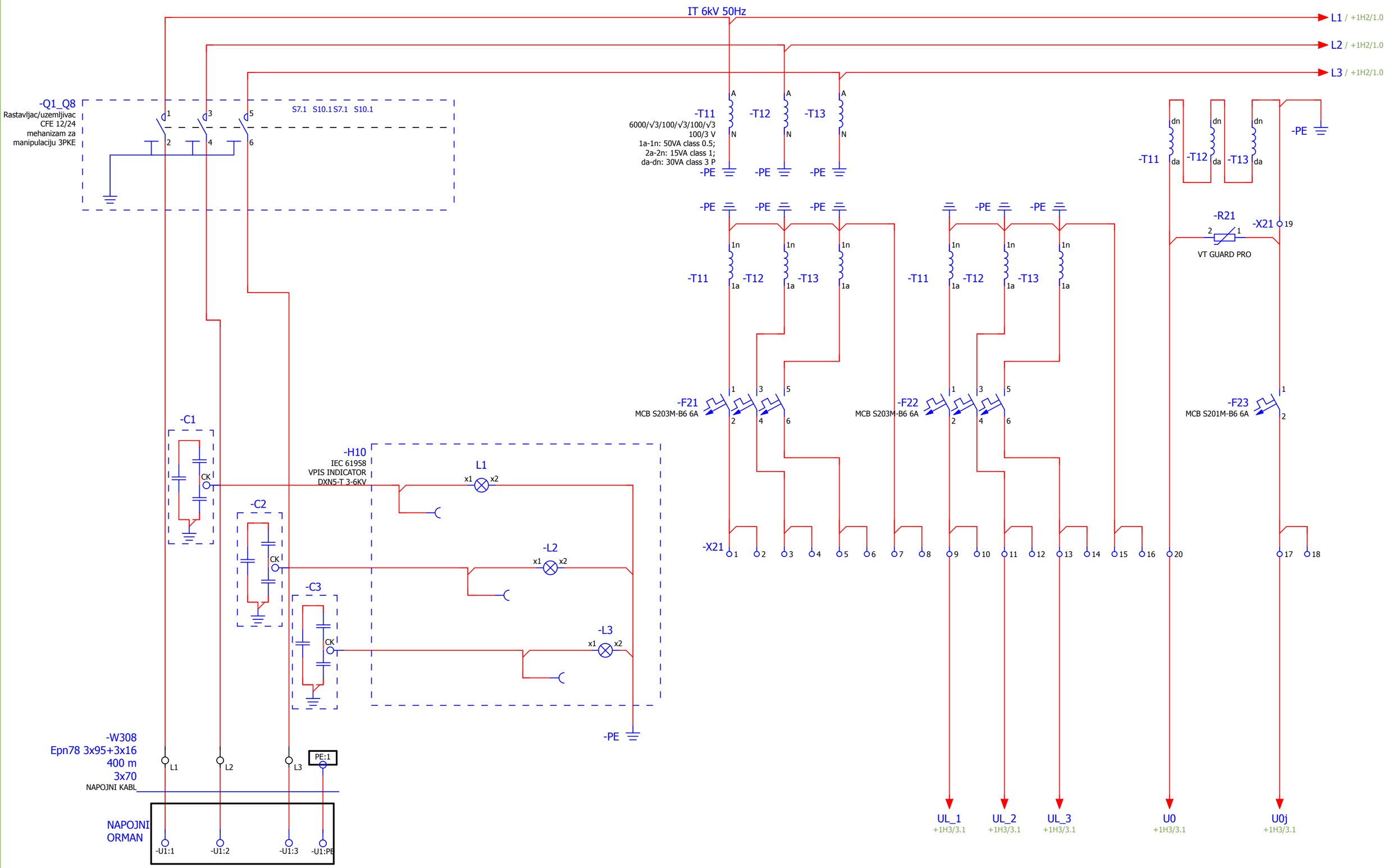

=+/4

+1H2/1

	Datum	Ime i prezime	Potpis
Odg. projektant	4/7/2018		
Projektant			
Kontrola			

Investitor/Objekat/Mesto ugradnje
JP "ELEKTROPRIVREDA SRBIJE" OGRANAK RB KOLUBARA LAZAREVAC
ELEKTROPROJEKAT MEDJUTRANSPORTERA SUP-2'

delta inženjering www.deltainzenjering.rs

Naziv crteza :
DOVODNA CELIJA

Lokacija :
1H1

Revizija br.

Crtez br. 05/18-3.2-TRP-E-00

= SN_6kV
+ 1H1

Page 1
Page 541

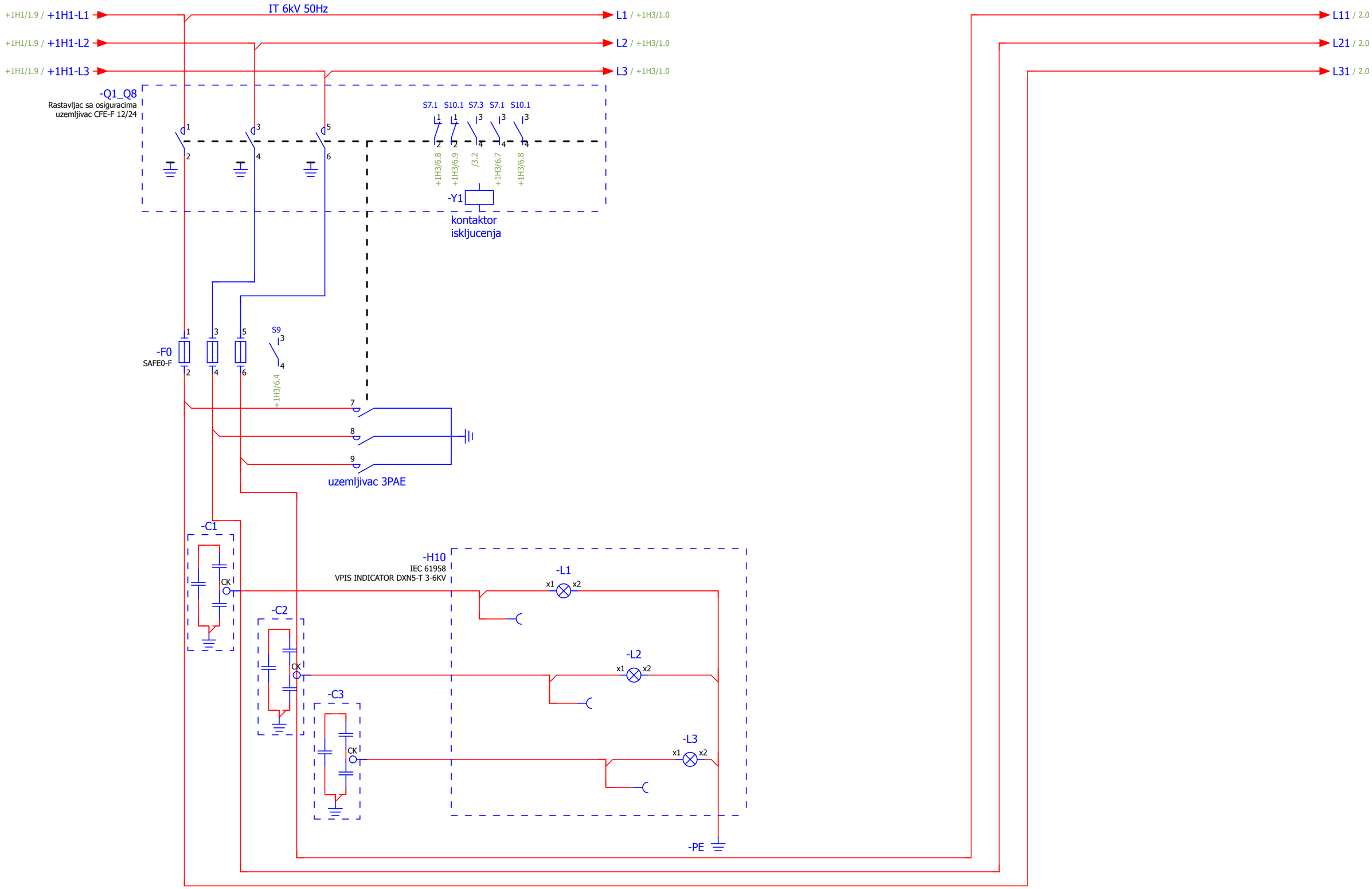

RASTAVLJAC 6kV
=SN_6kV+1H2-Q1_Q8

INDIKATOR PRISUTNOSTI
NAPONA 6kV
=SN_6kV+1H2-H10

+1H1/1

2

	Datum	Ime i prezime	Potpis
Odg. projektant	4/22/2015		
Projektant			
Kontrola			

Investitor/Objekat/Mesto ugradnje
JP "ELEKTROPRIVREDA SRBIJE" OGRANAK RB KOLUBARA LAZAREVAC
ELEKTROPROJEKAT MEDJUTRANSPORTERA SUP-2'

delta inženjering www.deltainzenjering.rs

Naziv crteza :
RASTAVLJAC

Lokacija :
1H2

Revizija br.

Crtez br. 05/18-3.2-TRP-E-00

= SN_6kV
+ 1H2

Page 1
Page 541

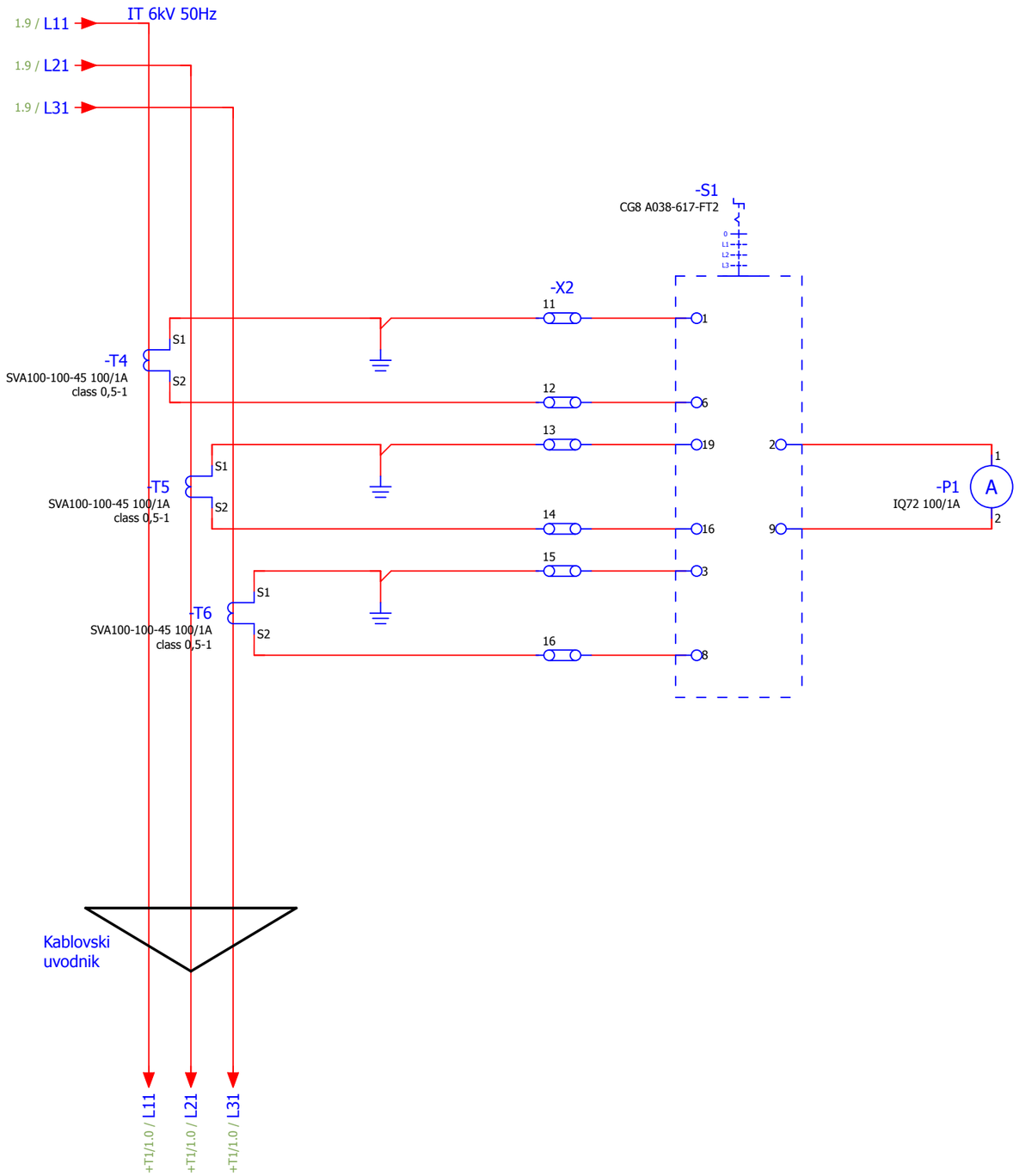

ODVOD ZA
TRANSFORMATOR
=SN_6kV+T1-T1

AMPERMETARSKA
PREKLOPKA ZA
IZBOR MERENJA
FAZNE STRUJE

AMPERMETAR
ZA FAZNU STRUJU

1

3

	Datum	Ime i prezime	Potpis
Odg. projektant	4/23/2015		
Projektant			
Kontrola			

Investitor/Objekat/Mesto ugradnje
JP "ELEKTROPRIVREDA SRBIJE" OGRANAK RB KOLUBARA LAZAREVAC
ELEKTROPROJEKAT MEDJUTRANSPORTERA SUP-2'

delta inženjering www.deltainzenjering.rs

Naziv crteza :
MERENJE STRUJE

Lokacija :
1H2

Revizija br.

Crtez br. 05/18-3.2-TRP-E-00

= SN_6kV
+ 1H2

Page 2
Page 541

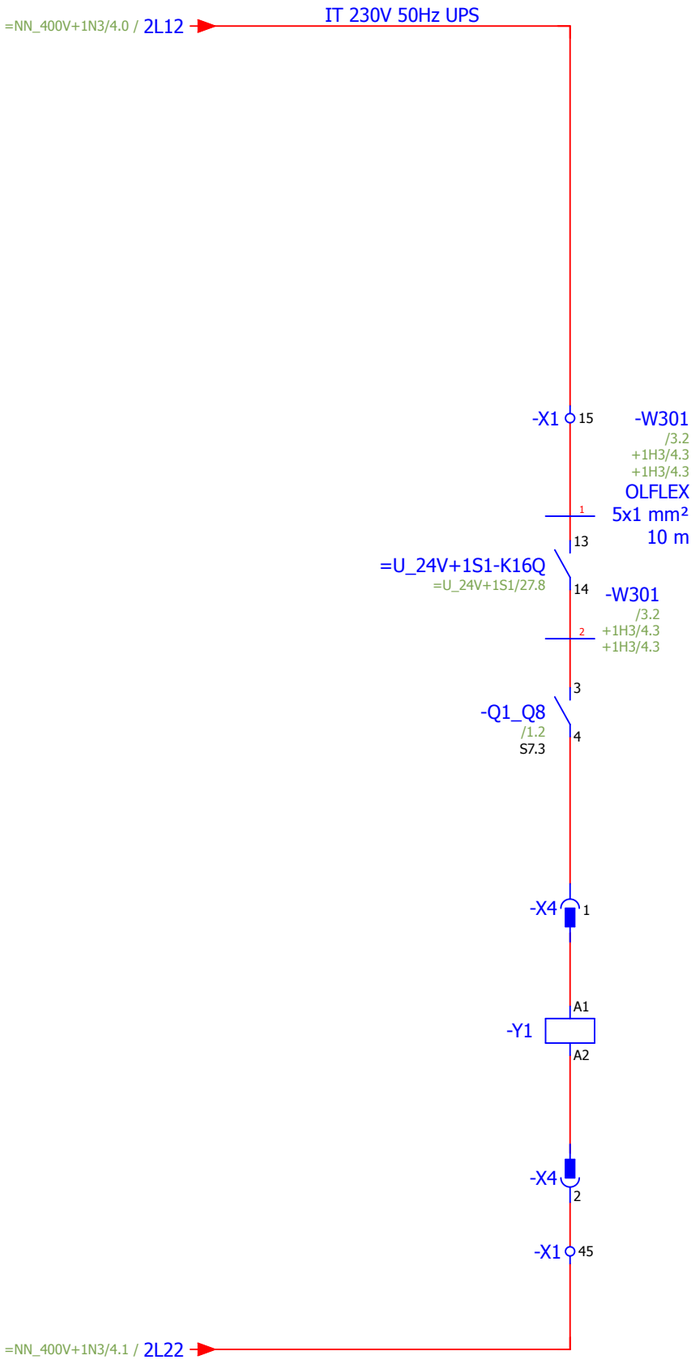

KONTAKTOR ISKLJUCENJA
RASTAVLJACA 6kV
=SN_6kV+1H2-Q1_Q8

2

+1H3/1

	Datum	Ime i prezime	Potpis
Odg. projektant	8/8/2015		
Projektant			
Kontrola			

Investitor/Objekat/Mesto ugradnje
JP "ELEKTROPRIVREDA SRBIJE" OGRANAK RB KOLUBARA LAZAREVAC
ELEKTROPROJEKAT MEDJUTRANSPORTERA SUP-2'

delta inženjering www.deltainzenjering.rs

Naziv crteza :
KOMANDA RASTAVLJAC

Lokacija :
1H2

Revizija br.

Crtez br. 05/18-3.2-TRP-E-00

= SN_6kV
+ 1H2

Page 3
Page 541

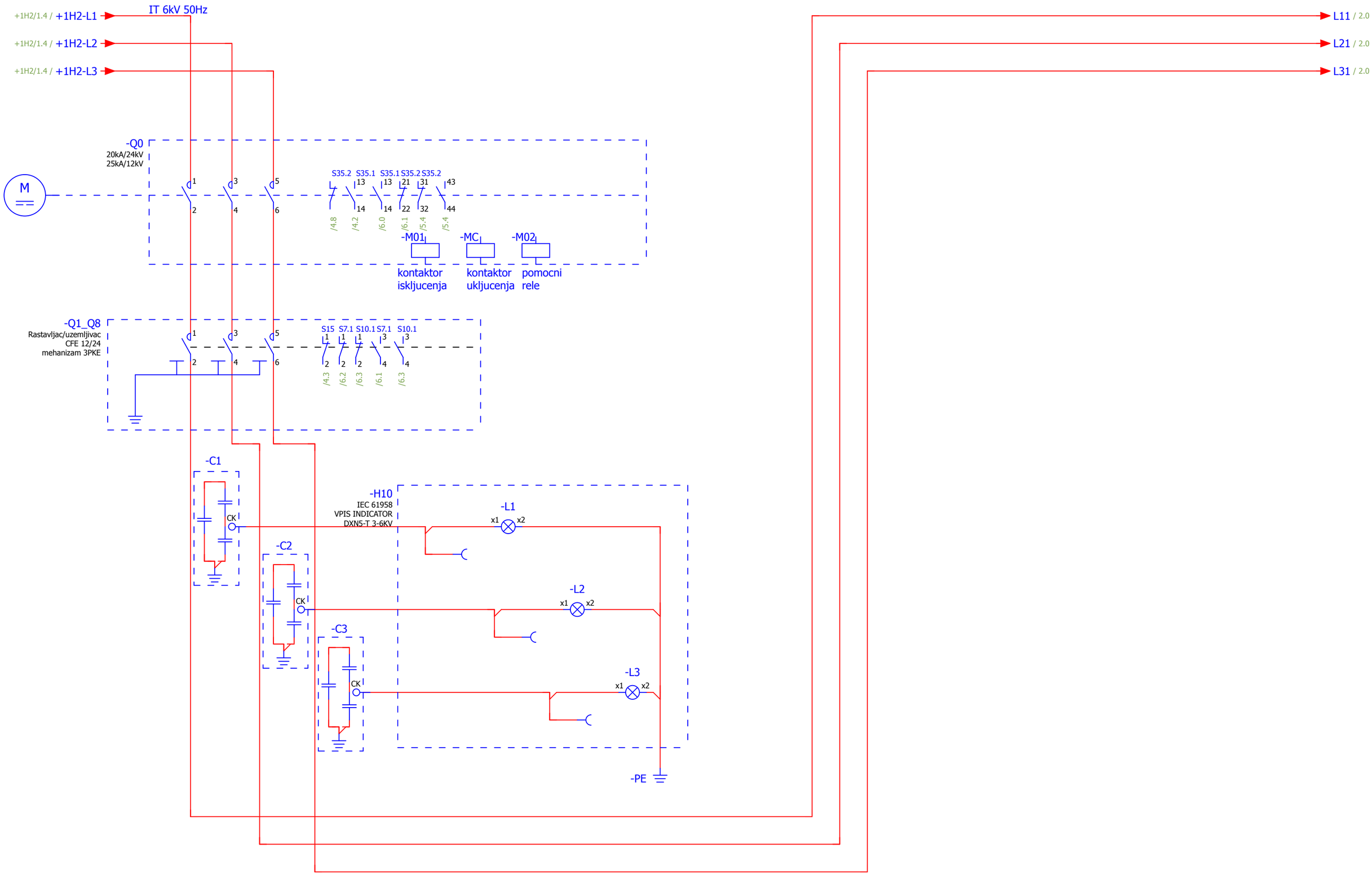

PREKIDAC 6kV
=SN_6kV+1H3-Q0

INDIKATOR PRISUTNOSTI
NAPONA 6kV
=SN_6kV+1H3-H10

+1H2/3

2

	Datum	Ime i prezime	Potpis
Odg. projektant	5/12/2018		
Projektant			
Kontrola			

Investitor/Objekat/Mesto ugradnje
JP "ELEKTROPRIVREDA SRBIJE" OGRANAK RB KOLUBARA LAZAREVAC
ELEKTROPROJEKAT MEDJUTRANSPORTERA SUP-2'

delta inženjering www.deltainzenjering.rs

Naziv crteza :
PREKIDAC

Lokacija :
1H3

Revizija br.

Crtez br. 05/18-3.2-TRP-E-00

= SN_6kV
+ 1H3

Page 1
Page 541

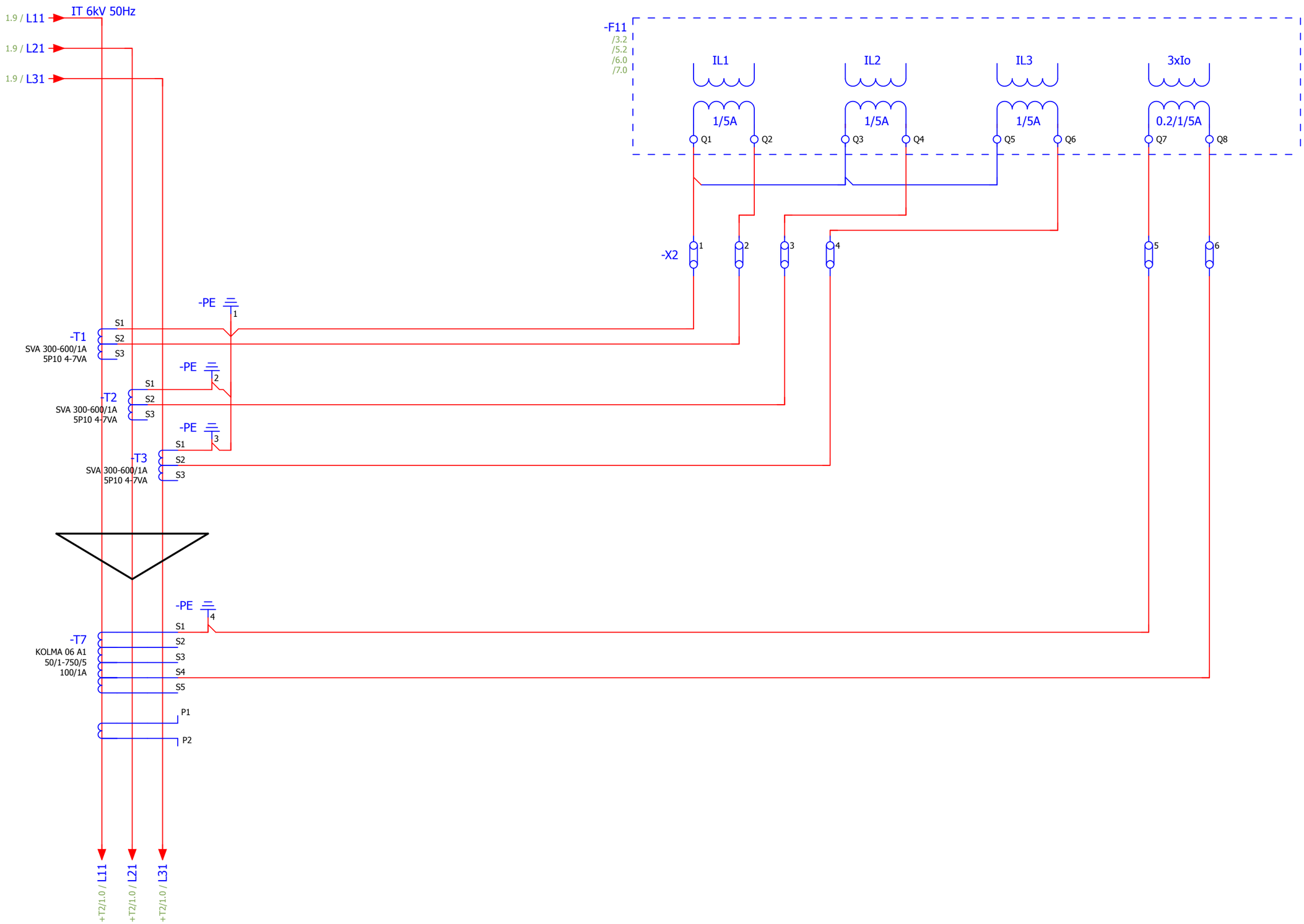

ODVOD ZA
TRANSFORMATOR 2.5MVA
=SN_6kV+T2-T2

MERENJE
FAZNE STRUJE
IL1

MERENJE
FAZNE STRUJE
IL2

MERENJE
FAZNE STRUJE
IL3

MERENJE
STRUJE 3xI0

1

3

	Datum	Ime i prezime	Potpis
Odg. projektant	8/8/2015		
Projektant			
Kontrola			

Investitor/Objekat/Mesto ugradnje
JP "ELEKTROPRIVREDA SRBIJE" OGRANAK RB KOLUBARA LAZAREVAC
ELEKTROPROJEKAT MEDJUTRANSPORTERA SUP-2'

delta inženjering www.deltainzenjering.rs

Naziv crteza :
MERENJE STRUJE

Lokacija :
1H3

Revizija br.

Crtez br. 05/18-3.2-TRP-E-00

= SN_6kV
+ 1H3

Page 2
Page 541

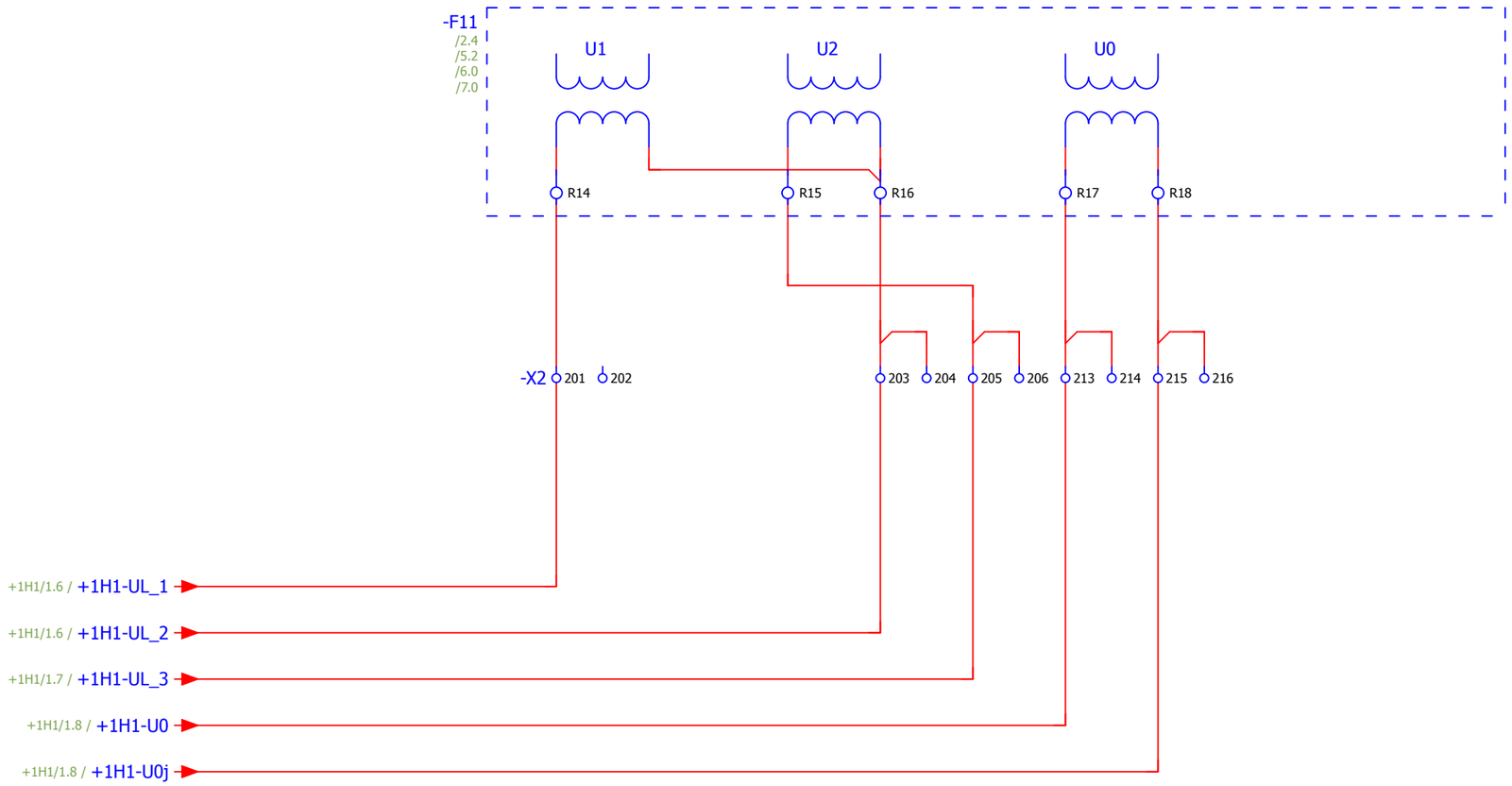

MERENJE NAPONA U12

MERENJE NAPONA U23

MERENJE NAPONA U0

2

4

	Datum	Ime i prezime	Potpis
Odg. projektant	4/12/2015		
Projektant			
Kontrola			

Investitor/Objekat/Mesto ugradnje

JP "ELEKTROPRIVREDA SRBIJE" OGRANAK RB KOLUBARA LAZAREVAC

ELEKTROPROJEKAT MEDJUTRANSPORTERA SUP-2'

delta inženjering www.deltainzenjering.rs

Naziv crteza : MERENJE NAPONA

Lokacija : 1H3

Revizija br.

Crtez br. 05/18-3.2-TRP-E-00

= SN_6kV

+ 1H3

Page 3

Page 541

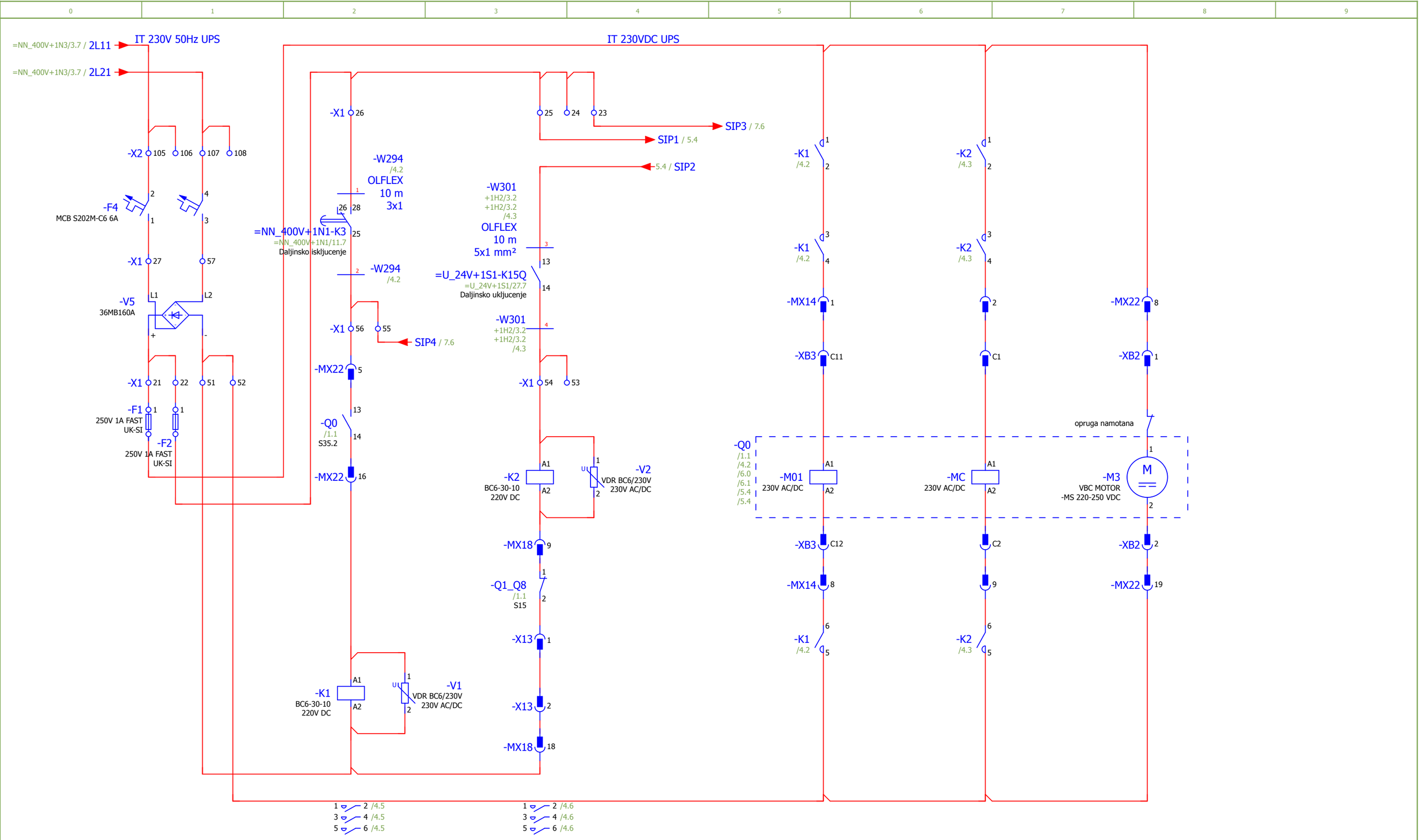

NAPAJANJE 230VDC

KONTAKTOR ISKLJUCENJE PREKIDACA =SN_6kV+1H3-Q0

KONTAKTOR UKLJUCENJE PREKIDACA =SN_6kV+1H3-Q0

KONTAKTOR ISKLJUCENJE PREKIDACA =SN_6kV+1H3-Q0

KONTAKTOR UKLJUCENJE PREKIDACA =SN_6kV+1H3-Q0

UKLJUCENJE MOTORA PREKIDACA =SN_6kV+1H3-Q0

3 5

	Datum	Ime i prezime	Potpis
Odg. projektant	8/25/2015		
Projektant			
Kontrola			

Investitor/Objekat/Mesto ugradnje
JP "ELEKTROPRIVREDA SRBIJE" OGRANAK RB KOLUBARA LAZAREVAC
ELEKTROPROJEKAT MEDJUTRANSPORTERA SUP-2'

delta inženjering www.deltainzenjering.rs

Naziv crteza : KOMANDA PREKIDAC

Lokacija : 1H3

Revizija br.

Crtez br. 05/18-3.2-TRP-E-00

= SN_6kV
+ 1H3

Page 4
Page 541

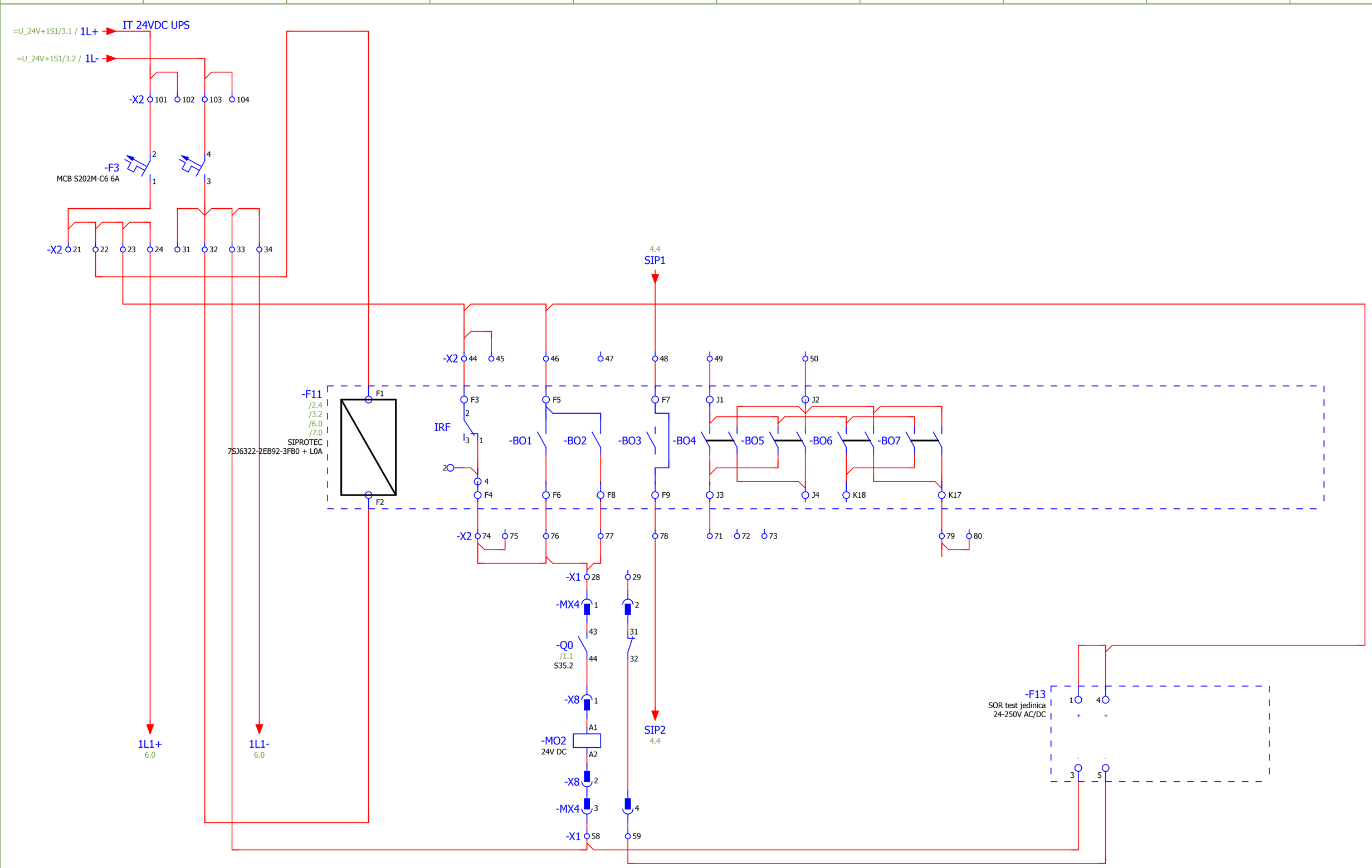

NAPAJANJE 24VDC

SIPROTEC ZASTITNI RELE NAPAJANJE 24VDC

SIPROTEC INTERNI KVAR

SIPROTEC DIGITALNI IZLAZ 1

SIPROTEC DIGITALNI IZLAZ 2

SIPROTEC DIGITALNI IZLAZ 3

SIPROTEC DIGITALNI IZLAZ 4

SIPROTEC DIGITALNI IZLAZ 5

SIPROTEC DIGITALNI IZLAZ 6

SIPROTEC DIGITALNI IZLAZ 7

	Datum	Ime i prezime	Potpis
Odg. projektant	8/25/2015		
Projektant			
Kontrola			

Investitor/Objekat/Mesto ugradnje
JP "ELEKTROPRIVREDA SRBIJE" OGRANAK RB KOLUBARA LAZAREVAC
ELEKTROPROJEKAT MEDJUTRANSPORTERA SUP-2'

delta inženjering www.deltainzenjering.rs

Naziv crteza : ZASTITNI RELE

Lokacija : 1H3

Revizija br.

Crtez br. 05/18-3.2-TRP-E-00

= SN_6kV
+ 1H3

Page 5
Page 541

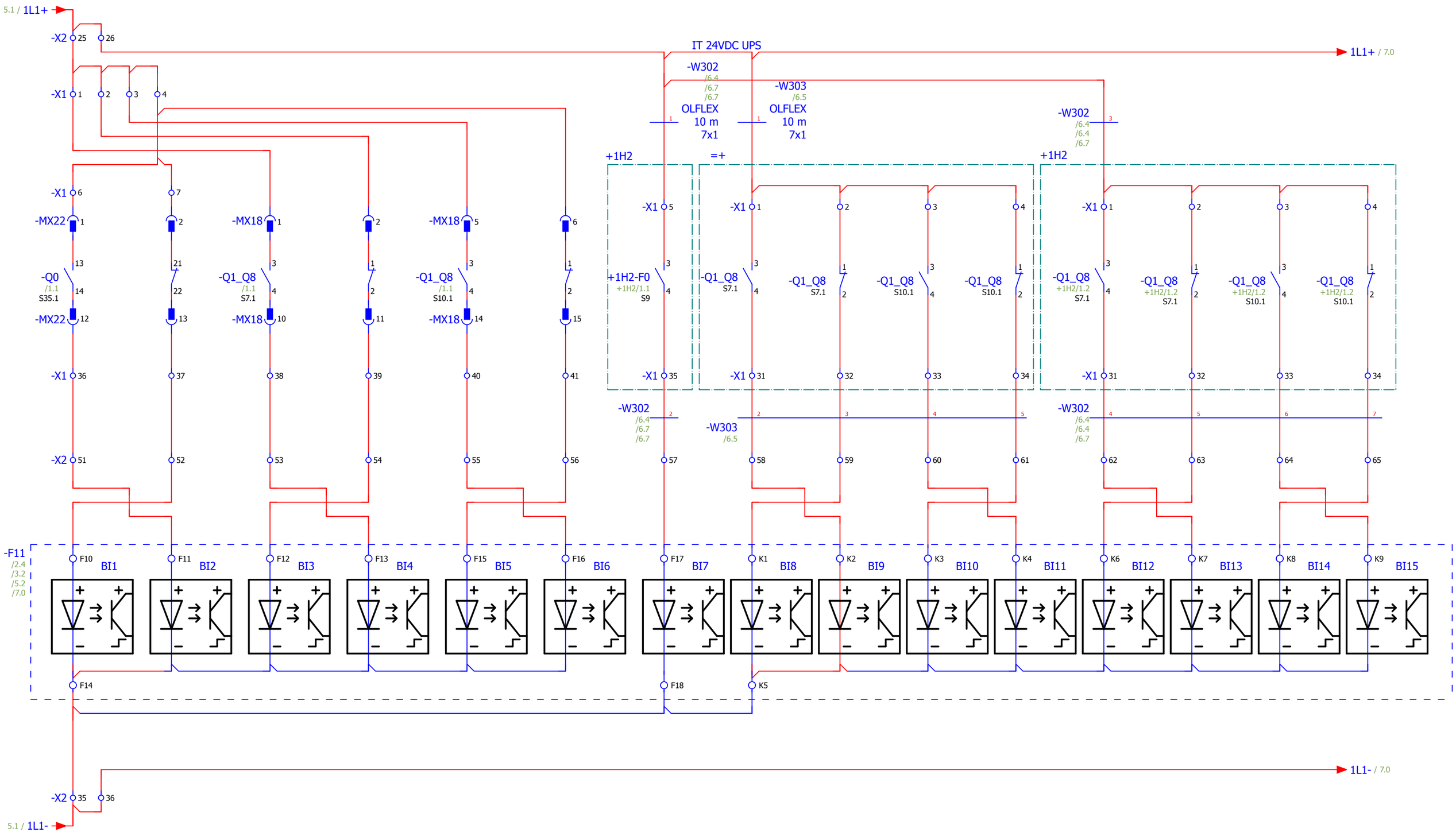

ISKLJUCEN PREKIDAC =SN_6kV+1H3-Q0	UKLJUCEN PREKIDAC =SN_6kV+1H3-Q0	ISKLJUCEN RASTAVLJAC =SN_6kV+1H3-Q1_Q8	UKLJUCEN RASTAVLJAC =SN_6kV+1H3-Q1_Q8	ISKLJUCEN UZMELJIVAC =SN_6kV+1H3-Q1_Q8	UKLJUCEN UZEMLJIVAC =SN_6kV+1H3-Q1_Q8	SN OSIGURACI PREGORELI =SN_6kV+1H2-F0	ISKLJUCEN RASTAVLJAC =SN_6kV+1H1-Q1_Q8	UKLJUCEN RASTAVLJAC =SN_6kV+1H1-Q1_Q8	ISKLJUCEN UZEMLJIVAC =SN_6kV+1H1-Q1_Q8	UKLJUCEN UZEMLJIVAC =SN_6kV+1H1-Q1_Q8	ISKLJUCEN RASTAVLJAC =SN_6kV+1H2-Q1_Q8	UKLJUCEN RASTAVLJAC =SN_6kV+1H2-Q1_Q8	ISKLJUCEN UZEMLJIVAC =SN_6kV+1H2-Q1_Q8	UKLJUCEN UZEMLJIVAC =SN_6kV+1H2-Q1_Q8

5 7

	Datum	Ime i prezime	Potpis	Investitor/Objekat/Mesto ugradnje		Naziv crteza :	Revizija br.	= SN_6kV
Odg. projektant	4/7/2018			JP "ELEKTROPRIVREDA SRBIJE" OGRANAK RB KOLUBARA LAZAREVAC	delta inženjering www.deltainzenjering.rs	ZASTITNI RELE ULAZI		+ 1H3
Projektant				ELEKTROPROJEKAT MEDJUTRANSPORTERA SUP-2'		Lokacija : 1H3	Crtez br. 05/18-3.2-TRP-E-00	Page 6
Kontrola								Page 541

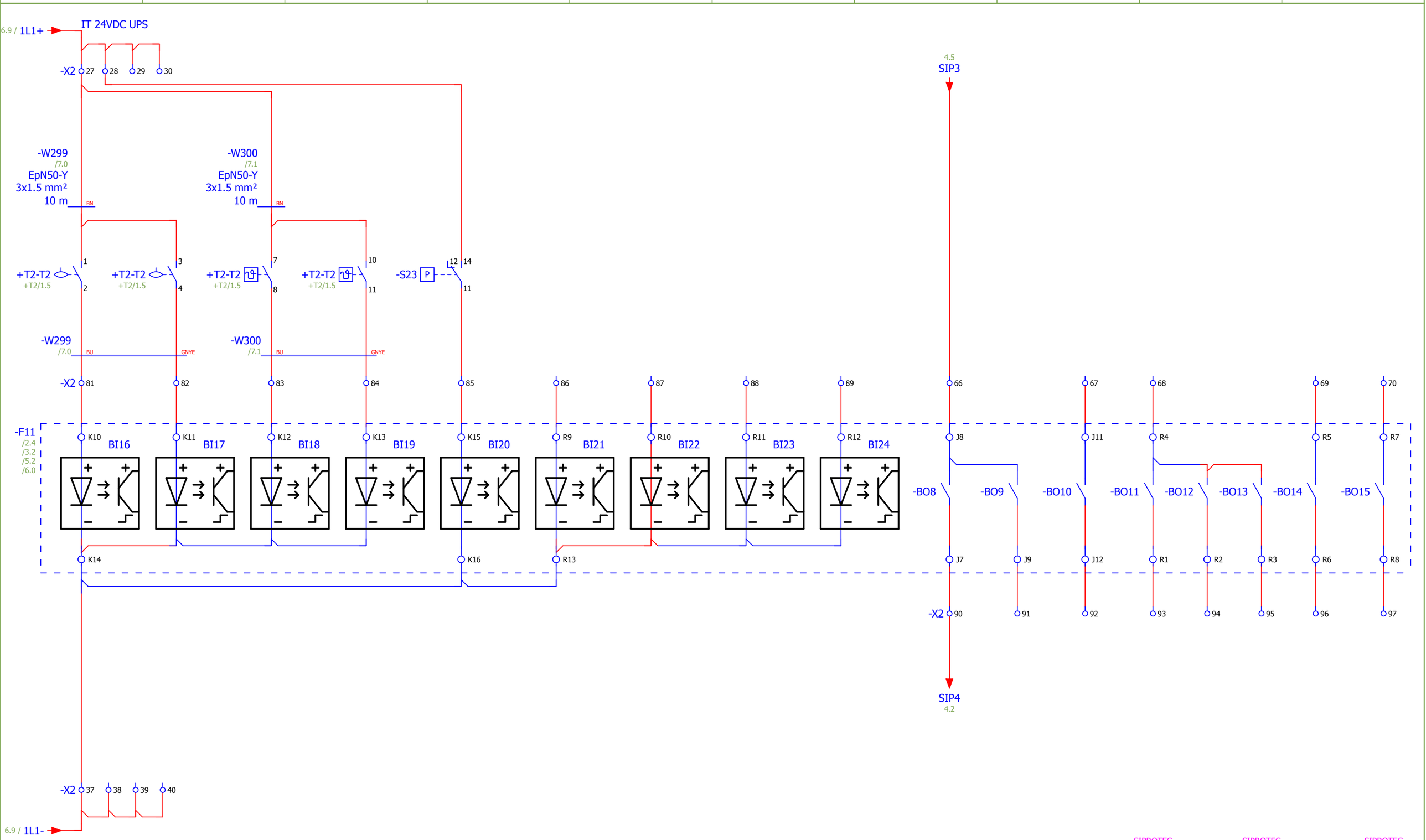

SIPROTEC DIGITALNI IZLAZ 11 REZERVA

SIPROTEC DIGITALNI IZLAZ 13 REZERVA

SIPROTEC DIGITALNI IZLAZ 15 REZERVA

BUHOLC RELE TRAFO 2.5MVA I STEPEN OPOMENA =SN_6kV+T2-T2

BUHOLC RELE TRAFO 2.5MVA II STEPEN ISKLJUCENJE =SN_6kV+T2-T2

TERMOMETAR TRAFO 2.5MVA I STEPEN OPOMENA =SN_6kV+T2-T2

TERMOMETAR TRAFO 2.5MVA II STEPEN ISKLJUCENJE =SN_6kV+T2-T2

INDIKATOR PRITISKA GASA U +1H3

SIPROTEC DIGITALNI ULAZ 21 REZERVA

SIPROTEC DIGITALNI ULAZ 22 REZERVA

SIPROTEC DIGITALNI ULAZ 23 REZERVA

SIPROTEC DIGITALNI ULAZ 24 REZERVA

ISKLJUCENJE PREKIDACA =SN_6kV+1H3-Q0 (ZASTITE)

SIPROTEC DIGITALNI IZLAZ 9 REZERVA

SIPROTEC DIGITALNI IZLAZ 10 REZERVA

SIPROTEC DIGITALNI IZLAZ 12 REZERVA

SIPROTEC DIGITALNI IZLAZ 14 REZERVA

+T1/1

	Datum	Ime i prezime	Potpis
Odg. projektant	4/7/2018		
Projektant			
Kontrola			

Investitor/Objekat/Mesto ugradnje
JP "ELEKTROPRIVREDA SRBIJE" OGRANAK RB KOLUBARA LAZAREVAC
ELEKTROPROJEKAT MEDJUTRANSPORTERA SUP-2'

delta inženjering www.deltainzenjering.rs

Naziv crteza :
ZASTITNI RELE ULAZI

Lokacija :
1H3

Revizija br.

Crtez br. 05/18-3.2-TRP-E-00

= SN_6kV
+ 1H3

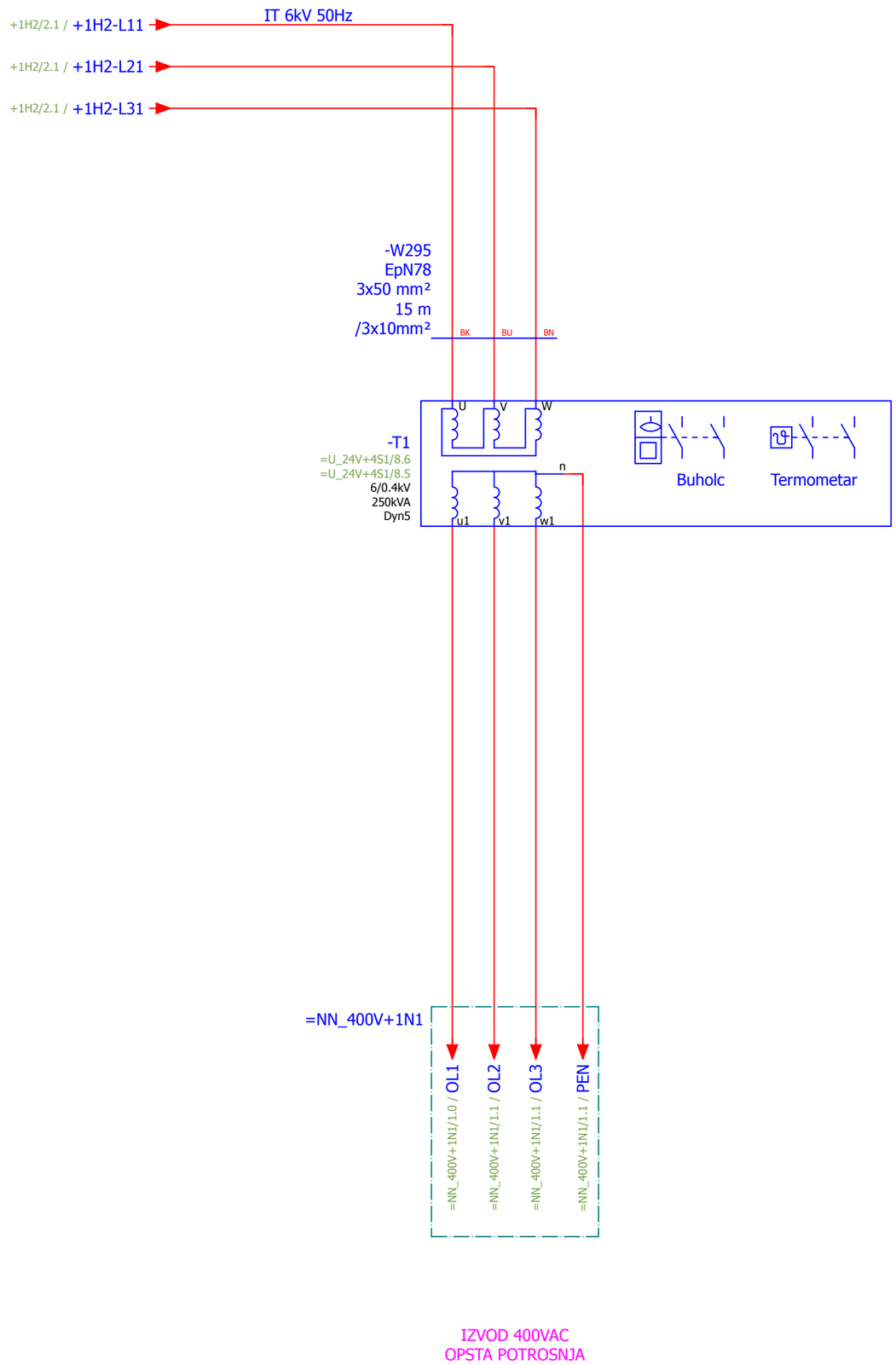

+1H3/7

+T2/1

	Datum	Ime i prezime	Potpis
Odg. projektant	5/12/2018		
Projektant			
Kontrola			

Investitor/Objekat/Mesto ugradnje
JP "ELEKTROPRIVREDA SRBIJE" OGRANAK RB KOLUBARA LAZAREVAC
ELEKTROPROJEKAT MEDJUTRANSPORTERA SUP-2'

delta inženjering www.deltainzenjering.rs

Naziv crteza :
TRANSFORMATOR 6/0.4kV 250kVA

Lokacija :
T1

Revizija br.

Crtez br. 05/18-3.2-TRP-E-00

= SN_6kV
+ T1

Page 1
Page 541

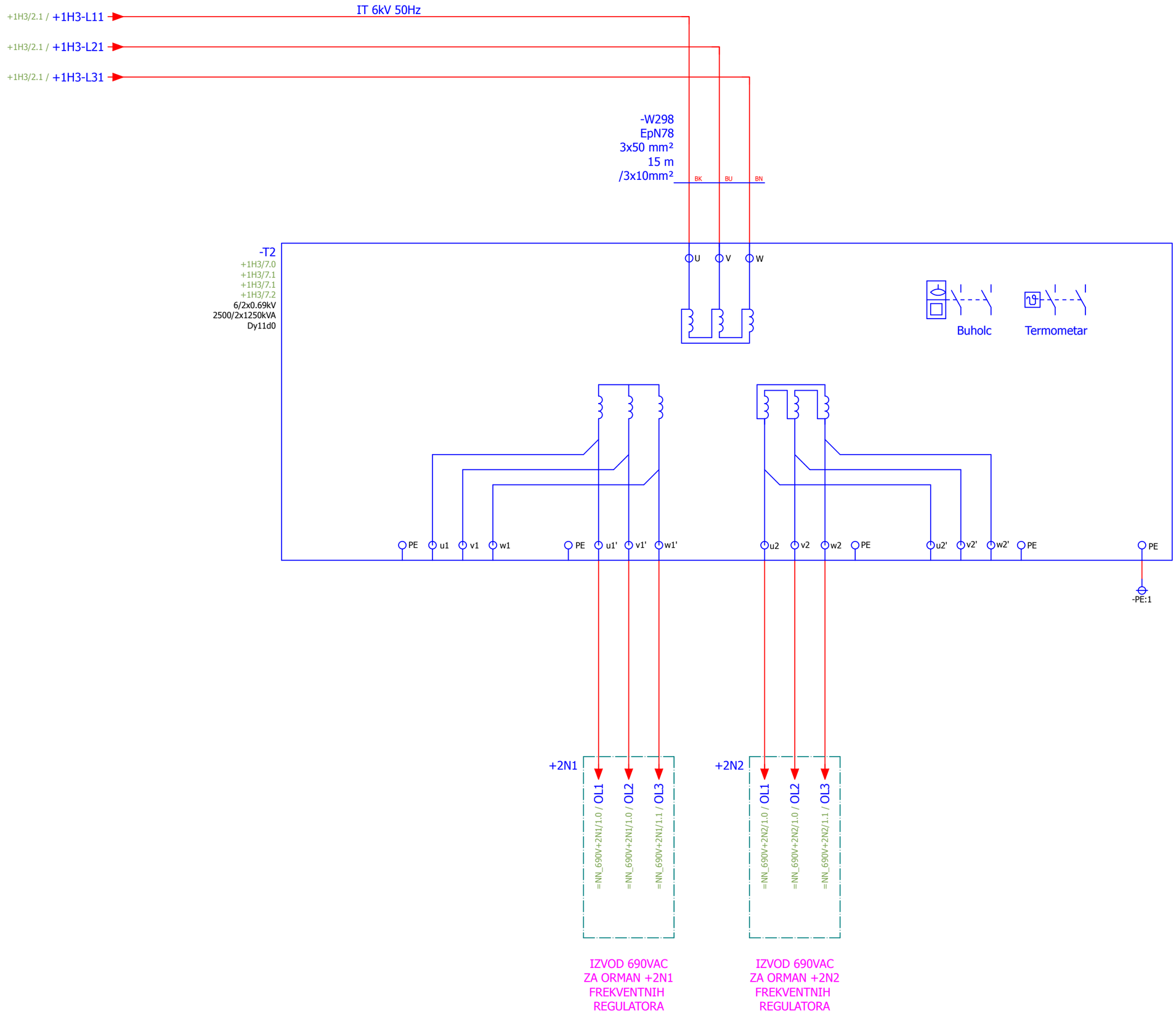

+T1/1

=NN_690V+2N1/1

	Datum	Ime i prezime	Potpis
Odg. projektant	6/18/2018		
Projektant			
Kontrola			

Investitor/Objekat/Mesto ugradnje
JP "ELEKTROPRIVREDA SRBIJE" OGRANAK RB KOLUBARA LAZAREVAC
ELEKTROPROJEKAT MEDJUTRANSPORTERA SUP-2'

delta inženjering www.deltainzenjering.rs

Naziv crteza :
TRANSFORMATOR 6/0.69kV 2.5MVA

Lokacija :
T2

Revizija br.

= SN_6kV
+ T2

Crtez br. 05/18-3.2-TRP-E-00

Page 1
Page 541

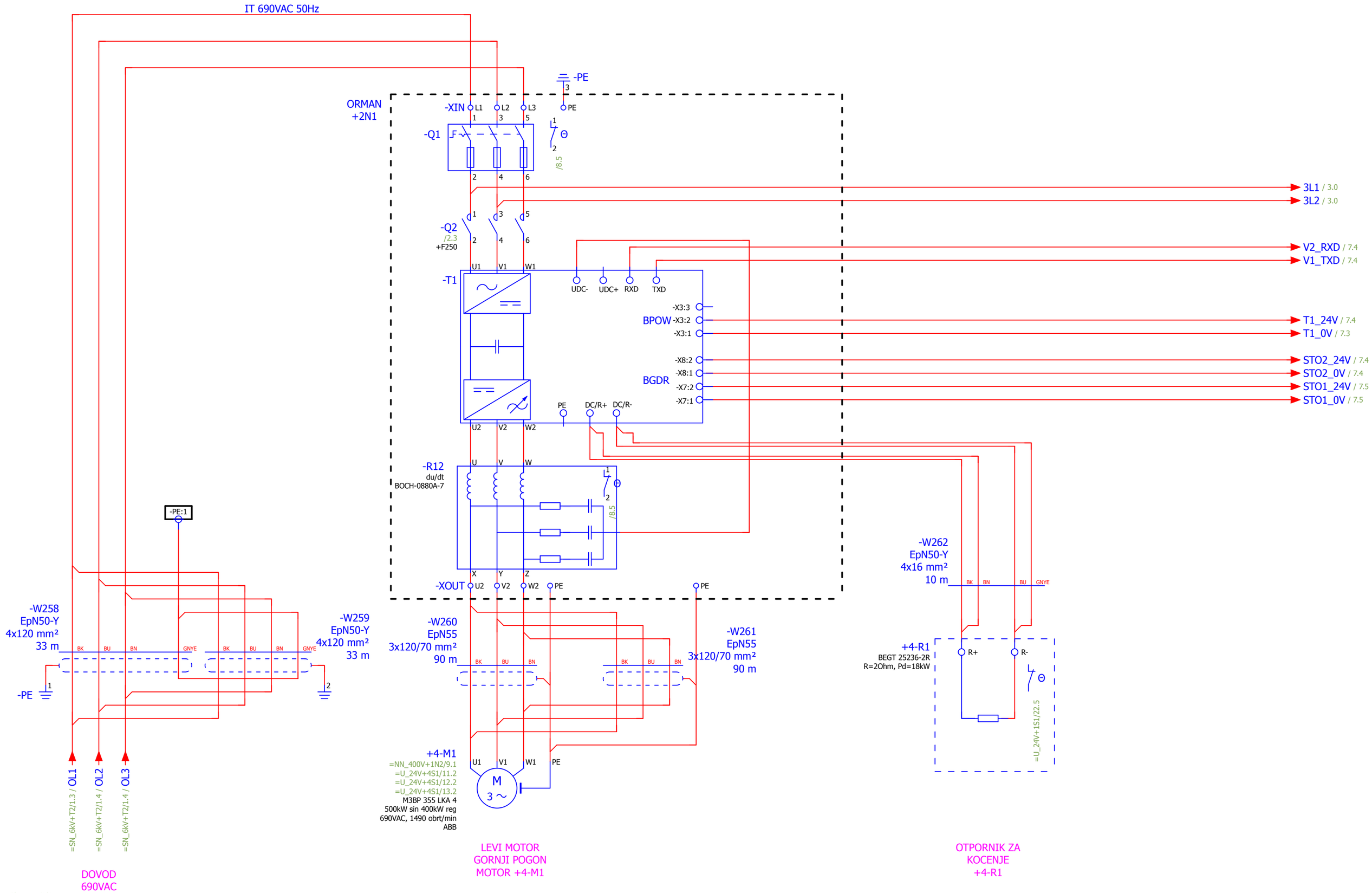

=SN_6kV+T2/1

2

	Datum	Ime i prezime	Potpis
Odg. projektant	6/18/2018		
Projektant			
Kontrola			

Investitor/Objekat/Mesto ugradnje
JP "ELEKTROPRIVREDA SRBIJE" OGRANAK RB KOLUBARA LAZAREVAC
ELEKTROPROJEKAT MEDJUTRANSPORTERA SUP-2'

delta inženjering www.deltainzenjering.rs

Naziv crteza :
REGULATOR 1 DOVOD 690VAC

Lokacija :
2N1

Revizija br.

Crtez br. 05/18-3.2-TRP-E-00

= NN_690V
+ 2N1

Page 1
Page 541

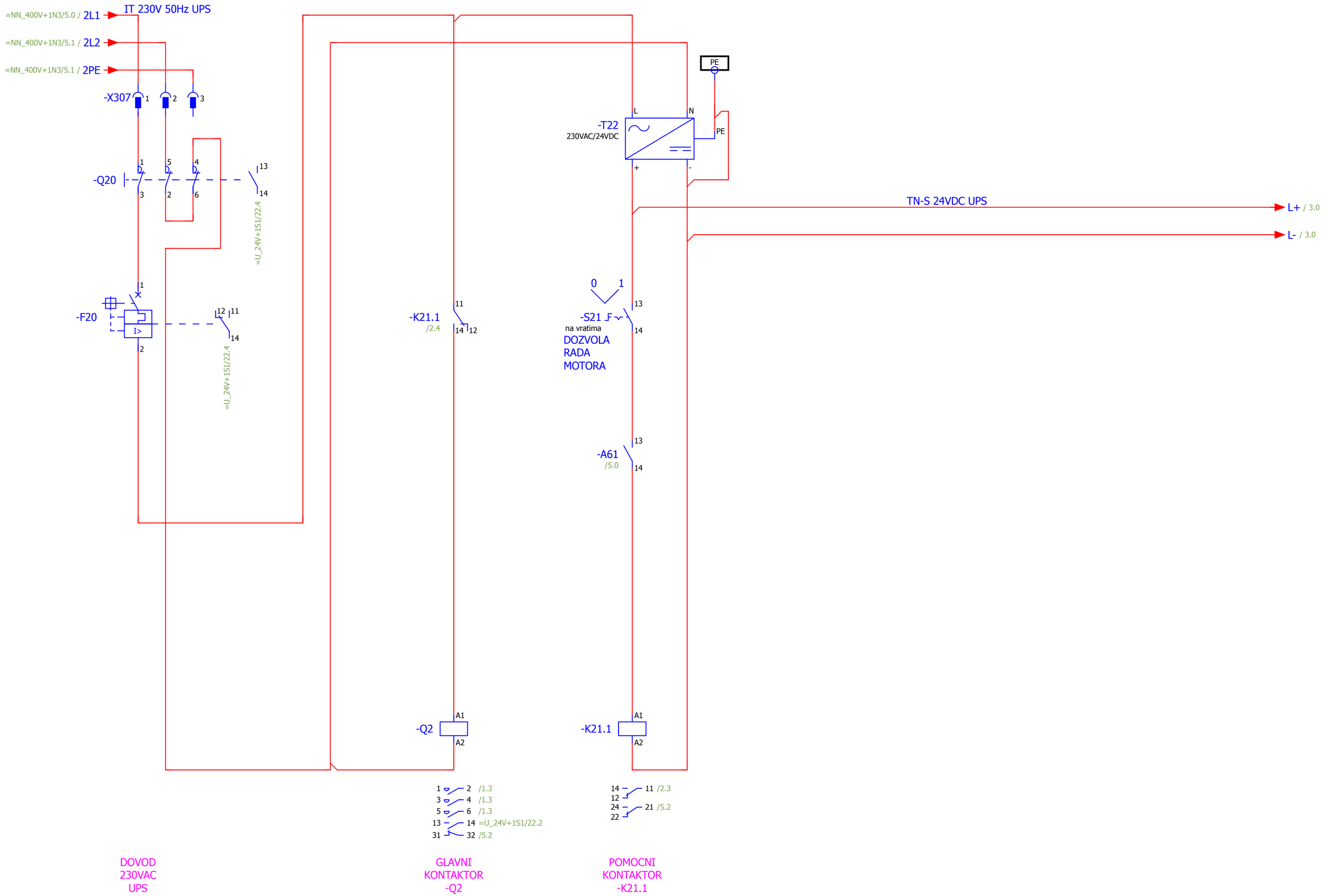

	Datum	Ime i prezime	Potpis
Odg. projektant	4/7/2018		
Projektant			
Kontrola			

Investitor/Objekat/Mesto ugradnje
JP "ELEKTROPRIVREDA SRBIJE" OGRANAK RB KOLUBARA LAZAREVAC
ELEKTROPROJEKAT MEDJUTRANSPORTERA SUP-2'

delta inženjering www.deltainzenjering.rs

Naziv crteza :
KOMANDA UKLJUCENJA REGULATORA 1

Lokacija :
2N1

Revizija br.

Crtez br. 05/18-3.2-TRP-E-00

= NN_690V
+ 2N1

Page 2
Page 541

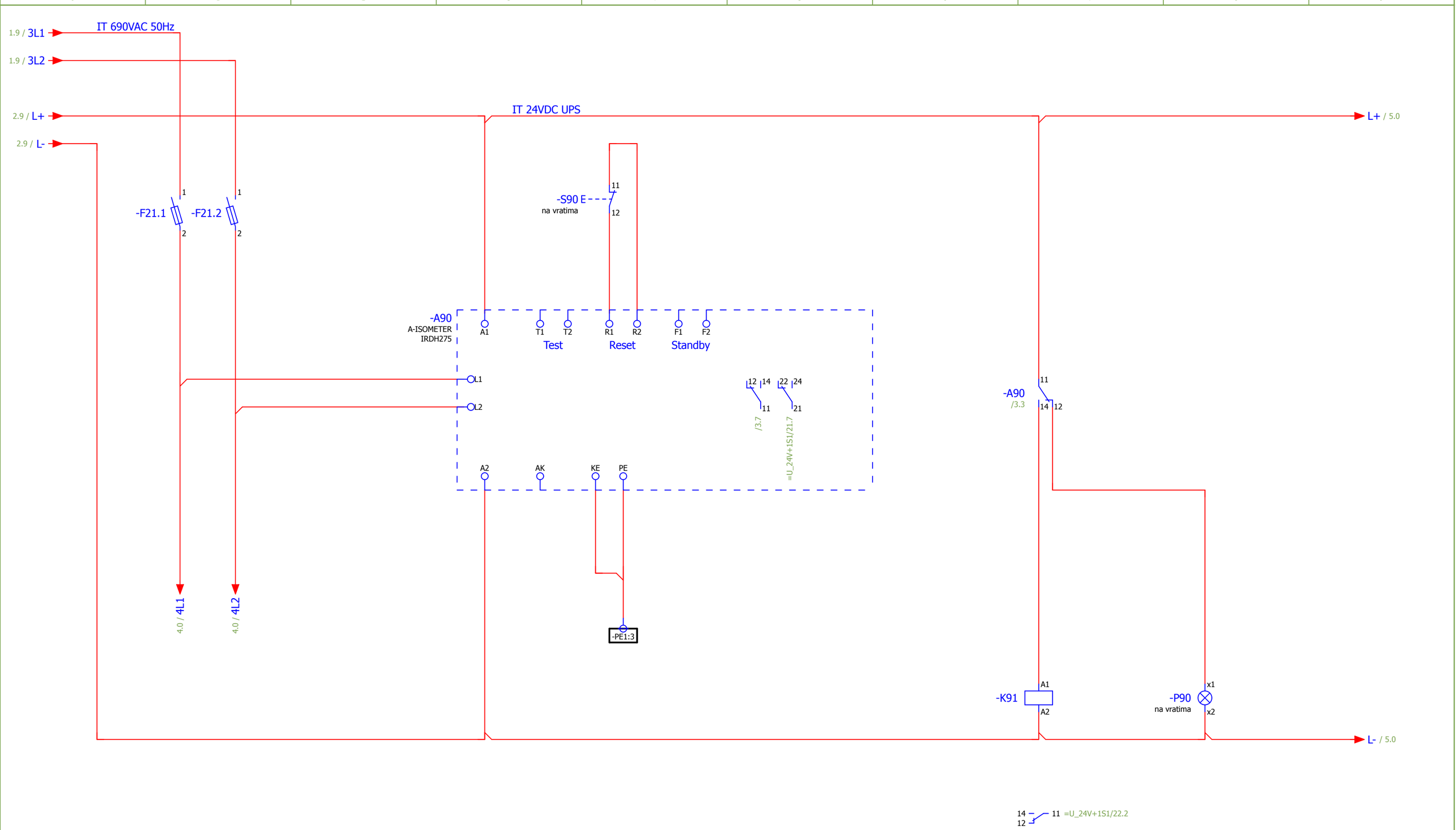

NAPAJANJE VENTILATORA

KONTROLNIK IZOLACIJE 690VAC

RESET KONTROLNIK IZOLACIJE

ZEMLJOSPOJ 690VAC I STEPEN

ZEMLJOSPOJ 690VAC II STEPEN

KONTAKTOR ZEMLJOSPOJ 690VAC I STEPEN

SIGNALIZACIJA ZEMLJOSPOJ 690VAC I STEPEN

2

4

	Datum	Ime i prezime	Potpis
Odg. projektant	6/5/2015		
Projektant			
Kontrola			

Investitor/Objekat/Mesto ugradnje
JP "ELEKTROPRIVREDA SRBIJE" OGRANAK RB KOLUBARA LAZAREVAC
ELEKTROPROJEKAT MEDJUTRANSPORTERA SUP-2'

delta inženjering www.deltainzenjering.rs

Naziv crteza :
KONTROLNIK IZOLACIJE 690VAC

Lokacija :
2N1

Revizija br.

Crtez br. 05/18-3.2-TRP-E-00

= NN_690V
+ 2N1

Page 3
Page 541

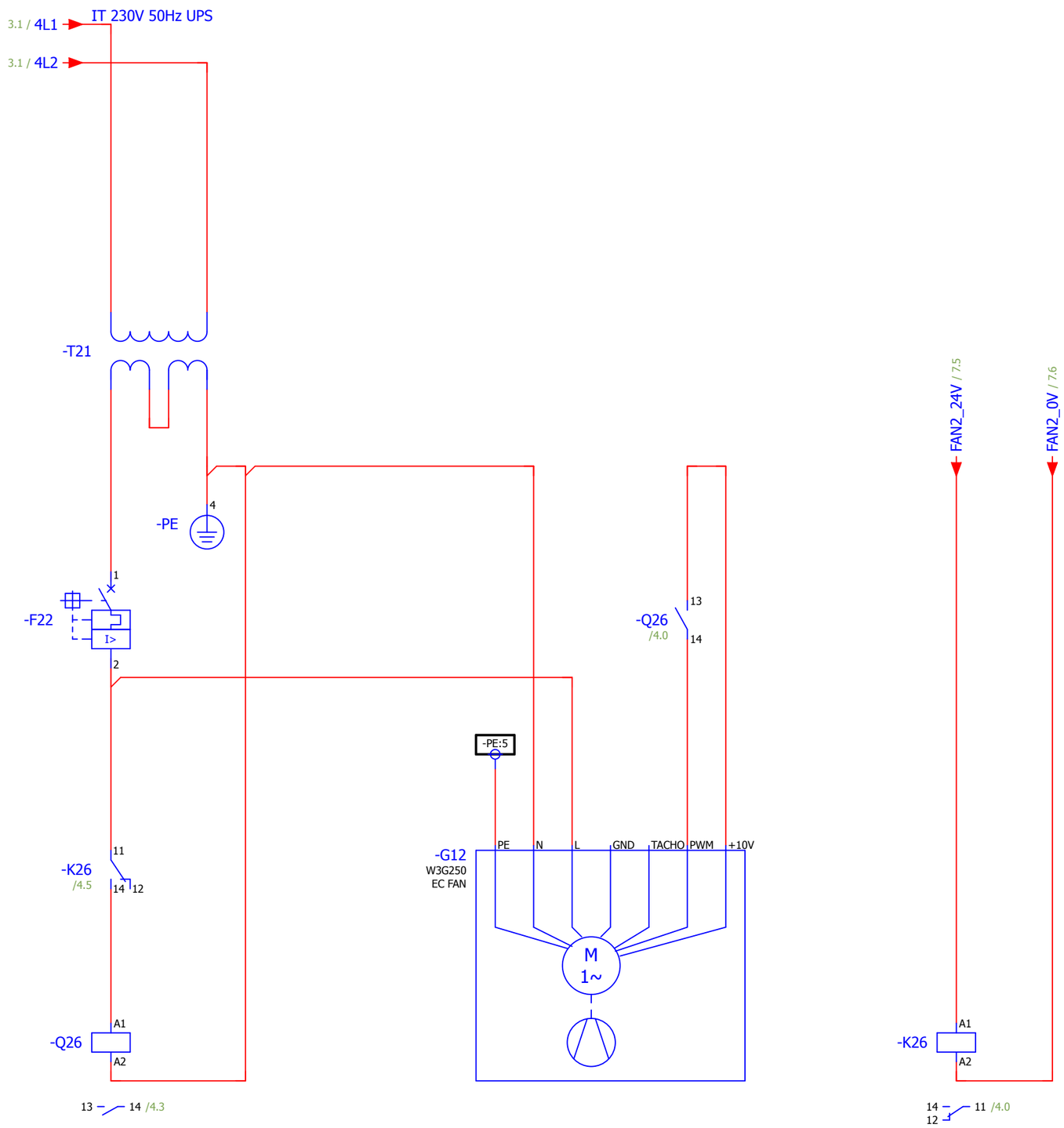

KONTAKTOR
VENTILATOR
ORMANA

VENTILATOR
ORMANA
+2N1

POMOCNI
KONTAKTOR
VENTILATOR

3

5

	Datum	Ime i prezime	Potpis
Odg. projektant	6/5/2015		
Projektant			
Kontrola			

Investitor/Objekat/Mesto ugradnje
JP "ELEKTROPRIVREDA SRBIJE" OGRANAK RB KOLUBARA LAZAREVAC
ELEKTROPROJEKAT MEDJUTRANSPORTERA SUP-2'

delta inženjering www.deltainzenjering.rs

Naziv crteza :
VENTILATOR

Lokacija :
2N1

Revizija br.

Crtez br. 05/18-3.2-TRP-E-00

= NN_690V
+ 2N1

Page 4
Page 541

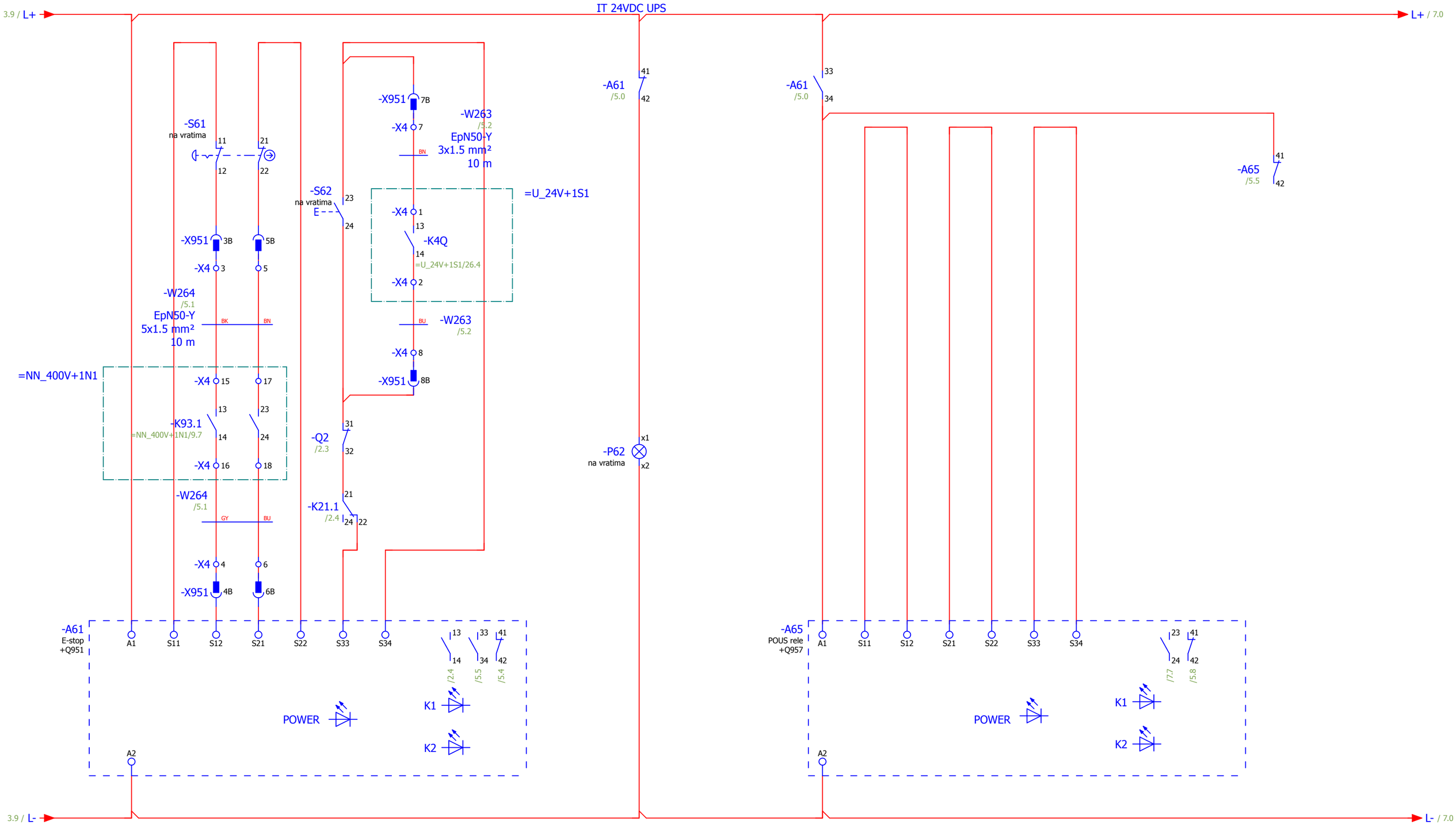

SIGURNOSNI RELE
NUZNI STOP
-A61

NUZNI STOP

NUZNI STOP
RESET

NUZNI STOP
SIGNALIZACIJA

SIGURNOSNI RELE
SPRECAVANJE NEZELJENOG
STARTA
-A65

SPRECAVANJE
NEZELJENOG
STARTA

RESET
SPRECAVANJE
NEZELJENOG
STARTA

SIGNALIZACIJA
SPRECAVANJE
NEZELJENOG
STARTA

4

6

	Datum	Ime i prezime	Potpis
Odg. projektant	8/25/2015		
Projektant			
Kontrola			

Investitor/Objekat/Mesto ugradnje
JP "ELEKTROPRIVREDA SRBIJE" OGRANAK RB KOLUBARA LAZAREVAC
ELEKTROPROJEKAT MEDJUTRANSPORTERA SUP-2'

delta inženjering www.deltainzenjering.rs

Naziv crteza :
SIGURNOSNI RELEJI

Lokacija :
2N1

Revizija br.

Crtez br. 05/18-3.2-TRP-E-00

= NN_690V
+ 2N1

Page 5
Page 541

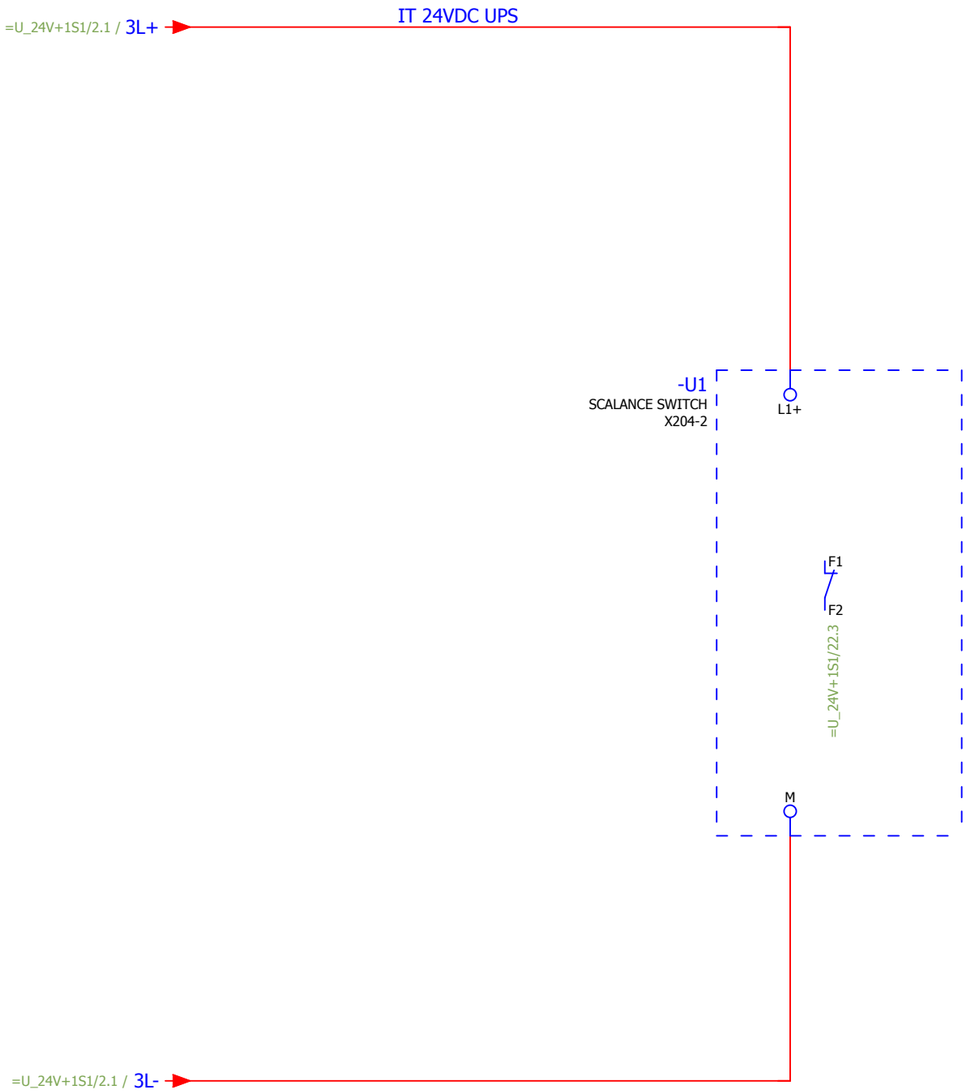

SWITCH
MODUL
-U1

5

7

	Datum	Ime i prezime	Potpis
Odg. projektant	5/12/2018		
Projektant			
Kontrola			

Investitor/Objekat/Mesto ugradnje
JP "ELEKTROPRIVREDA SRBIJE" OGRANAK RB KOLUBARA LAZAREVAC
ELEKTROPROJEKAT MEDJUTRANSPORTERA SUP-2'

delta inženjering www.deltainzenjering.rs

Naziv crteza :
OPTICKI LINK MODUL

Lokacija :
2N1

Revizija br.

Crtez br. 05/18-3.2-TRP-E-00

= NN_690V
+ 2N1

Page 6
Page 541

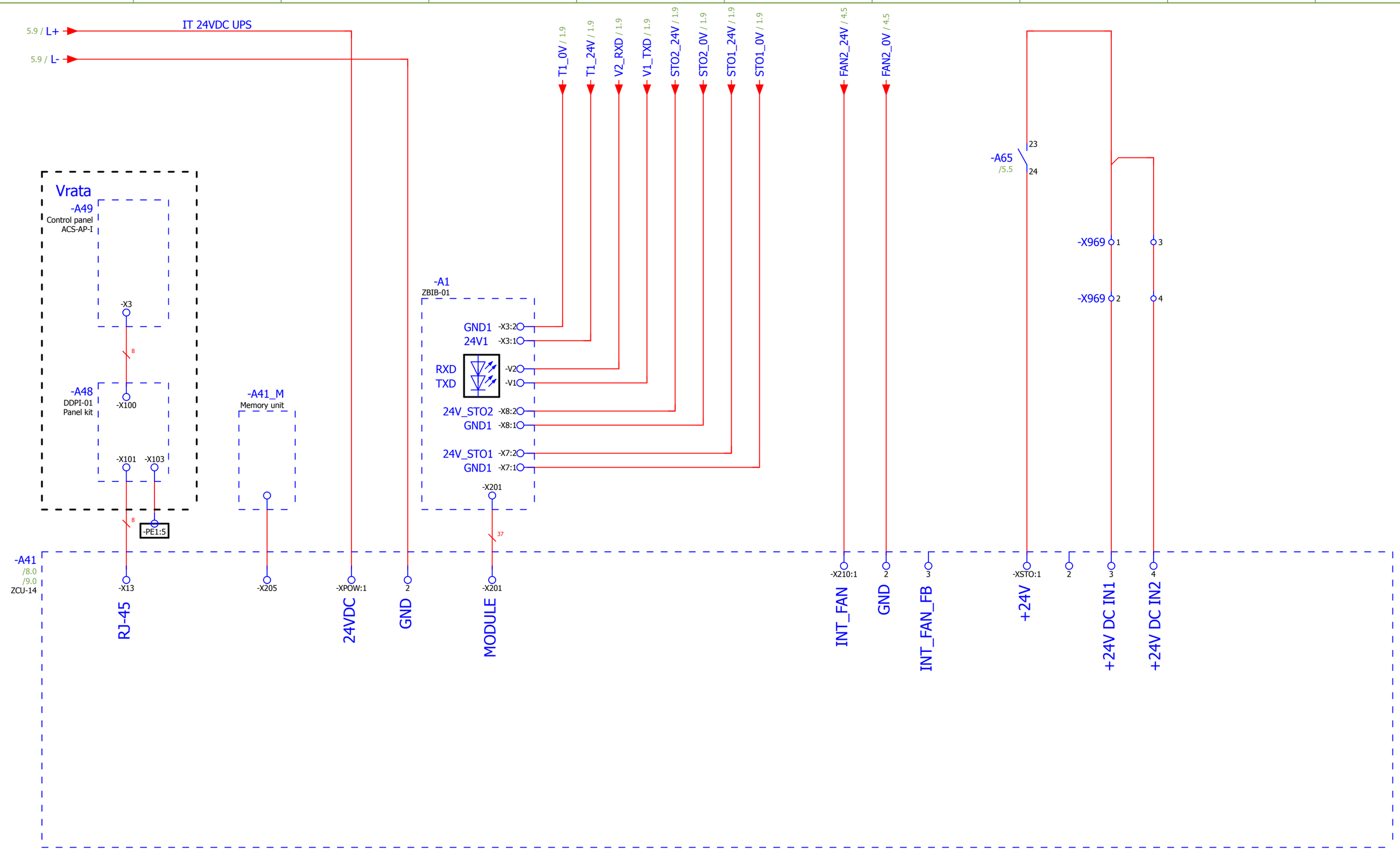

UPRAVLJACKA PLOCA REGULATORA -A41

PANEL

MEMORIJSKA KARTICA

NAPAJANJE

INTERFEJS MODUL

INTERNI VENTILATOR 2

SIGURNO ISKLJUCENJE MOMENTA

6

8

	Datum	Ime i prezime	Potpis
Odg. projektant	7/29/2015		
Projektant			
Kontrola			

Investitor/Objekat/Mesto ugradnje
JP "ELEKTROPRIVREDA SRBIJE" OGRANAK RB KOLUBARA LAZAREVAC
ELEKTROPROJEKAT MEDJUTRANSPORTERA SUP-2'

delta inženjering www.deltainzenjering.rs

Naziv crteza :
UPRAVLJACKA PLOCA REGULATORA 1

Lokacija :
2N1

Revizija br.

Crtez br. 05/18-3.2-TRP-E-00

= NN_690V
+ 2N1

Page 7
Page 541

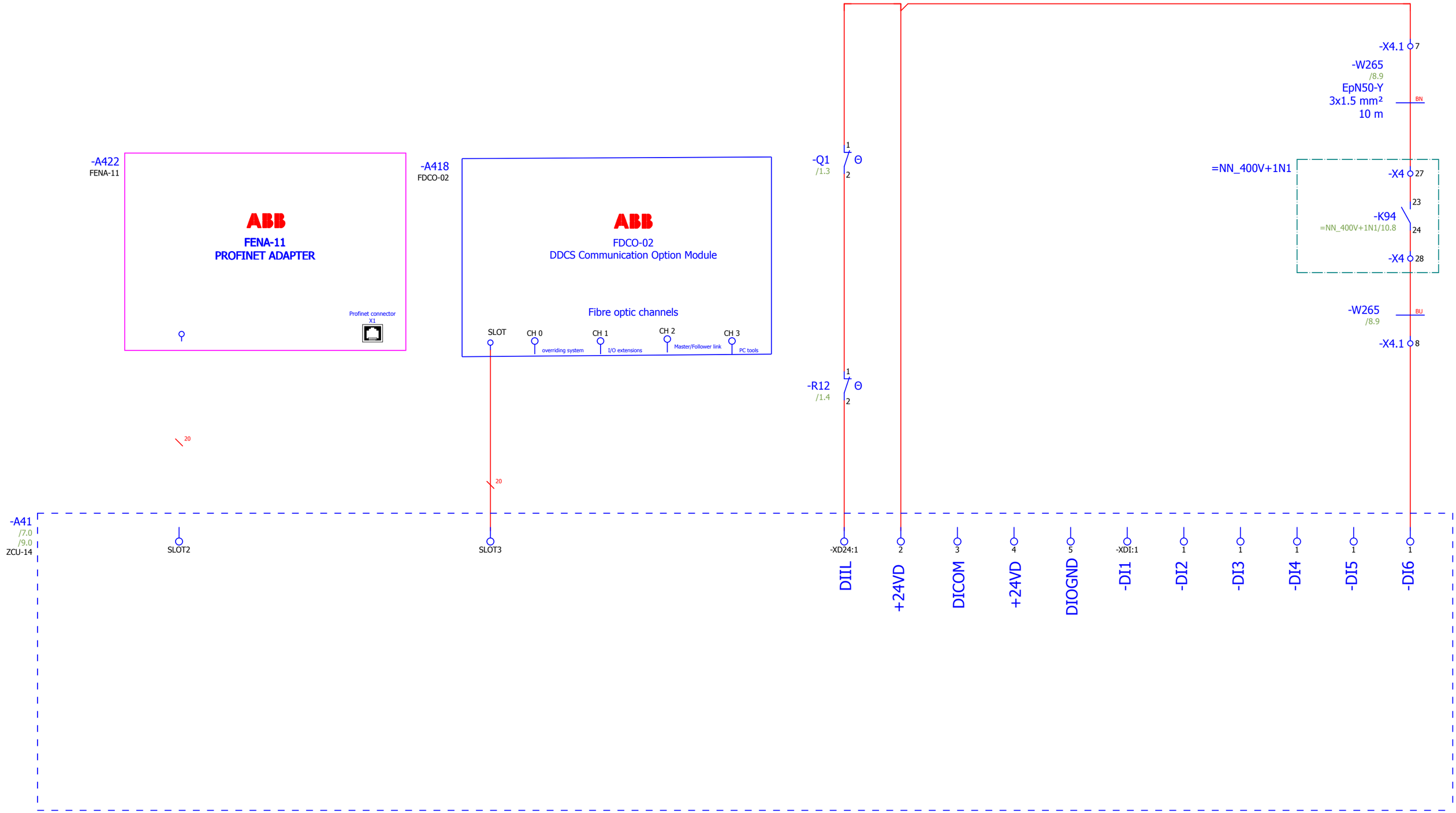

UPRAVLJACKA PLOCA REGULATORA -A41

PROFIBUS DP MODUL

DDCS LINK MODUL

START BLOKADA

DIGITALNI ULAZI

TRAKA STOP

7

9

	Datum	Ime i prezime	Potpis
Odg. projektant	5/12/2018		
Projektant			
Kontrola			

Investitor/Objekat/Mesto ugradnje
JP "ELEKTROPRIVREDA SRBIJE" OGRANAK RB KOLUBARA LAZAREVAC
ELEKTROPROJEKAT MEDJUTRANSPORTERA SUP-2'

delta inženjering www.deltainzenjering.rs

Naziv crteza :
UPRAVLJACKA PLOCA REGULATORA 1

Lokacija :
2N1

Revizija br.

Crtez br. 05/18-3.2-TRP-E-00

= NN_690V
+ 2N1

Page 8
Page 541

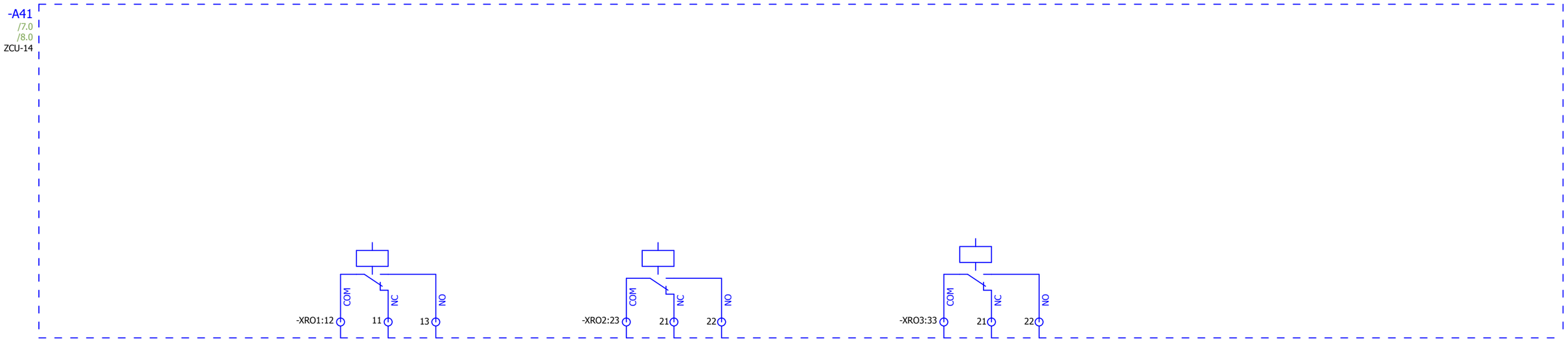

UPRAVLJACKA
PLOCA REGULATORA
-A41

RELEJNI IZLAZ 1
SPREMAN ZA RAD

RELEJNI IZLAZ 2
RADI

RELEJNI IZLAZ 3
KVAR

	Datum	Ime i prezime	Potpis
Odg. projektant	6/3/2015		
Projektant			
Kontrola			

Investitor/Objekat/Mesto ugradnje
JP "ELEKTROPRIVREDA SRBIJE" OGRANAK RB KOLUBARA LAZAREVAC
ELEKTROPROJEKAT MEDJUTRANSPORTERA SUP-2'

delta inženjering www.deltainzenjering.rs

Naziv crteza :
UPRAVLJACKA PLOCA REGULATORA 1

Lokacija :
2N1

Revizija br.

Crtez br. 05/18-3.2-TRP-E-00

= NN_690V
+ 2N1

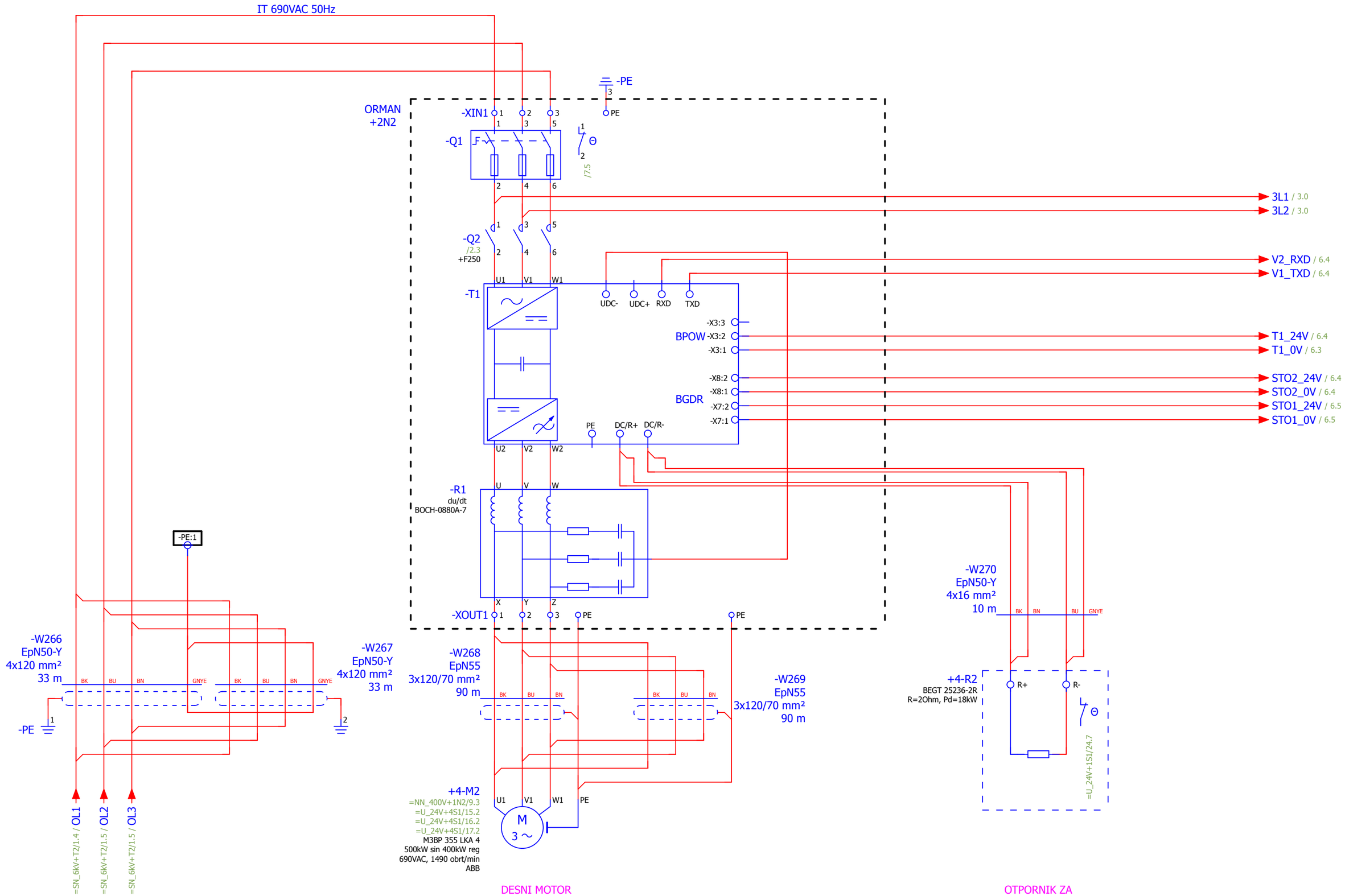

+2N1/9

2

	Datum	Ime i prezime	Potpis
Odg. projektant	6/18/2018		
Projektant			
Kontrola			

Investitor/Objekat/Mesto ugradnje
JP "ELEKTROPRIVREDA SRBIJE" OGRANAK RB KOLUBARA LAZAREVAC
ELEKTROPROJEKAT MEDJUTRANSPORTERA SUP-2'

delta inženjering www.deltainzenjering.rs

Naziv crteza :
REGULATOR 2 DOVOD 690VAC

Lokacija :
2N2

Revizija br.

Crtez br. 05/18-3.2-TRP-E-00

= NN_690V
+ 2N2

Page 1
Page 541

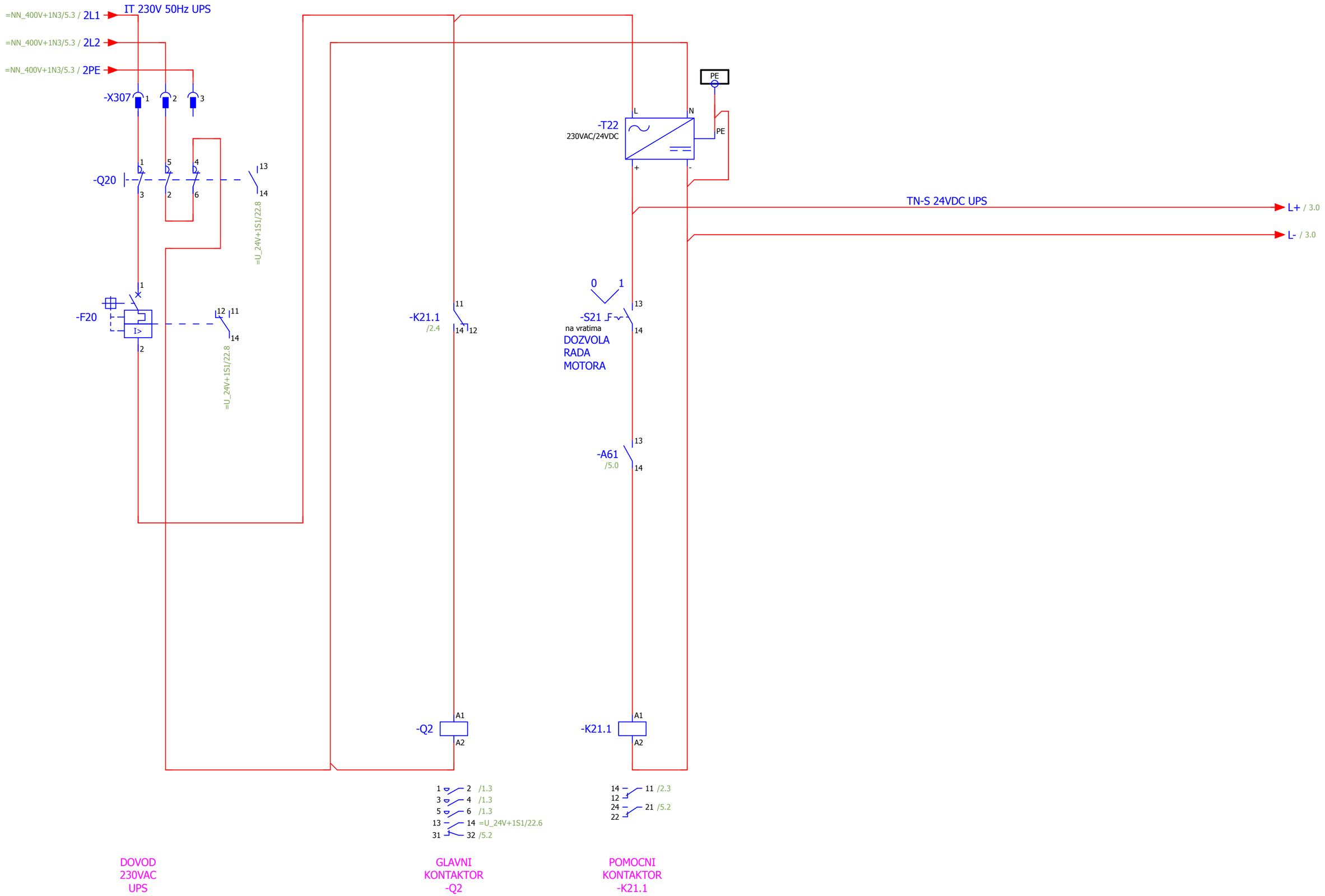

	Datum	Ime i prezime	Potpis
Odg. projektant	4/7/2018		
Projektant			
Kontrola			

Investitor/Objekat/Mesto ugradnje
JP "ELEKTROPRIVREDA SRBIJE" OGRANAK RB KOLUBARA LAZAREVAC
ELEKTROPROJEKAT MEDJUTRANSPORTERA SUP-2'

delta inženjering www.deltainzenjering.rs

Naziv crteza :
KOMANDA UKLJUCENJA REGULATORA 2

Lokacija :
2N2

Revizija br.

Crtez br. 05/18-3.2-TRP-E-00

= NN_690V
+ 2N2

Page 2
Page 541

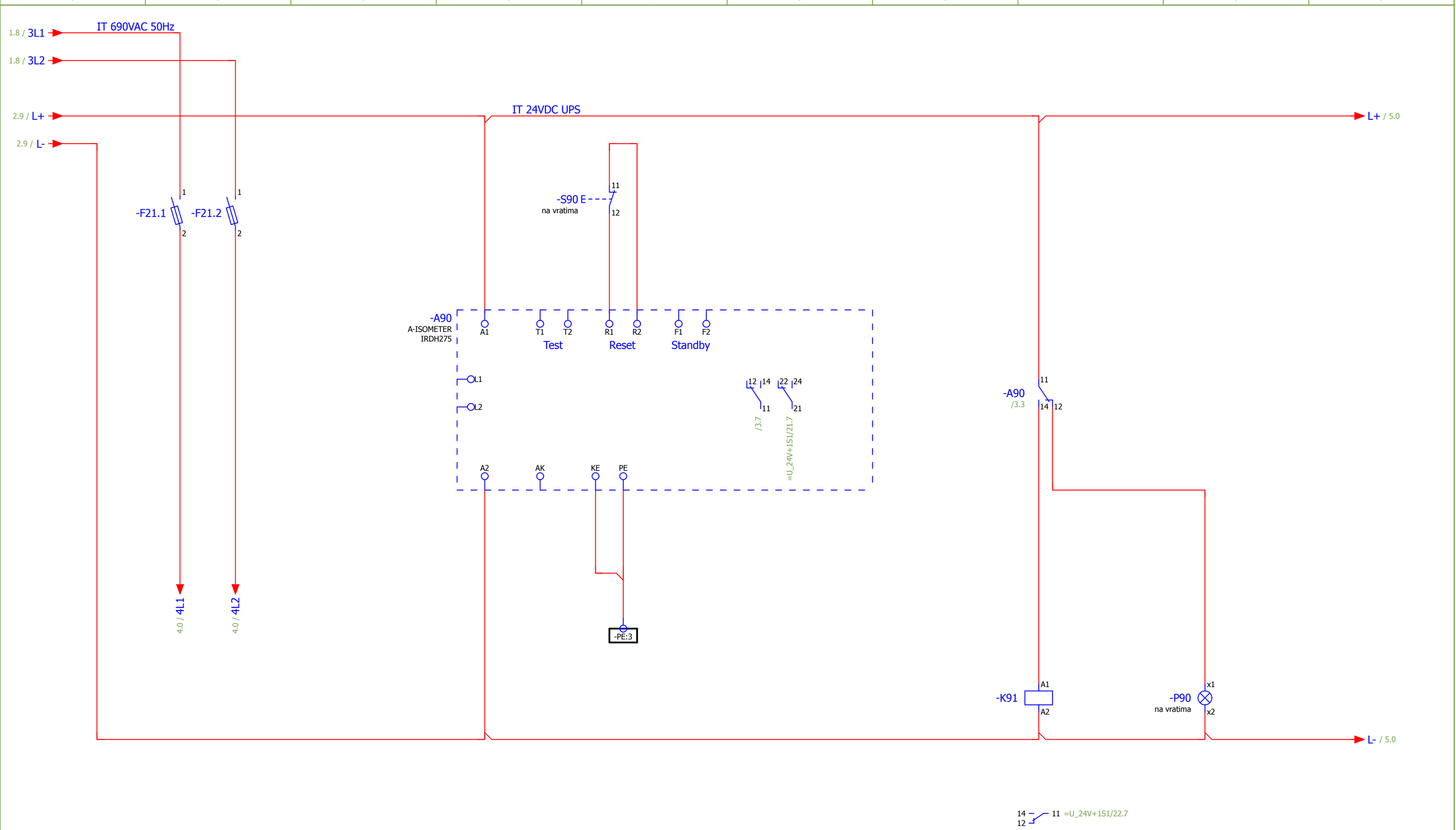

NAPAJANJE VENTILATORA

KONTROLNIK IZOLACIJE 690VAC

RESET KONTROLNIK IZOLACIJE

ZEMLJOSPOJ 690VAC I STEPEN

ZEMLJOSPOJ 690VAC II STEPEN

KONTAKTOR ZEMLJOSPOJ 690VAC I STEPEN

SIGNALIZACIJA ZEMLJOSPOJ 690VAC II STEPEN

2

4

	Datum	Ime i prezime	Potpis
Odg. projektant	8/8/2015		
Projektant			
Kontrola			

Investitor/Objekat/Mesto ugradnje
JP "ELEKTROPRIVREDA SRBIJE" OGRANAK RB KOLUBARA LAZAREVAC
ELEKTROPROJEKAT MEDJUTRANSPORTERA SUP-2'

delta inženjering www.deltainzenjering.rs

Naziv crteza : KONTROLNIK IZOLACIJE 690VAC

Lokacija : 2N2

Revizija br.

Crtez br. 05/18-3.2-TRP-E-00

= NN_690V
+ 2N2

Page 3
Page 541

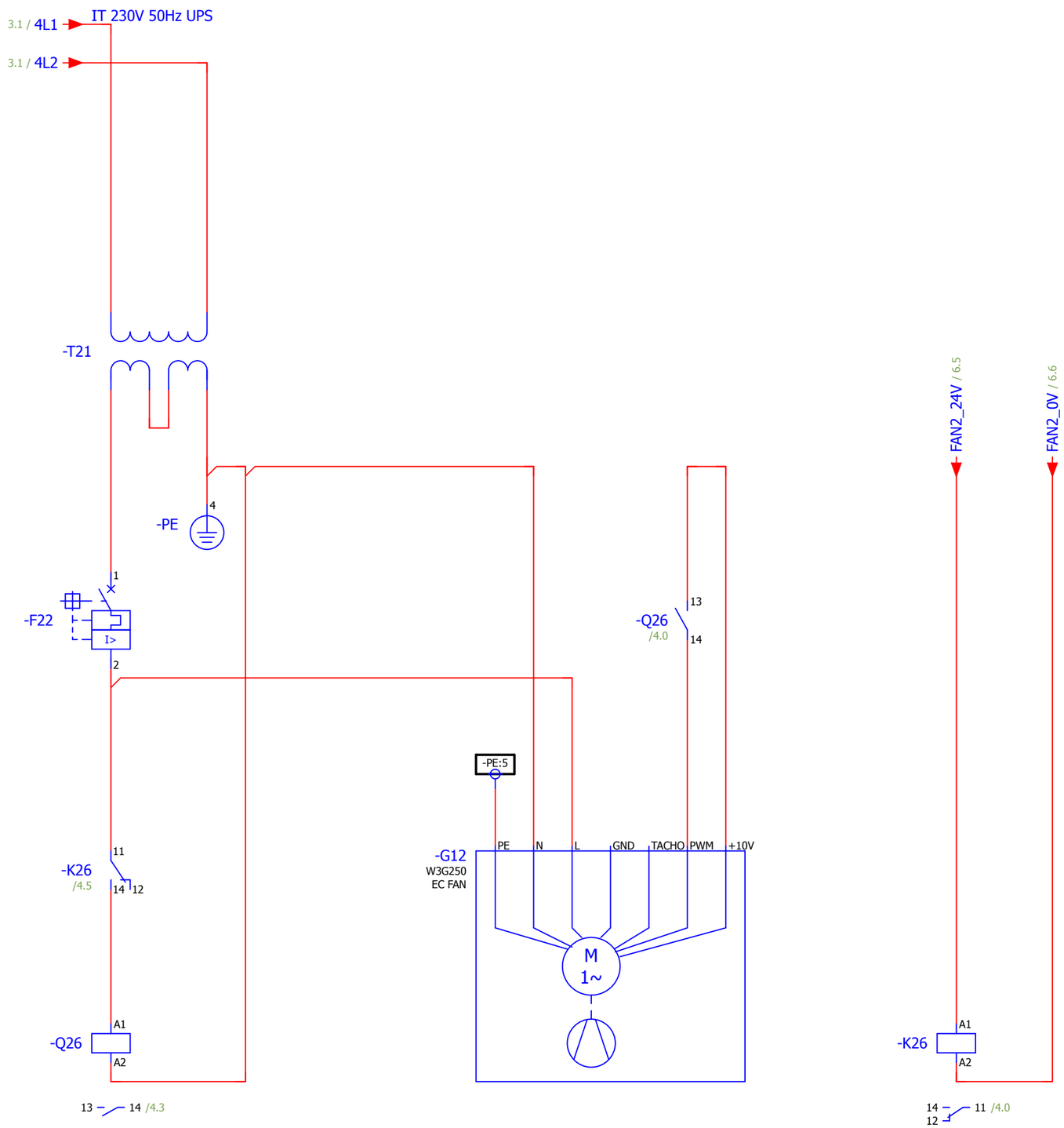

KONTAKTOR
VENTILATOR
ORMANA

VENTILATOR
ORMANA
+2N2

POMOCNI
KONTAKTOR
VENTILATOR

3

5

	Datum	Ime i prezime	Potpis
Odg. projektant	8/8/2015		
Projektant			
Kontrola			

Investitor/Objekat/Mesto ugradnje
JP "ELEKTROPRIVREDA SRBIJE" OGRANAK RB KOLUBARA LAZAREVAC
ELEKTROPROJEKAT MEDJUTRANSPORTERA SUP-2'

delta inženjering www.deltainzenjering.rs

Naziv crteza :
VENTILATOR

Lokacija :
2N2

Revizija br.

Crtez br. 05/18-3.2-TRP-E-00

= NN_690V
+ 2N2

Page 4
Page 541

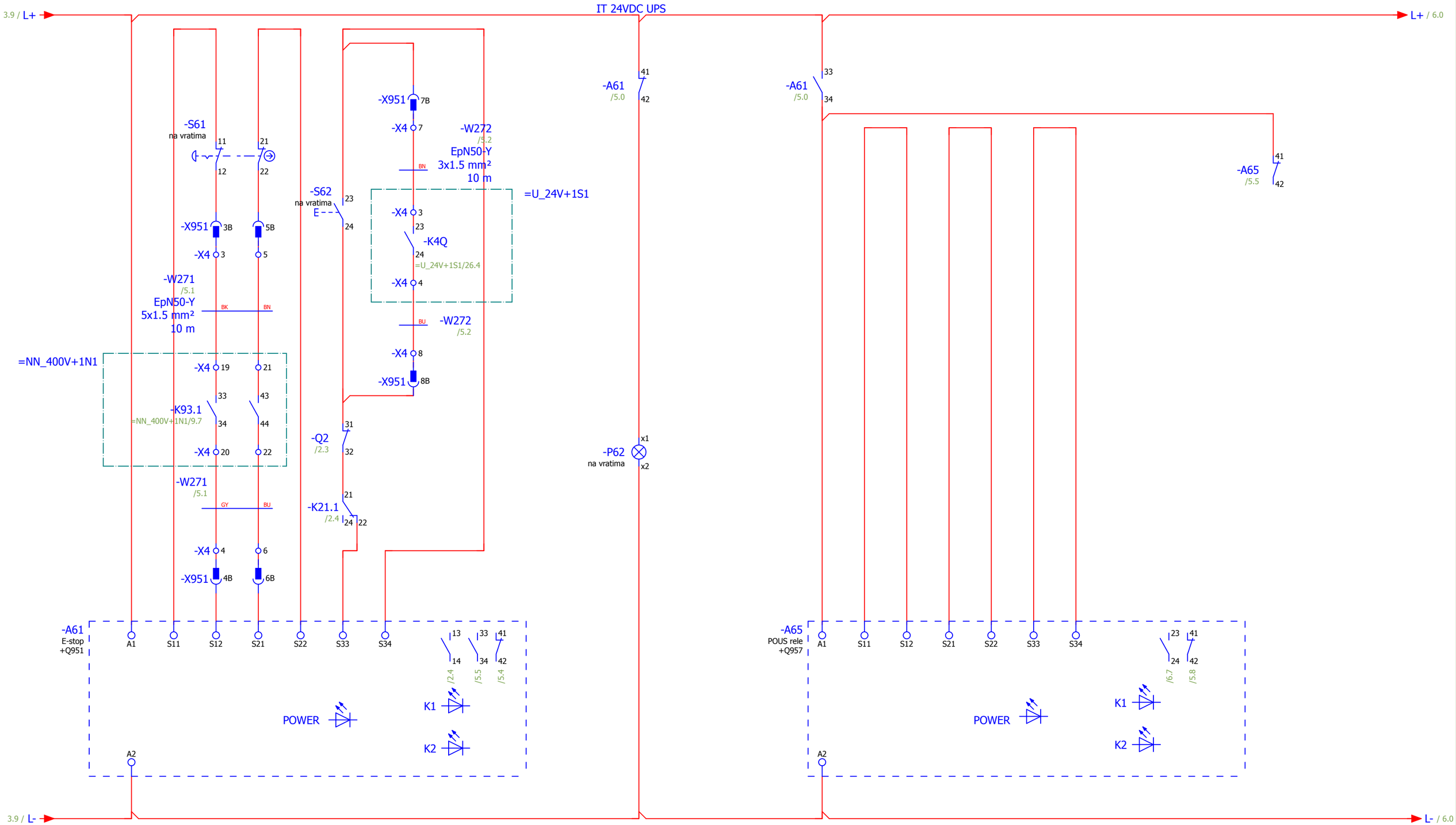

SIGURNOSNI RELE
NUZNI STOP
-A61

NUZNI STOP

NUZNI STOP
RESET

NUZNI STOP
SIGNALIZACIJA

SIGURNOSNI RELE
SPRECAVANJE NEZELJENOG
STARTA
-A65

SPRECAVANJE
NEZELJENOG
STARTA

RESET
SPRECAVANJE
NEZELJENOG
STARTA

SIGNALIZACIJA
SPRECAVANJE
NEZELJENOG
STARTA

4

6

	Datum	Ime i prezime	Potpis
Odg. projektant	8/25/2015		
Projektant			
Kontrola			

Investitor/Objekat/Mesto ugradnje
JP "ELEKTROPRIVREDA SRBIJE" OGRANAK RB KOLUBARA LAZAREVAC
ELEKTROPROJEKAT MEDJUTRANSPORTERA SUP-2'

delta inženjering www.deltainzenjering.rs

Naziv crteza :
SIGURNOSNI RELEJI

Lokacija :
2N2

Revizija br.

Crtez br. 05/18-3.2-TRP-E-00

= NN_690V
+ 2N2

Page 5
Page 541

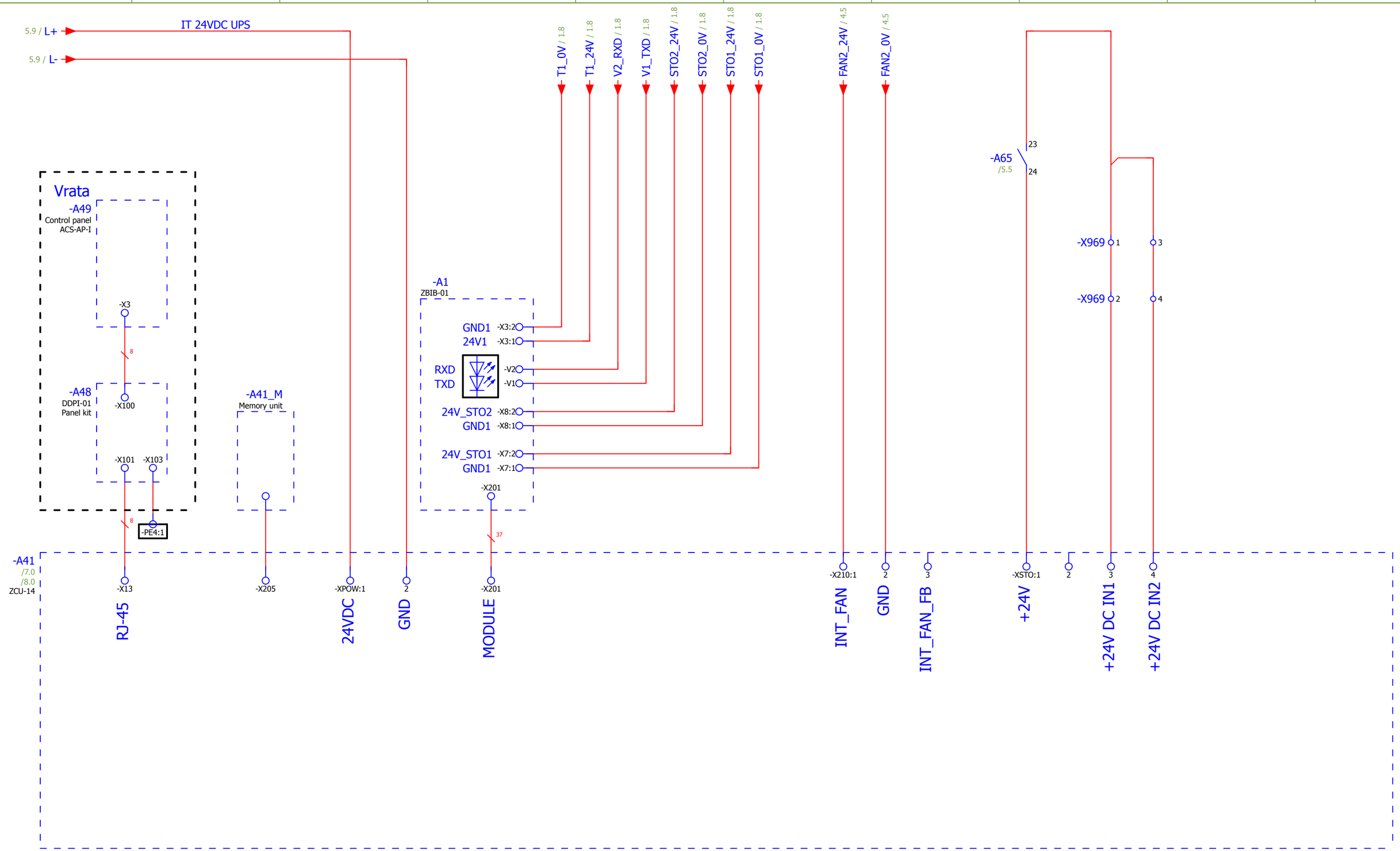

UPRAVLJACKA PLOCA REGULATORA -A41

PANEL

MEMORIJSKA KARTICA

NAPAJANJE

INTERFEJS MODUL

INTERNI VENTILATOR 2

SIGURNO ISKLJUCENJE MOMENTA

5

7

	Datum	Ime i prezime	Potpis
Odg. projektant	7/29/2015		
Projektant			
Kontrola			

Investitor/Objekat/Mesto ugradnje
JP "ELEKTROPRIVREDA SRBIJE" OGRANAK RB KOLUBARA LAZAREVAC
ELEKTROPROJEKAT MEDJUTRANSPORTERA SUP-2'

delta inženjering www.deltainzenjering.rs

Naziv crteza :
UPRAVLJACKA PLOCA REGULATORA 2

Lokacija :
2N2

Revizija br.

Crtez br. 05/18-3.2-TRP-E-00

= NN_690V
+ 2N2

Page 6
Page 541

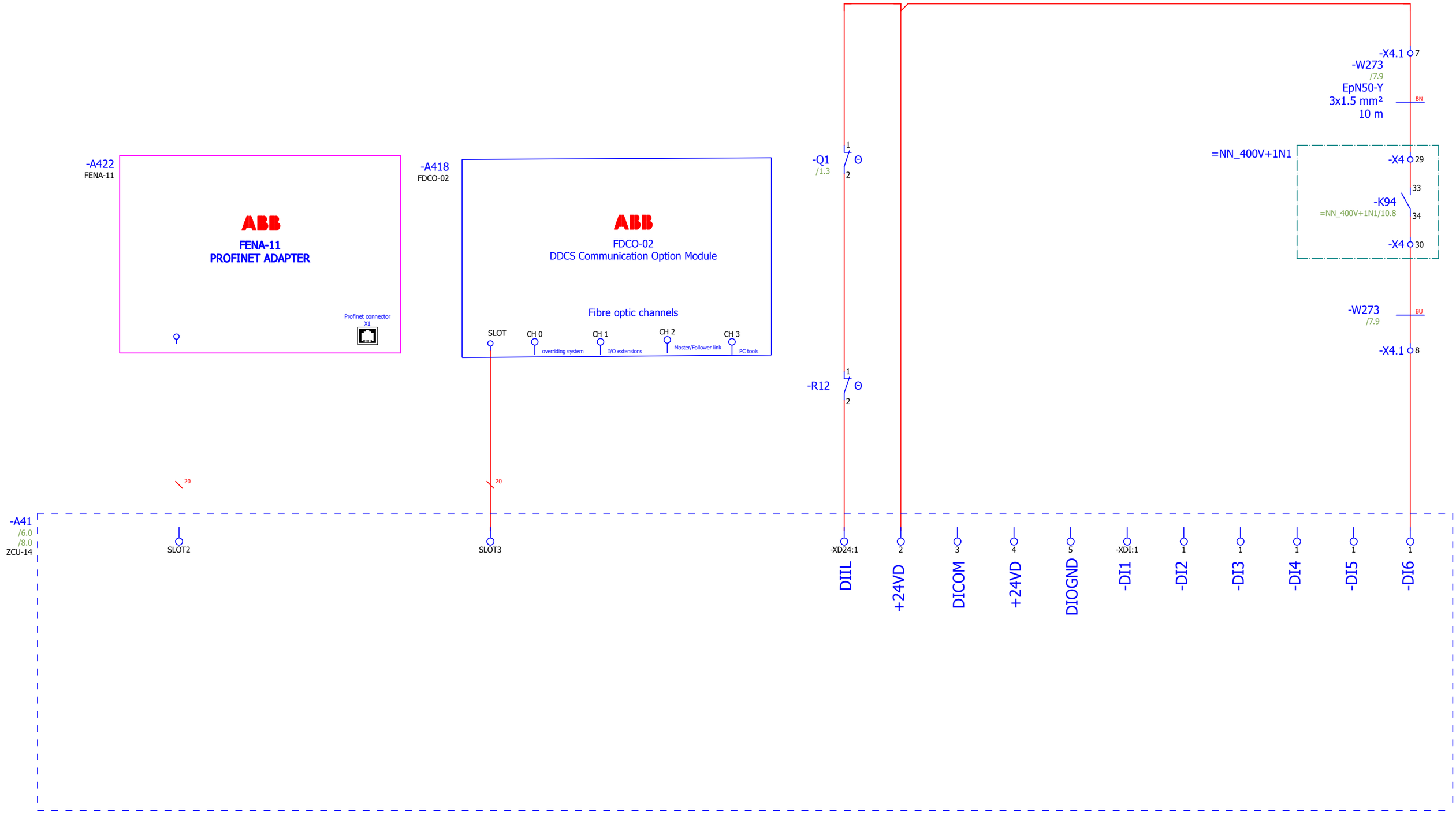

UPRAVLJACKA PLOCA REGULATORA -A41

PROFIBUS DP MODUL

DDCS LINK MODUL

START BLOKADA

DIGITALNI ULAZI

TRAKA STOP

6

8

	Datum	Ime i prezime	Potpis
Odg. projektant	4/6/2018		
Projektant			
Kontrola			

Investitor/Objekat/Mesto ugradnje
JP "ELEKTROPRIVREDA SRBIJE" OGRANAK RB KOLUBARA LAZAREVAC
ELEKTROPROJEKAT MEDJUTRANSPORTERA SUP-2'

delta inženjering www.deltainzenjering.rs

Naziv crteza :
UPRAVLJACKA PLOCA REGULATORA 2

Lokacija :
2N2

Revizija br.

Crtez br. 05/18-3.2-TRP-E-00

= NN_690V
+ 2N2

Page 7
Page 541

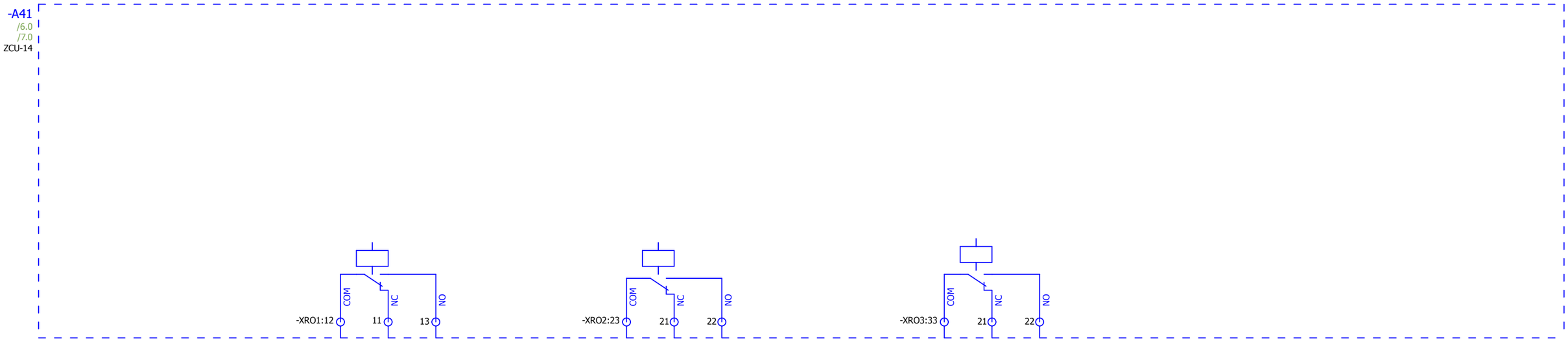

UPRAVLJACKA
PLOCA REGULATORA
-A41

RELEJNI IZLAZ 1
SPREMAN ZA RAD

RELEJNI IZLAZ 2
RADI

RELEJNI IZLAZ 3
KVAR

=NN_400V+1N1/1

	Datum	Ime i prezime	Potpis
Odg. projektant	6/3/2015		
Projektant			
Kontrola			

Investitor/Objekat/Mesto ugradnje
JP "ELEKTROPRIVREDA SRBIJE" OGRANAK RB KOLUBARA LAZAREVAC
ELEKTROPROJEKAT MEDJUTRANSPORTERA SUP-2'

delta inženjering www.deltainzenjering.rs

Naziv crteza :
UPRAVLJACKA PLOCA REGULATORA 2

Lokacija :
2N2

Revizija br.

Crtez br. 05/18-3.2-TRP-E-00

= NN_690V
+ 2N2

Page 8
Page 541

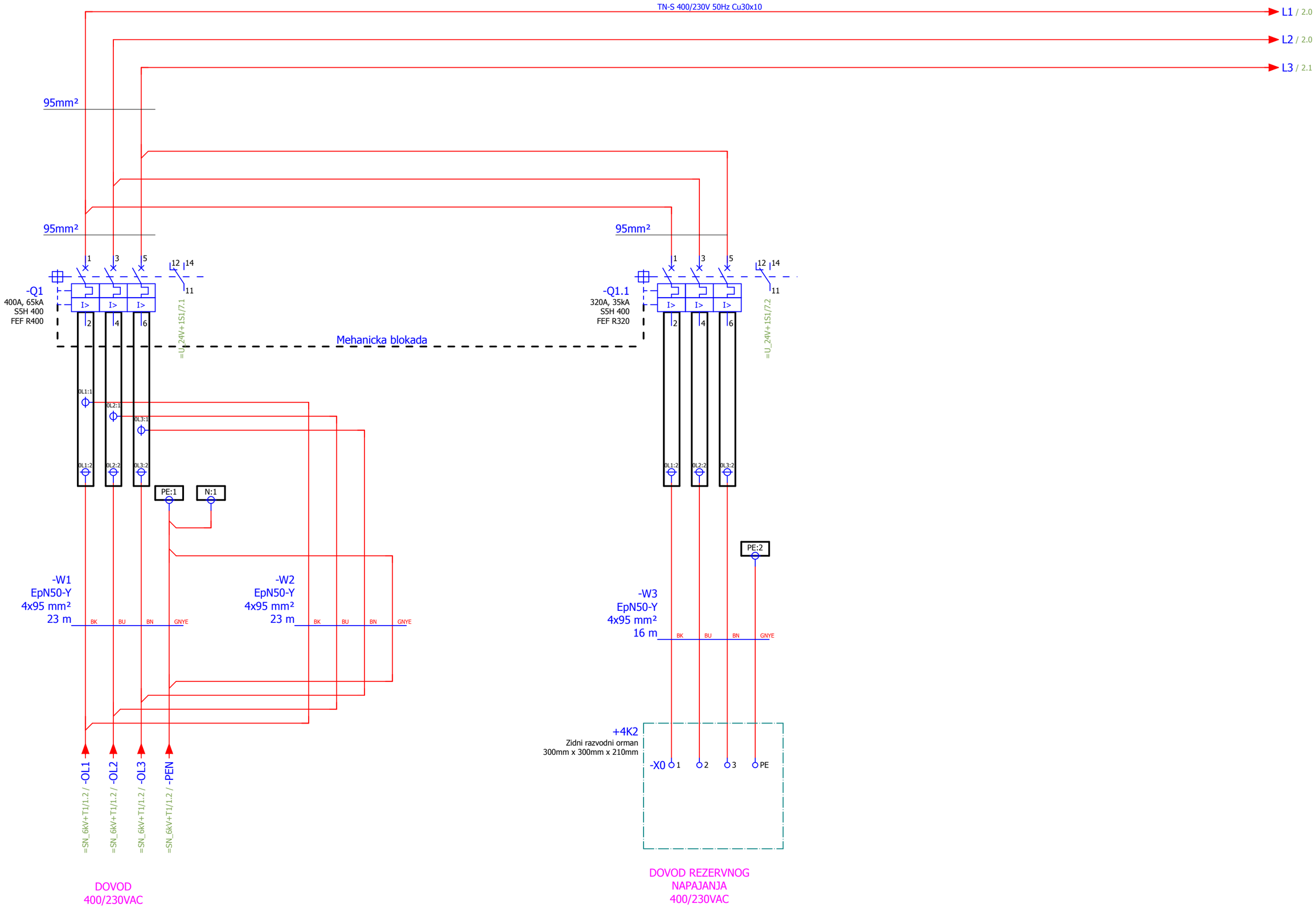

=NN_690V+2N2/8

2

	Datum	Ime i prezime	Potpis
Odg. projektant	5/12/2018		
Projektant			
Kontrola			

Investitor/Objekat/Mesto ugradnje
JP "ELEKTROPRIVREDA SRBIJE" OGRANAK RB KOLUBARA LAZAREVAC
ELEKTROPROJEKAT MEDJUTRANSPORTERA SUP-2'

delta inženjering www.deltainzenjering.rs

Naziv crteza :
DOVOD 400V

Lokacija :
1N1

Revizija br.

Crtez br. 05/18-3.2-TRP-E-00

= NN_400V
+ 1N1

Page 1
Page 541

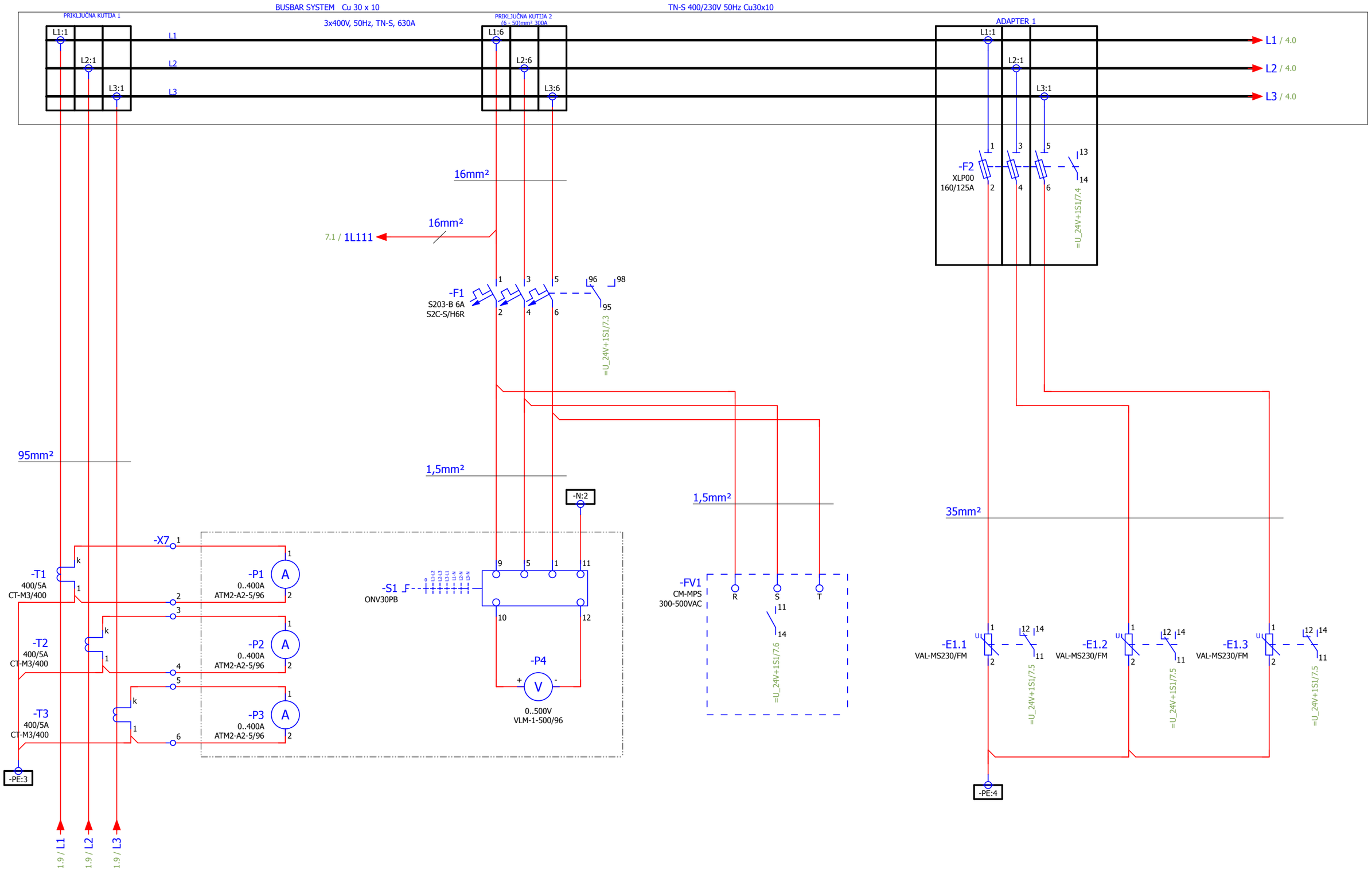

1

4

	Datum	Ime i prezime	Potpis
Odg. projektant	5/12/2018		
Projektant			
Kontrola			

Investitor/Objekat/Mesto ugradnje
JP "ELEKTROPRIVREDA SRBIJE" OGRANAK RB KOLUBARA LAZAREVAC
ELEKTROPROJEKAT MEDJUTRANSPORTERA SUP-2'

delta inženjering www.deltainzenjering.rs

Naziv crteza :
MERENJA I ZASTITA 400V

Lokacija :
1N1

Revizija br.

Crtez br. 05/18-3.2-TRP-E-00

= NN_400V
+ 1N1

Page 2
Page 541

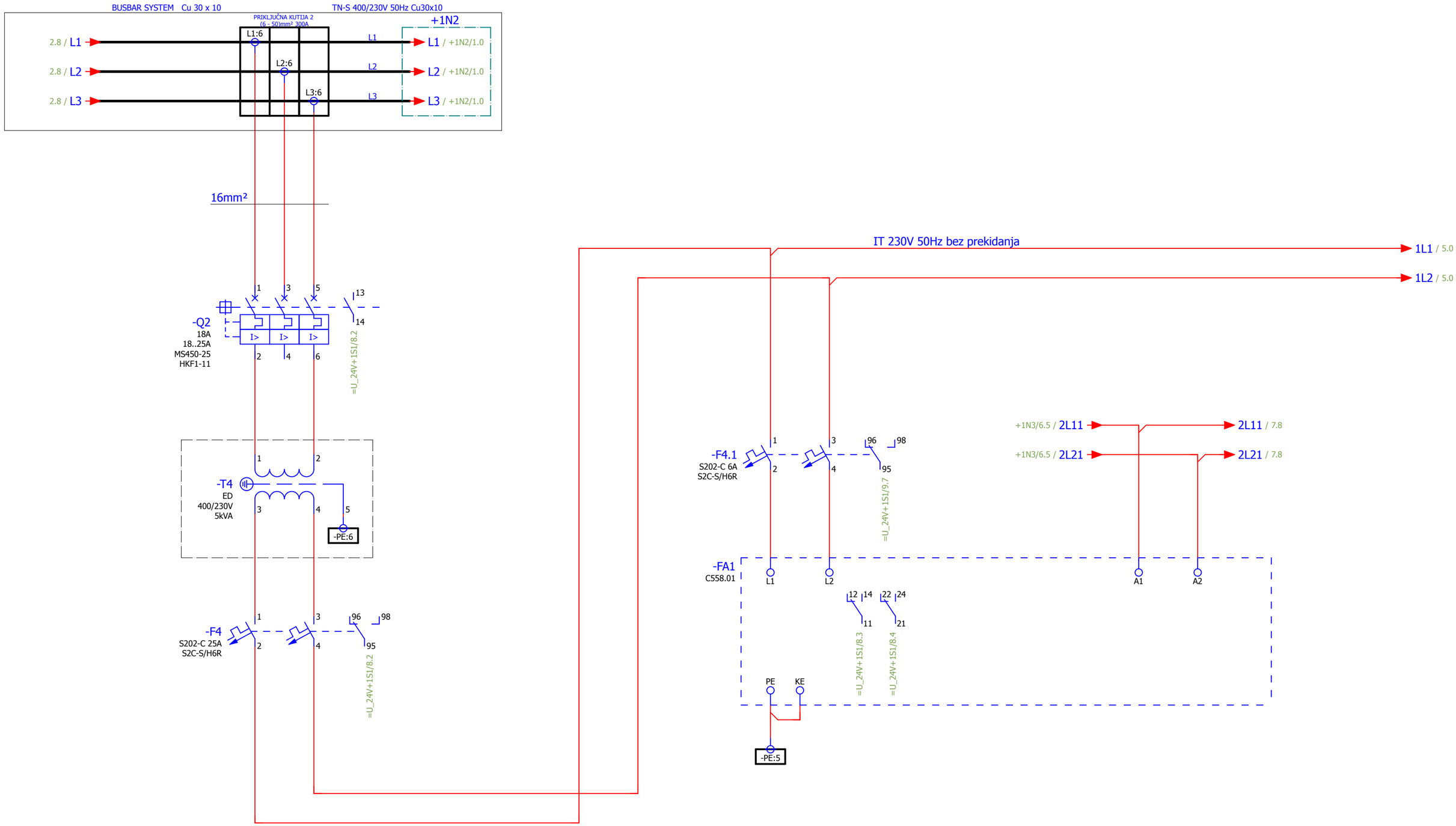

IZVOD 230VAC ZA
KOMANDNI NAPON

KONTROLNIK
IZOLACIJE 230V
I STEPEN

KONTROLNIK
IZOLACIJE 230V
II STEPEN

2

5

	Datum	Ime i prezime	Potpis
Odg. projektant	5/12/2018		
Projektant			
Kontrola			

Investitor/Objekat/Mesto ugradnje
JP "ELEKTROPRIVREDA SRBIJE" OGRANAK RB KOLUBARA LAZAREVAC
ELEKTROPROJEKAT MEDJUTRANSPORTERA SUP-2'

delta inženjering www.deltainzenjering.rs

Naziv crteza :
KOMANDNI NAPON 230V BEZ PREKIDANJA

Lokacija :
1N1

Revizija br.

Crtez br. 05/18-3.2-TRP-E-00

= NN_400V
+ 1N1

Page 4
Page 541

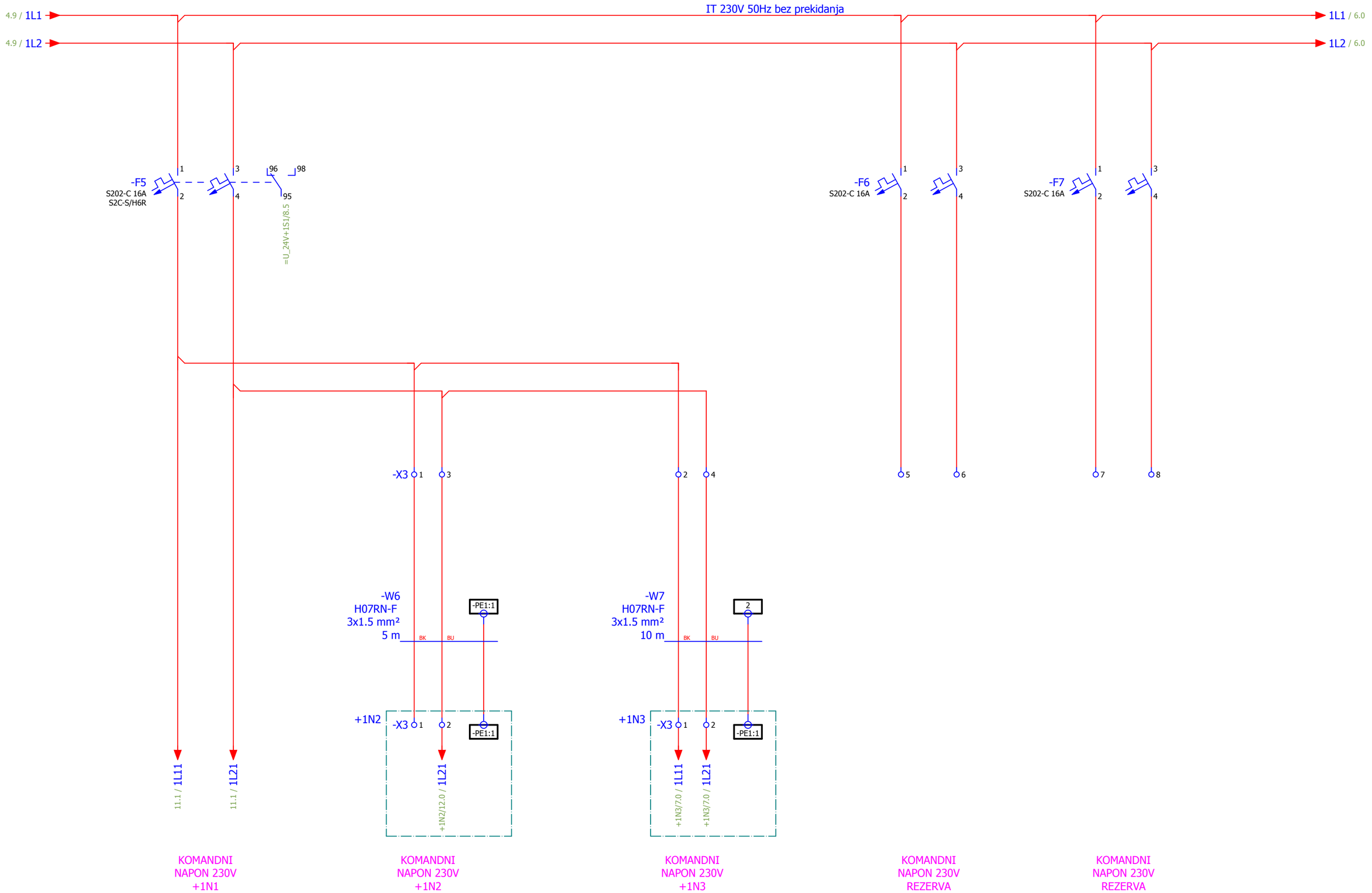

4 6

	Datum	Ime i prezime	Potpis
Odg. projektant	5/12/2018		
Projektant			
Kontrola			

Investitor/Objekat/Mesto ugradnje
JP "ELEKTROPRIVREDA SRBIJE" OGRANAK RB KOLUBARA LAZAREVAC
ELEKTROPROJEKAT MEDJUTRANSPORTERA SUP-2'

delta inženjering www.deltainzenjering.rs

Naziv crteza :
RAZVOD KOMANDNOG NAPONA 230V BEZ PREKIDANJA

Lokacija :
1N1

Revizija br.

Crtez br. 05/18-3.2-TRP-E-00

= NN_400V
+ 1N1

Page 5
Page 541

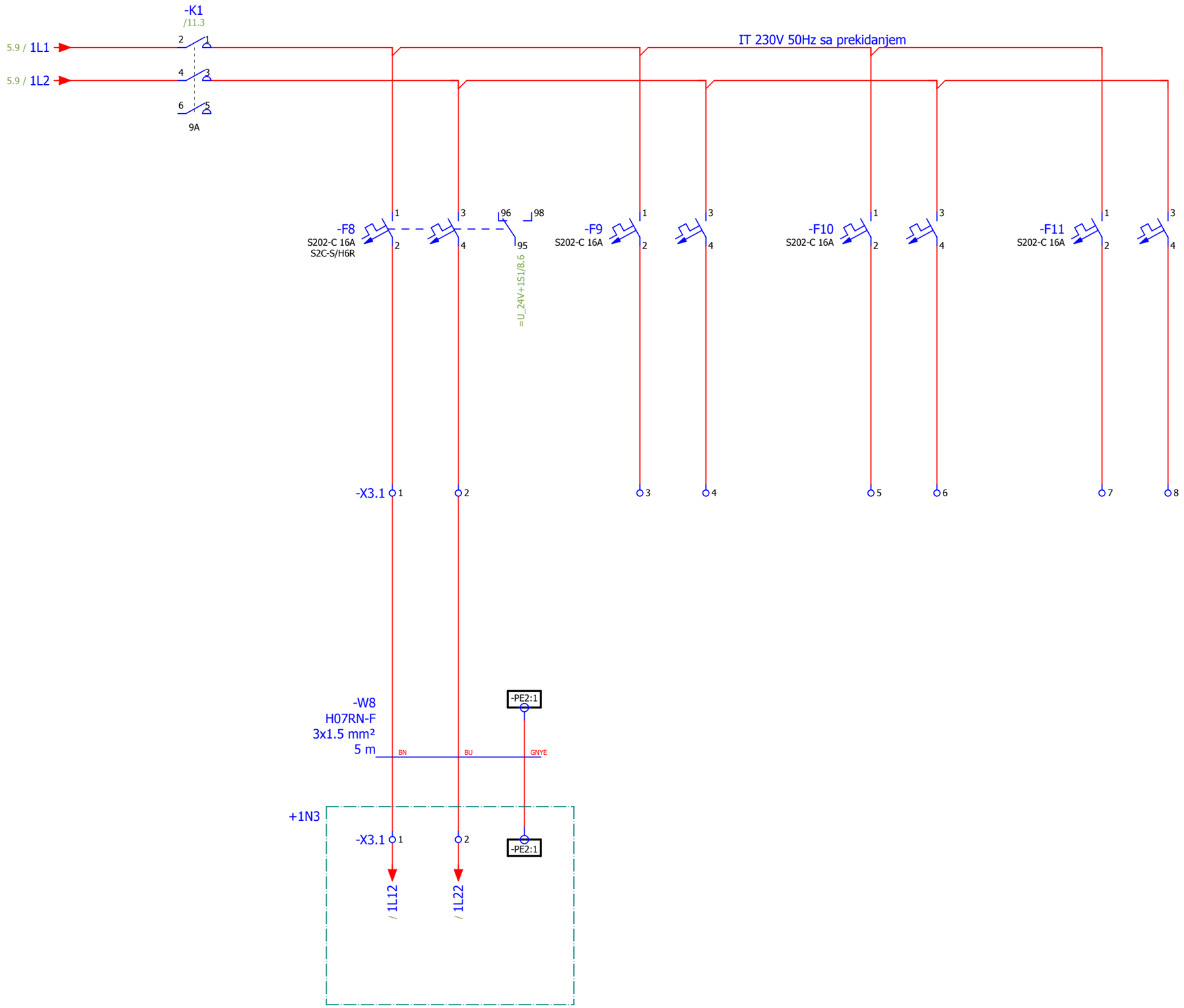

UKLJUCENJE KOMANDNOG NAPONA 230V

KOMANDNI NAPON 230V SA PREKIDANJEM +1N3

KOMANDNI NAPON 230V SA PREKIDANJEM REZERVA

KOMANDNI NAPON 230V SA PREKIDANJEM REZERVA

KOMANDNI NAPON 230V SA PREKIDANJEM REZERVA

5 7

	Datum	Ime i prezime	Potpis
Odg. projektant	5/12/2018		
Projektant			
Kontrola			

Investitor/Objekat/Mesto ugradnje
JP "ELEKTROPRIVREDA SRBIJE" OGRANAK RB KOLUBARA LAZAREVAC
ELEKTROPROJEKAT MEDJUTRANSPORTERA SUP-2'

delta inženjering www.deltainzenjering.rs

Naziv crteza : KOMANDNI NAPON 230V SA PREKIDANJEM

Lokacija : 1N1

Revizija br.

Crtez br. 05/18-3.2-TRP-E-00

= NN_400V
+ 1N1

Page 6
Page 541

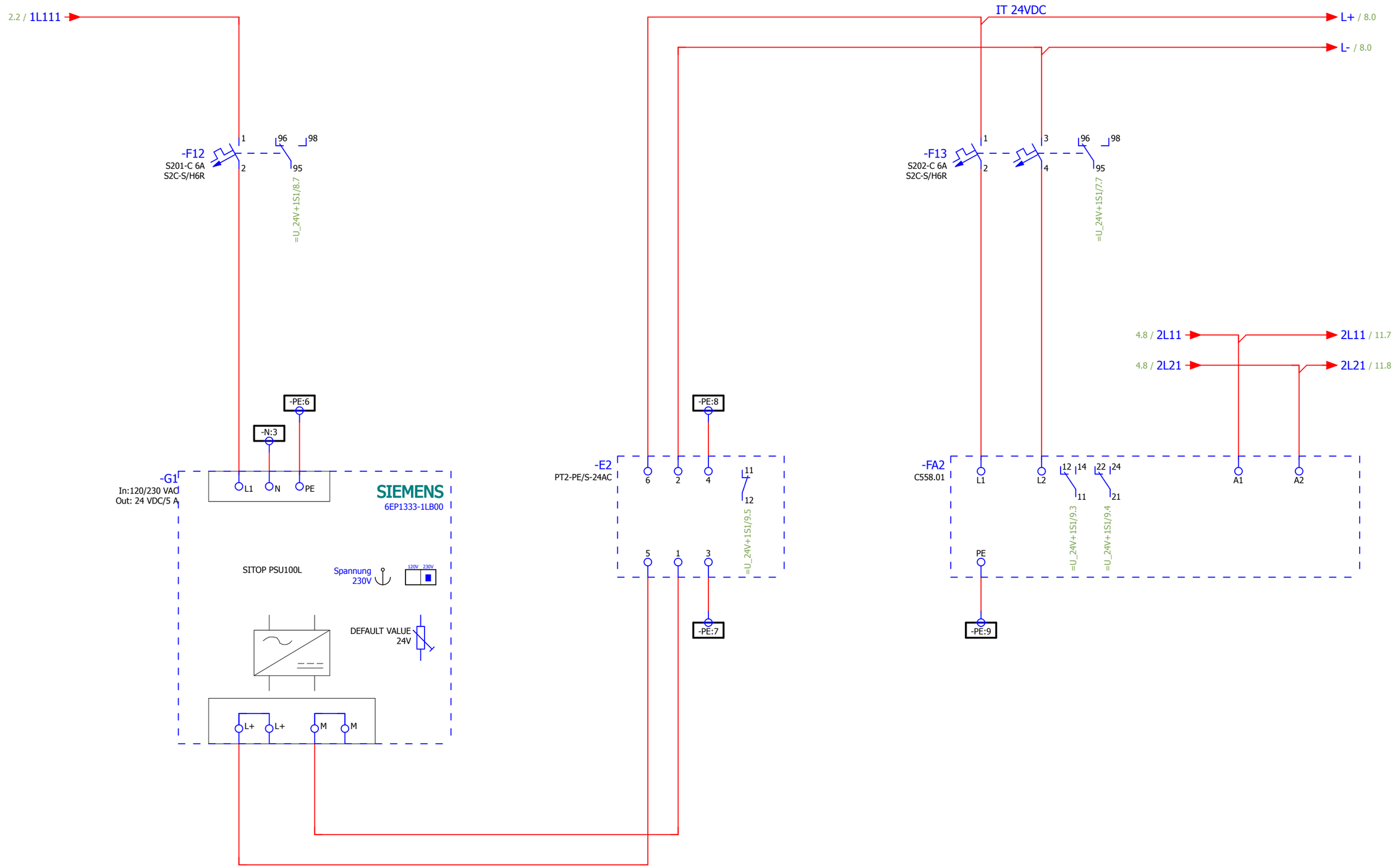

NAPAJANJE
24VDC KRUGA
NUZNI/TRAKA STOP

PRENAPONSKA
ZASTITA 24VAC

KONTROLNIK
IZOLACIJE 24VDC
I STEPEN

KONTROLNIK
IZOLACIJE 24VDC
II STEPEN

6

8

	Datum	Ime i prezime	Potpis
Odg. projektant	5/12/2018		
Projektant			
Kontrola			

Investitor/Objekat/Mesto ugradnje
JP "ELEKTROPRIVREDA SRBIJE" OGRANAK RB KOLUBARA LAZAREVAC
ELEKTROPROJEKAT MEDJUTRANSPORTERA SUP-2'

delta inženjering www.deltainzenjering.rs

Naziv crteza :
NAPAJANJE 24VDC NUZNI/TRAKA STOP

Lokacija :
1N1

Revizija br.

Crtez br. 05/18-3.2-TRP-E-00

= NN_400V
+ 1N1

Page 7
Page 541

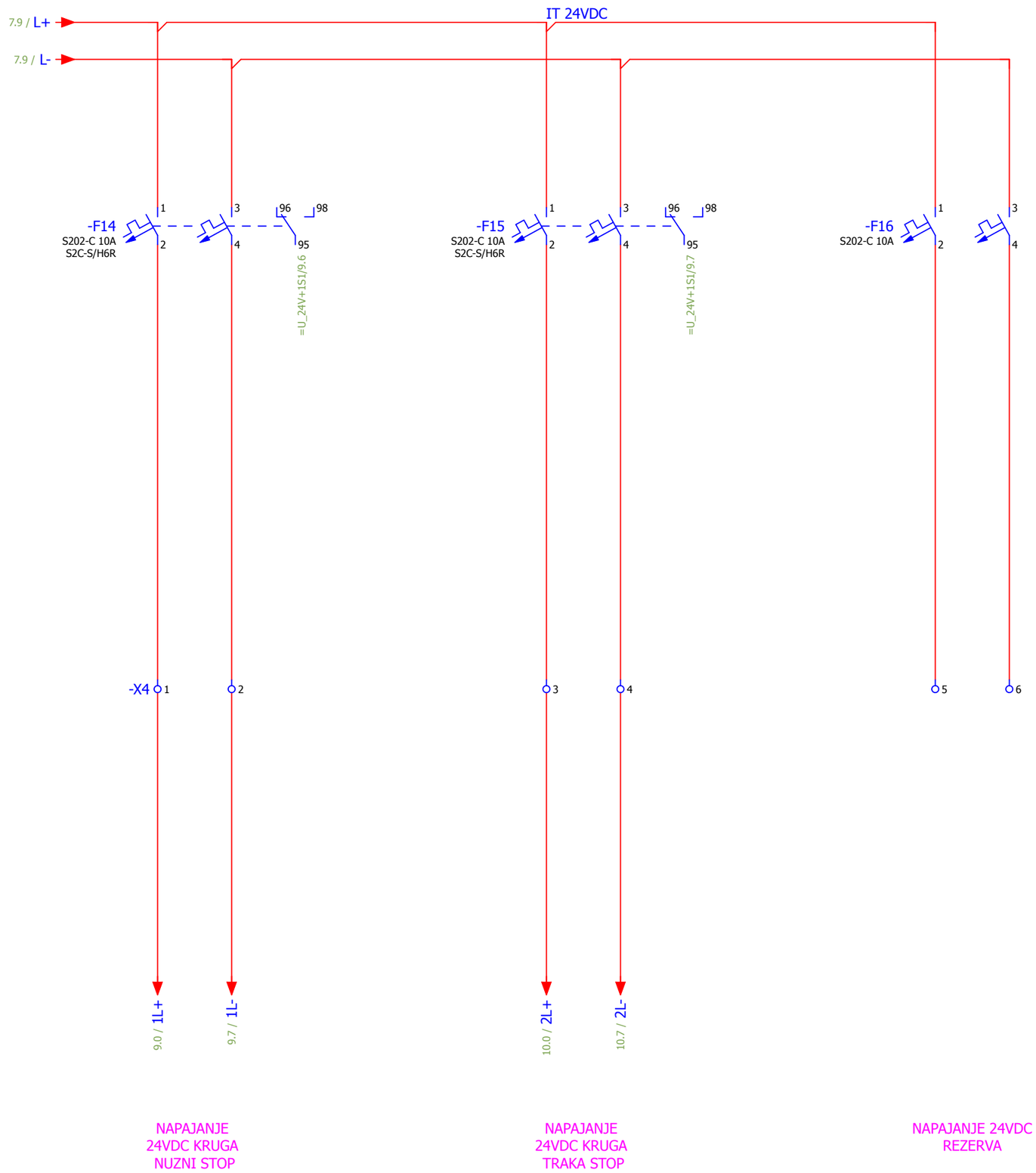

7 9

	Datum	Ime i prezime	Potpis
Odg. projektant	5/12/2018		
Projektant			
Kontrola			

Investitor/Objekat/Mesto ugradnje
JP "ELEKTROPRIVREDA SRBIJE" OGRANAK RB KOLUBARA LAZAREVAC
ELEKTROPROJEKAT MEDJUTRANSPORTERA SUP-2'

delta inženjering www.deltainzenjering.rs

Naziv crteza :
RAZVOD 24VDC NUZNI/TRAKA STOP

Lokacija :
1N1

Revizija br.

Crtez br. 05/18-3.2-TRP-E-00

= NN_400V
+ 1N1

Page 8
Page 541

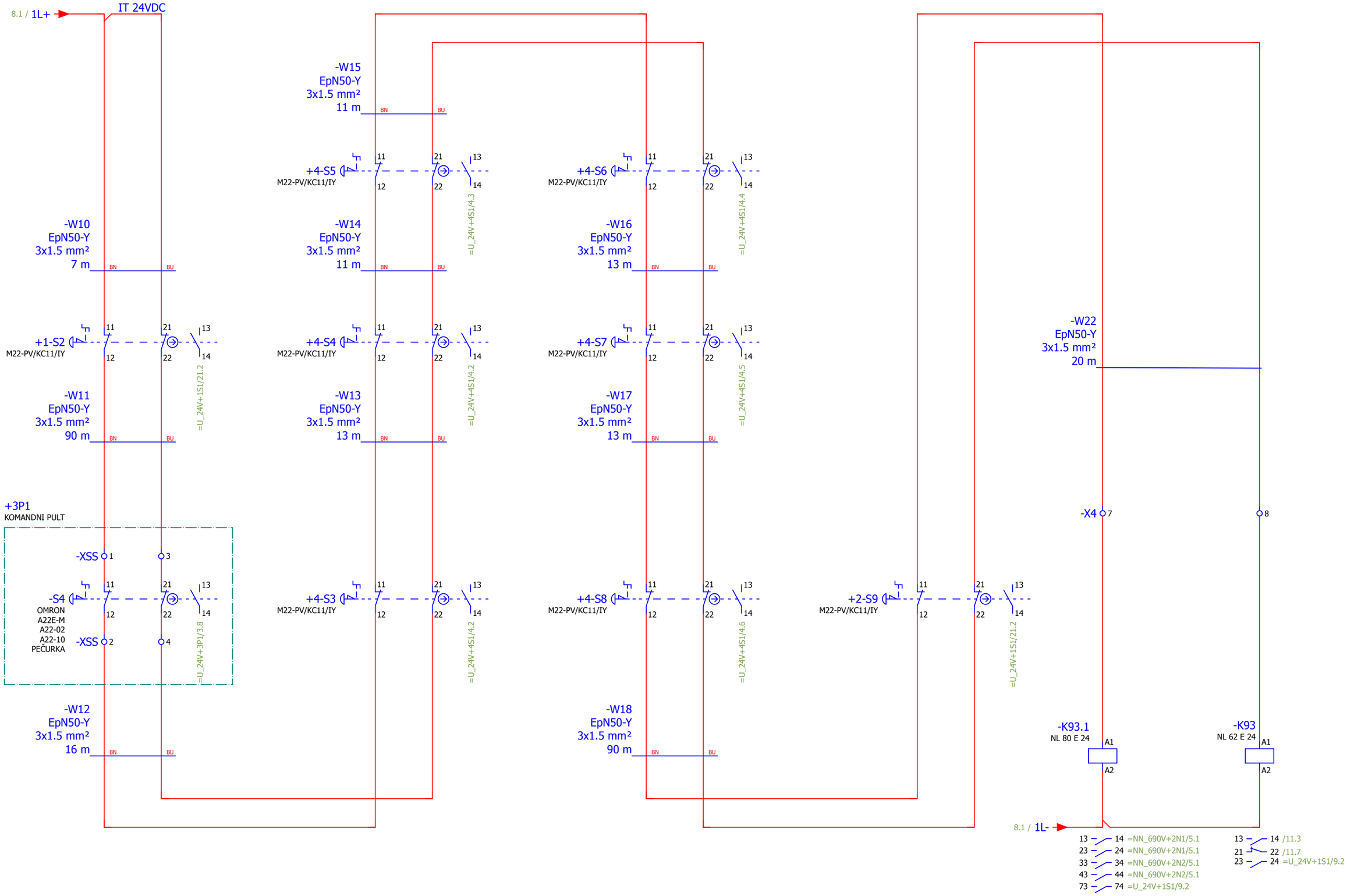

NUZNI STOP
DESNO

NUZNI STOP
LEVO

ZBIRNI NUZNI STOP
DESNO I LEVO
UMNOZAVANJE

ZBIRNI NUZNI STOP
DESNO I LEVO

8

10

	Datum	Ime i prezime	Potpis
Odg. projektant	5/29/2018		
Projektant			
Kontrola			

Investitor/Objekat/Mesto ugradnje
JP "ELEKTROPRIVREDA SRBIJE" OGRANAK RB KOLUBARA LAZAREVAC
ELEKTROPROJEKAT MEDJUTRANSPORTERA SUP-2'

delta inženjering www.deltainzenjering.rs

Naziv crteza :
KRUG NUZNI STOP

Lokacija :
1N1

Revizija br.

Crtez br. 05/18-3.2-TRP-E-00

= NN_400V
+ 1N1

Page 9
Page 541

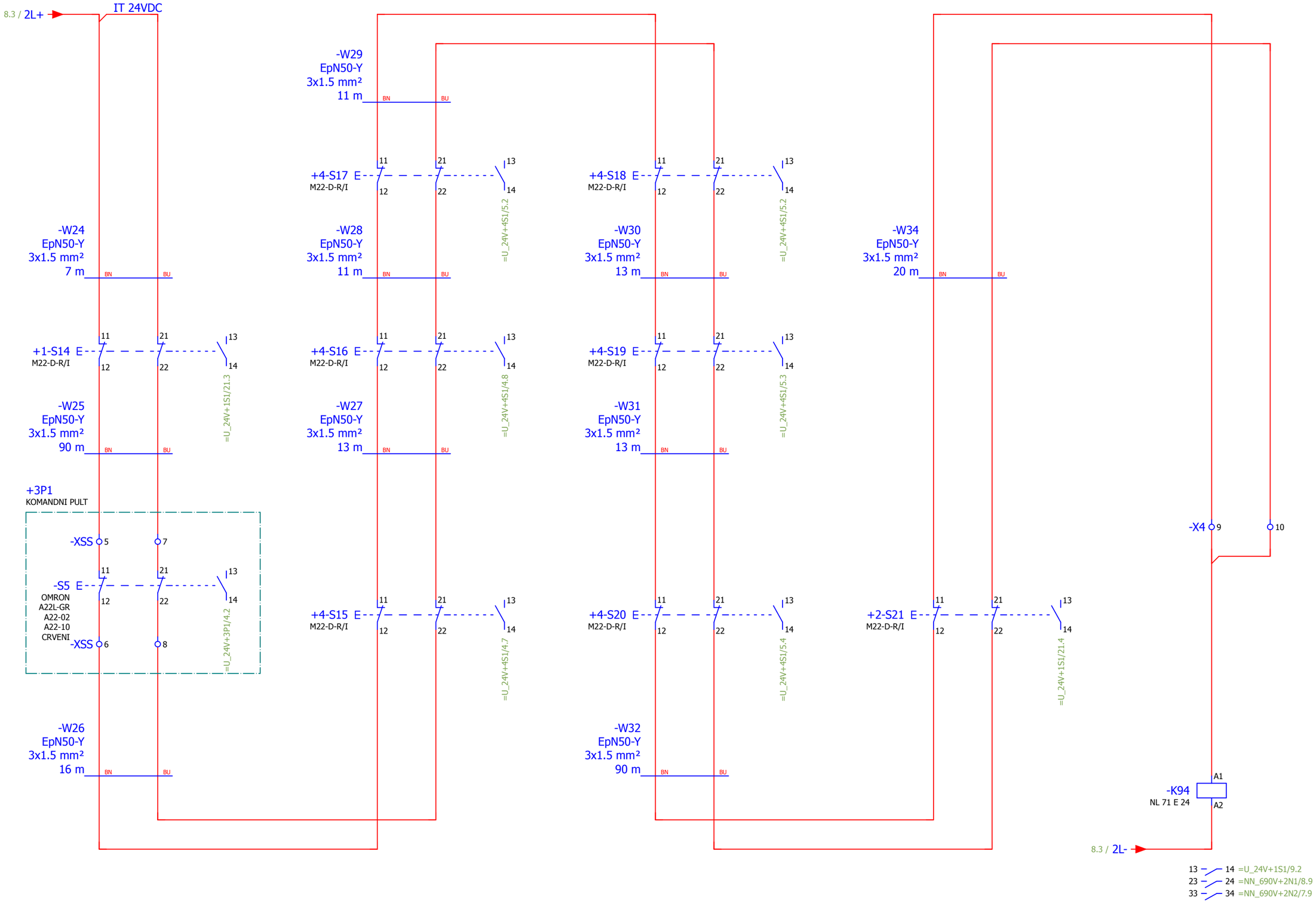

9

11

	Datum	Ime i prezime	Potpis
Odg. projektant	5/29/2018		
Projektant			
Kontrola			

Investitor/Objekat/Mesto ugradnje
JP "ELEKTROPRIVREDA SRBIJE" OGRANAK RB KOLUBARA LAZAREVAC
ELEKTROPROJEKAT MEDJUTRANSPORTERA SUP-2'

delta inženjering www.deltainzenjering.rs

Naziv crteza :
KRUG TASTERA STOP TRAKA

Lokacija :
1N1

Revizija br.

Crtez br. 05/18-3.2-TRP-E-00

= NN_400V
+ 1N1

Page 10
Page 541

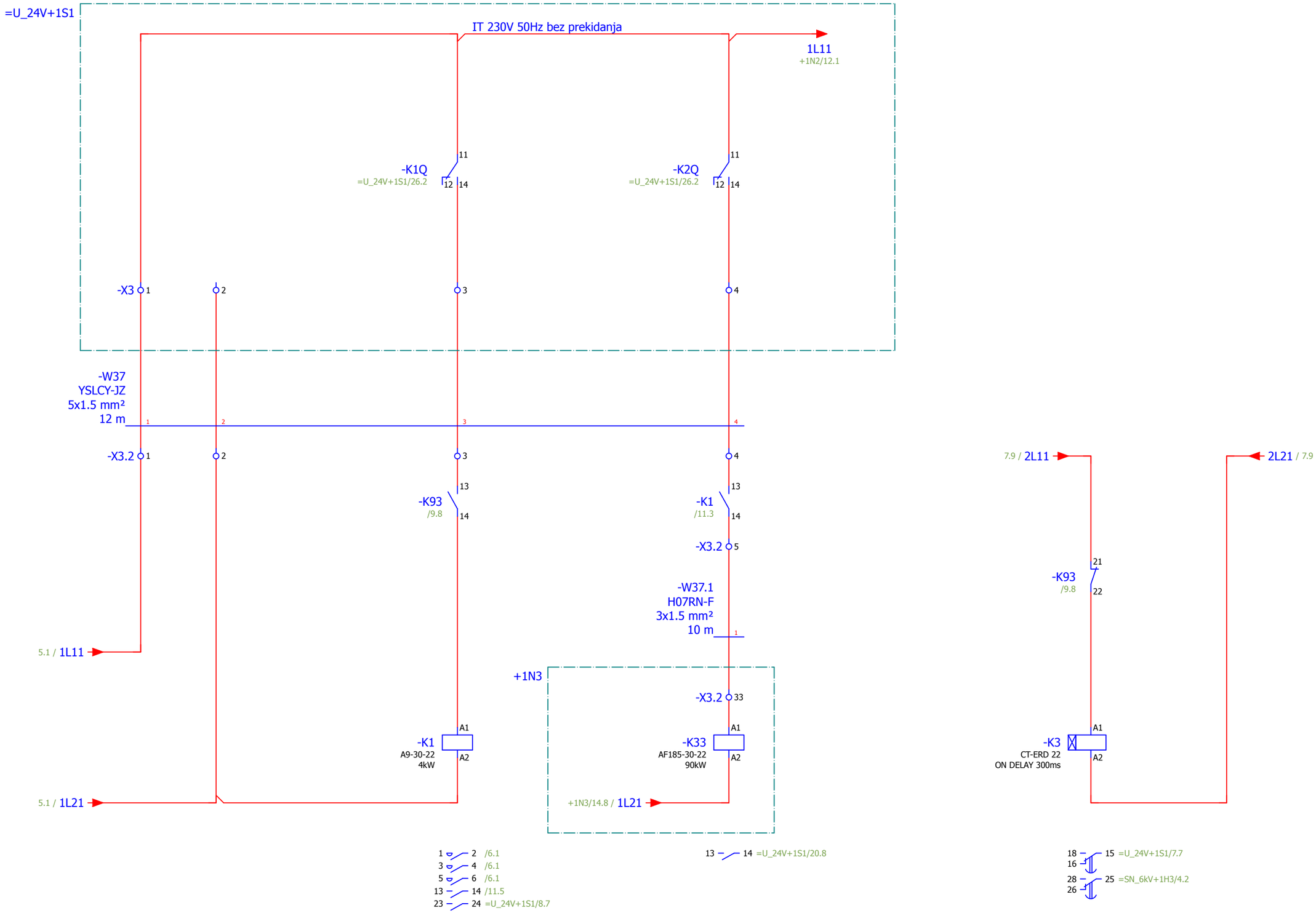

UKLJUCENJE
KOMANDNOG
NAPONA 230VAC

UKLJUCENJE
NAPONA 400VAC
POGON ZATEZANJA

NUZNO ISKLJUCENJE
TRANSFORMATORA
-T1 6/0.69kV

	Datum	Ime i prezime	Potpis
Odg. projektant	5/12/2018		
Projektant			
Kontrola			

Investitor/Objekat/Mesto ugradnje
JP "ELEKTROPRIVREDA SRBIJE" OGRANAK RB KOLUBARA LAZAREVAC
ELEKTROPROJEKAT MEDJUTRANSPORTERA SUP-2'

delta inženjering www.deltainzenjering.rs

Naziv crteza :
UKLJUCENJE KOMANDNOG NAPONA 230VAC

Lokacija :
1N1

Revizija br.

Crtez br. 05/18-3.2-TRP-E-00

= NN_400V
+ 1N1

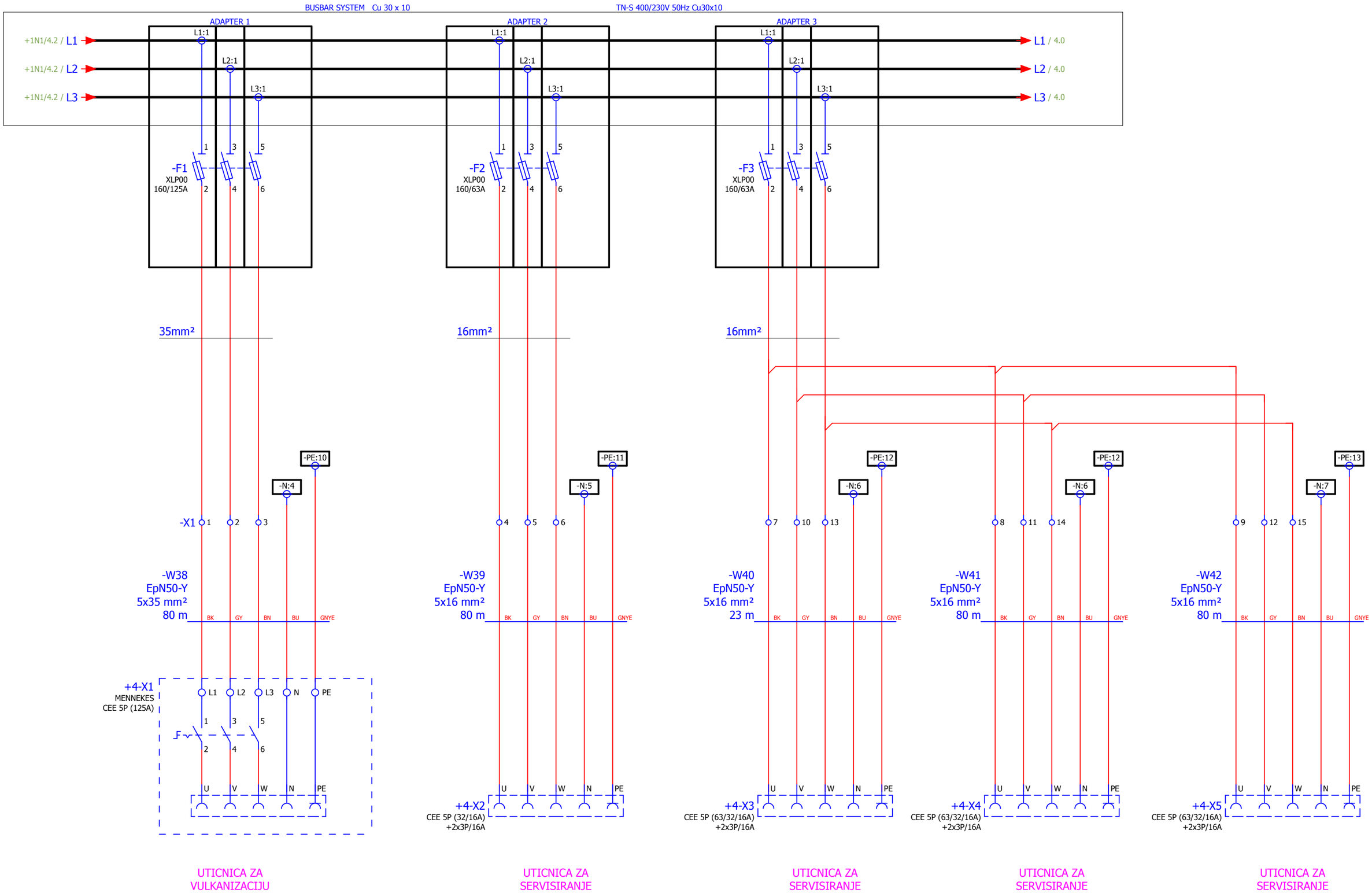

+1N1/11

2

	Datum	Ime i prezime	Potpis
Odg. projektant	5/29/2018		
Projektant			
Kontrola			

Investitor/Objekat/Mesto ugradnje
JP "ELEKTROPRIVREDA SRBIJE" OGRANAK RB KOLUBARA LAZAREVAC
ELEKTROPROJEKAT MEDJUTRANSPORTERA SUP-2'

delta inženjering www.deltainzenjering.rs

Naziv crteza :
NAPAJANJE 400/230VAC ZA UTICNICE

Lokacija :
1N2

Revizija br.

Crtez br. 05/18-3.2-TRP-E-00

= NN_400V
+ 1N2

Page 1
Page 541

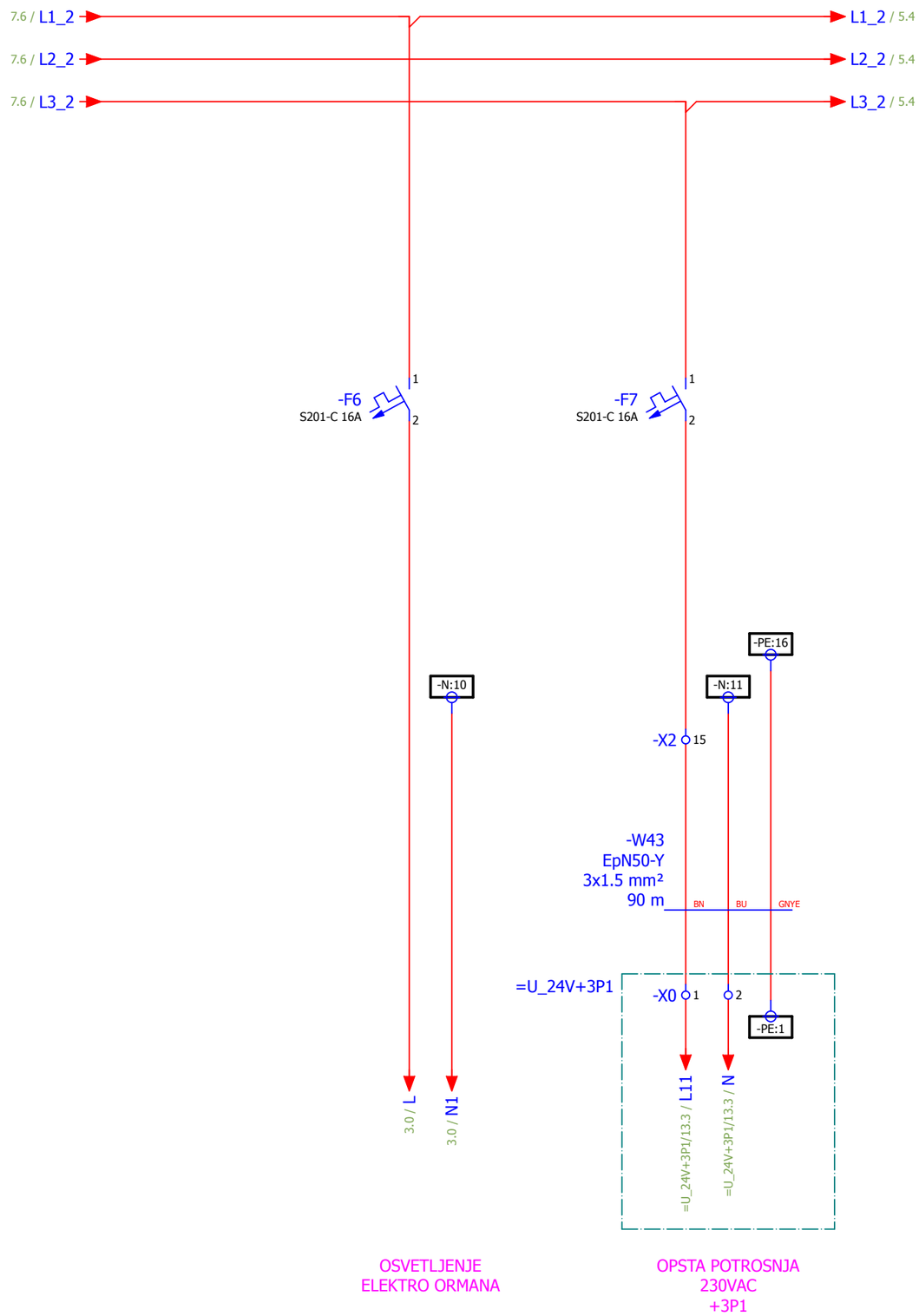

	Datum	Ime i prezime	Potpis
Odg. projektant	5/29/2018		
Projektant			
Kontrola			

Investitor/Objekat/Mesto ugradnje
JP "ELEKTROPRIVREDA SRBIJE" OGRANAK RB KOLUBARA LAZAREVAC
ELEKTROPROJEKAT MEDJUTRANSPORTERA SUP-2'

delta inženjering www.deltainzenjering.rs

Naziv crteza :
OPSTA POTROSNJA 400VAC

Lokacija :
1N2

Revizija br.

Crtez br. 05/18-3.2-TRP-E-00

= NN_400V
+ 1N2

Page 2
Page 541

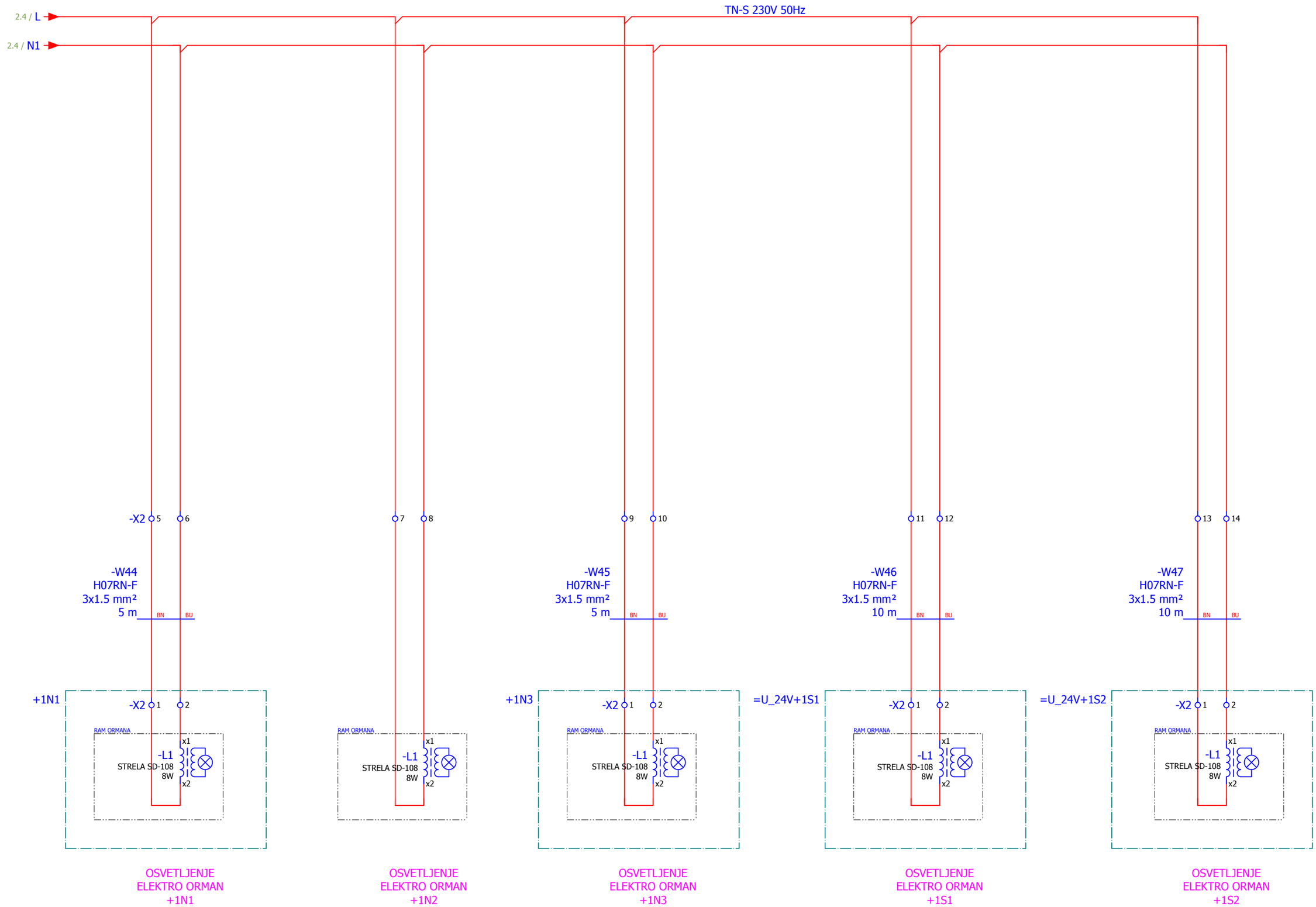

2 4

	Datum	Ime i prezime	Potpis
Odg. projektant	5/12/2018		
Projektant			
Kontrola			

Investitor/Objekat/Mesto ugradnje
JP "ELEKTROPRIVREDA SRBIJE" OGRANAK RB KOLUBARA LAZAREVAC
ELEKTROPROJEKAT MEDJUTRANSPORTERA SUP-2'

delta inženjering www.deltainzenjering.rs

Naziv crteza :
OSVETLJENJE ELEKTRO ORMANA

Lokacija :
1N2

Revizija br.

= NN_400V
+ 1N2

Crtez br. 05/18-3.2-TRP-E-00

Page 3
Page 541

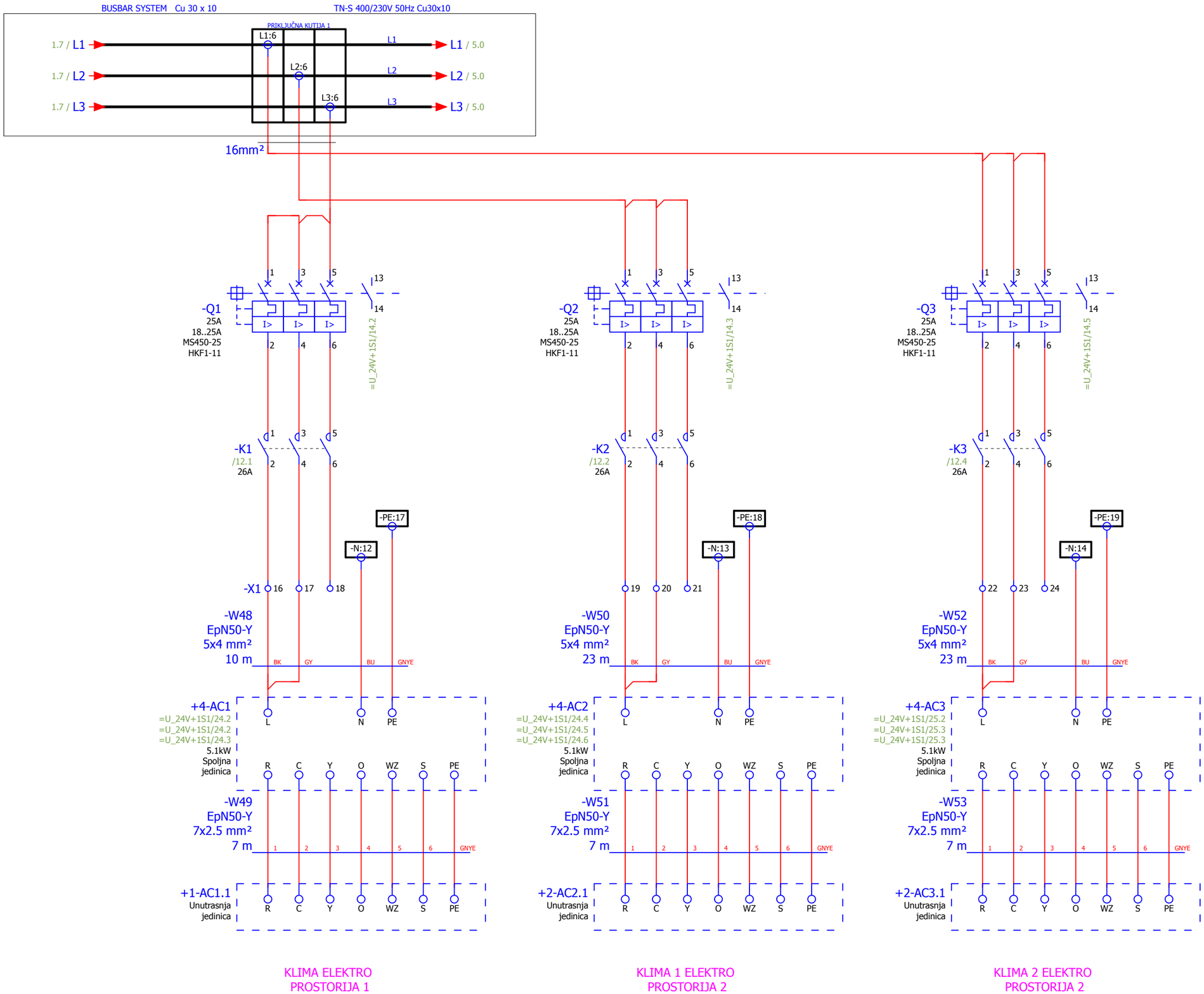

	Datum	Ime i prezime	Potpis	Investitor/Objekat/Mesto ugradnje		Naziv crteza :	Revizija br.	= NN_400V
Odg. projektant	5/12/2018			JP "ELEKTROPRIVREDA SRBIJE" OGRANAK RB KOLUBARA LAZAREVAC	delta inženjering www.deltainzenjering.rs	KLIMATIZACIJA ELEKTRO PROSTORIJE		+ 1N2
Projektant				ELEKTROPROJEKAT MEDJUTRANSPORTERA SUP-2'		Lokacija : 1N2	Crtez br. 05/18-3.2-TRP-E-00	Page 4
Kontrola								Page 541

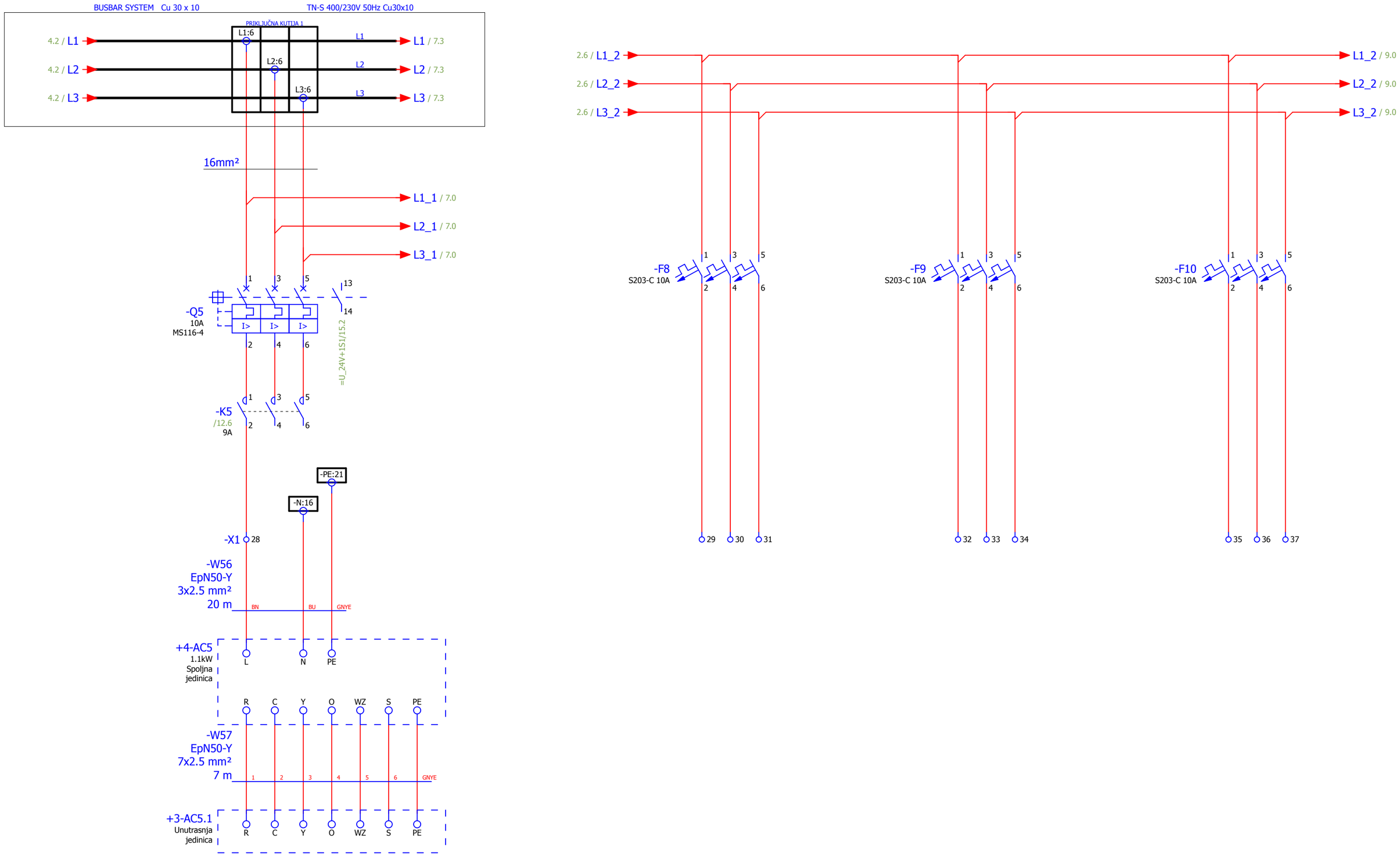

4

7

	Datum	Ime i prezime	Potpis
Odg. projektant	5/12/2018		
Projektant			
Kontrola			

Investitor/Objekat/Mesto ugradnje
JP "ELEKTROPRIVREDA SRBIJE" OGRANAK RB KOLUBARA LAZAREVAC
ELEKTROPROJEKAT MEDJUTRANSPORTERA SUP-2'

delta inženjering www.deltainzenjering.rs

Naziv crteza : KLIMATIZACIJA KABINA

Lokacija : 1N2

Revizija br.

Crtez br. 05/18-3.2-TRP-E-00

= NN_400V
+ 1N2

Page 5
Page 541

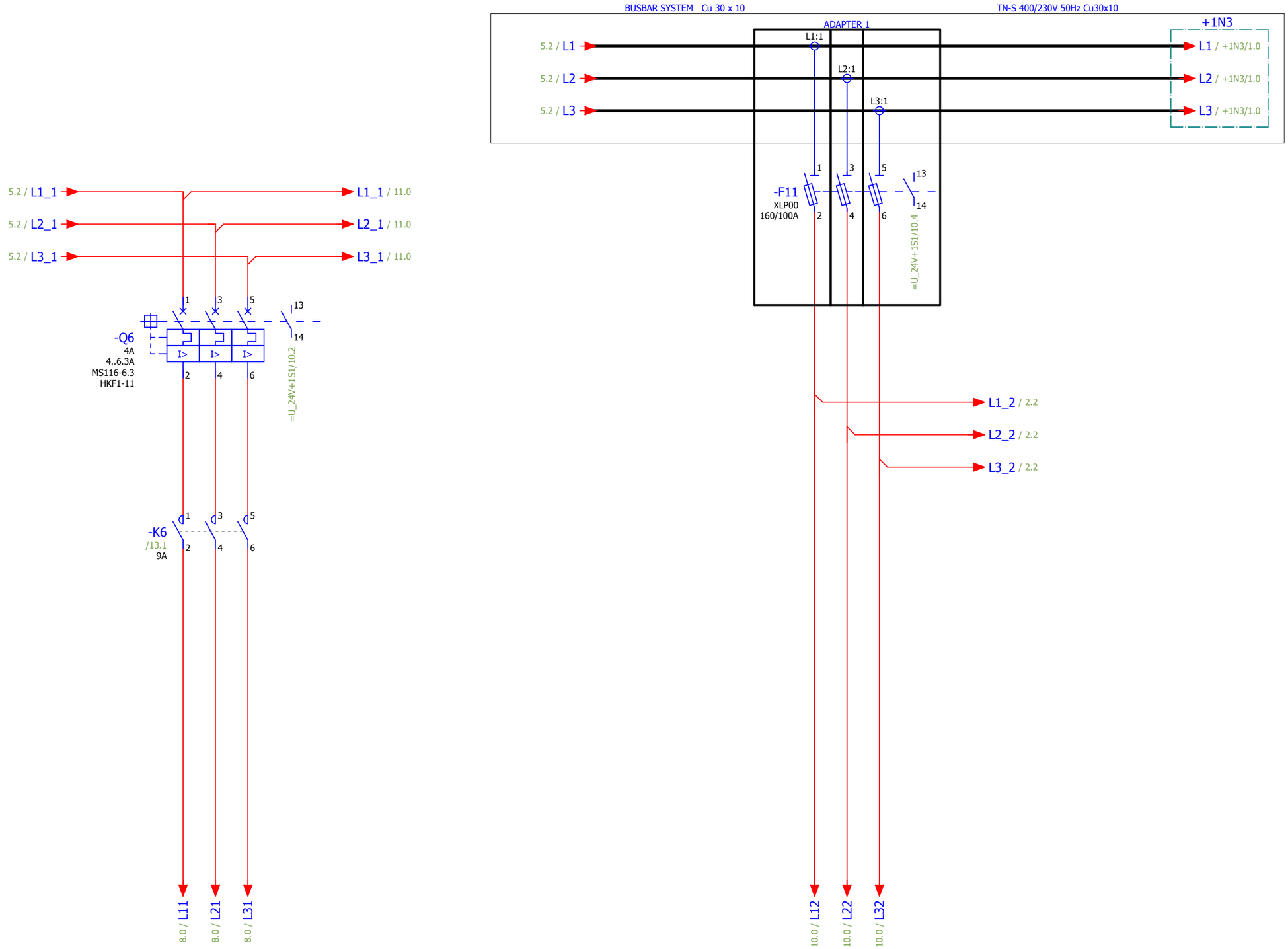

5

8

	Datum	Ime i prezime	Potpis
Odg. projektant	5/12/2018		
Projektant			
Kontrola			

Investitor/Objekat/Mesto ugradnje
JP "ELEKTROPRIVREDA SRBIJE" OGRANAK RB KOLUBARA LAZAREVAC
ELEKTROPROJEKAT MEDJUTRANSPORTERA SUP-2'

delta inženjering www.deltainzenjering.rs

Naziv crteza :
NAPAJANJE 400VAC OTKOCNICI I GREJACI

Lokacija :
1N2

Revizija br.

Crtez br. 05/18-3.2-TRP-E-00

= NN_400V
+ 1N2

Page 7
Page 541

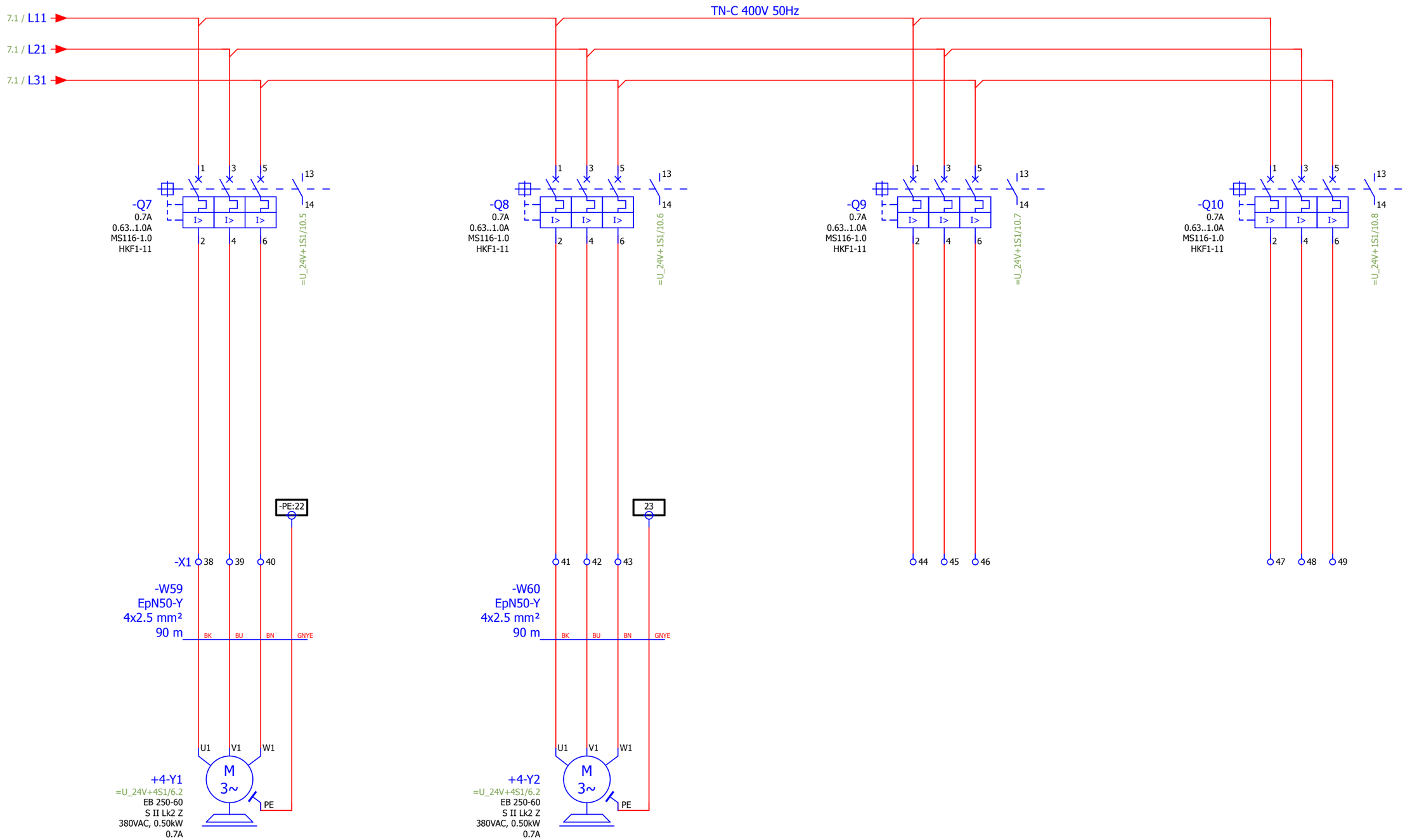

OTKOCNIK
=NN_400V+4-Y1
MOTORA M1
GORNJI LEVI

OTKOCNIK
=NN_400V+4-Y2
MOTORA M2
GORNJI DESNI

REZERVA

REZERVA

	Datum	Ime i prezime	Potpis
Odg. projektant	5/29/2018		
Projektant			
Kontrola			

Investitor/Objekat/Mesto ugradnje
JP "ELEKTROPRIVREDA SRBIJE" OGRANAK RB KOLUBARA LAZAREVAC
ELEKTROPROJEKAT MEDJUTRANSPORTERA SUP-2'

delta inženjering www.deltainzenjering.rs

Naziv crteza :
OTKOCNICI

Lokacija :
1N2

Revizija br.

Crtez br. 05/18-3.2-TRP-E-00

= NN_400V
+ 1N2

Page 8
Page 541

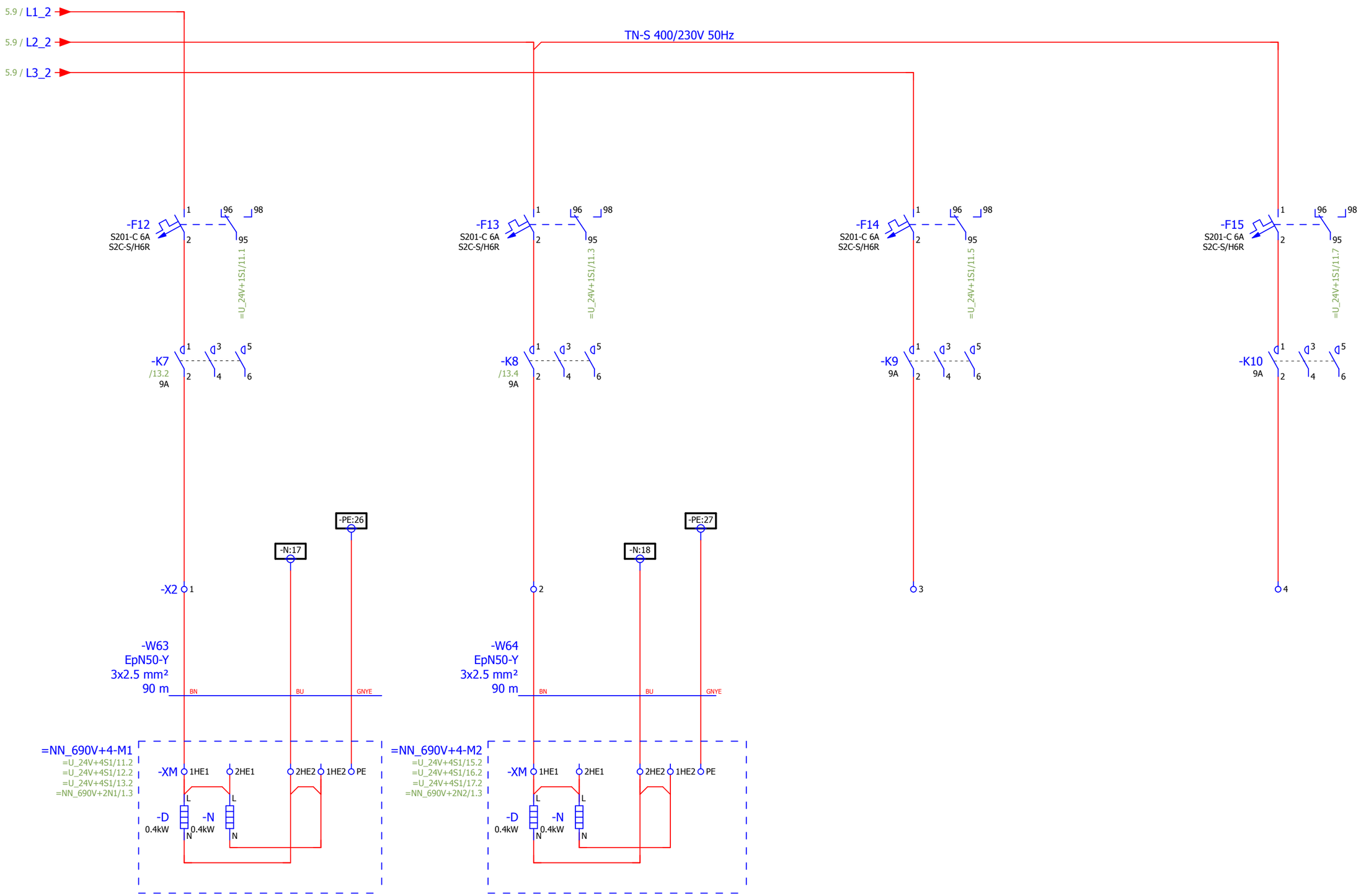

GREJACI
=NN_400V+4-D I -N
MOTORA M1
GORNJI LEVI

GREJACI
=NN_400V+4-D I -N
MOTORA M2
GORNJI DESNI

REZERVA

REZERVA

8

10

	Datum	Ime i prezime	Potpis
Odg. projektant	5/29/2018		
Projektant			
Kontrola			

Investitor/Objekat/Mesto ugradnje
JP "ELEKTROPRIVREDA SRBIJE" OGRANAK RB KOLUBARA LAZAREVAC
ELEKTROPROJEKAT MEDJUTRANSPORTERA SUP-2'

delta inženjering www.deltainzenjering.rs

Naziv crteza :
GREJACI MOTORA

Lokacija :
1N2

Revizija br.

Crtez br. 05/18-3.2-TRP-E-00

= NN_400V
+ 1N2

Page 9
Page 541

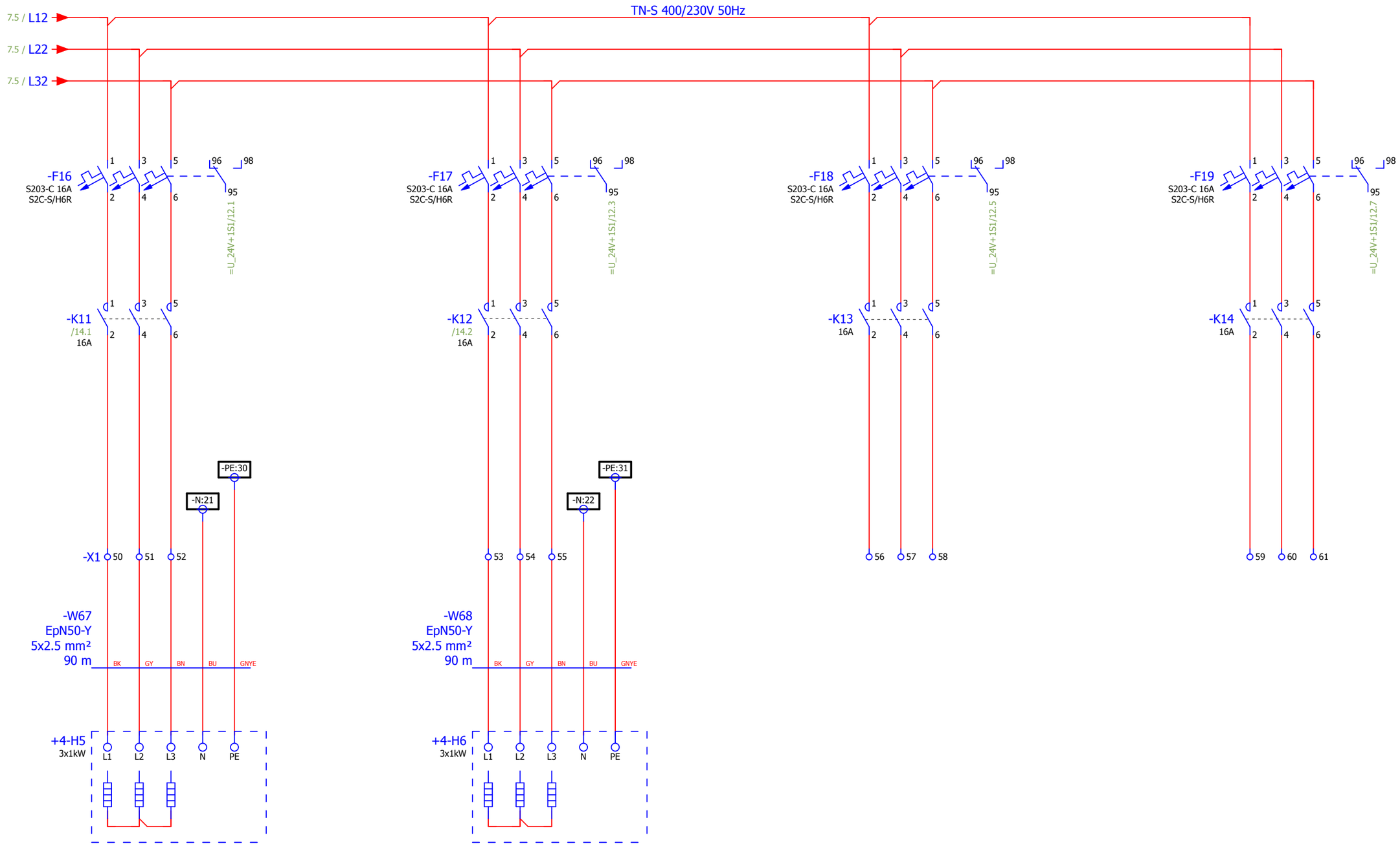

GREJAC REDUKTORA
=NN_400V+4-H5
MOTORA M1
GORNJI LEVI

GREJAC REDUKTORA
=NN_400V+4-H6
MOTORA M2
GORNJI DESNI

REZERVA

REZERVA

	Datum	Ime i prezime	Potpis
Odg. projektant	5/29/2018		
Projektant			
Kontrola			

Investitor/Objekat/Mesto ugradnje
JP "ELEKTROPRIVREDA SRBIJE" OGRANAK RB KOLUBARA LAZAREVAC
ELEKTROPROJEKAT MEDJUTRANSPORTERA SUP-2'

delta inženjering www.deltainzenjering.rs

Naziv crteza :
GREJACI REDUKTORA MOTORA

Lokacija :
1N2

Revizija br.

Crtez br. 05/18-3.2-TRP-E-00

= NN_400V
+ 1N2

Page 10
Page 541

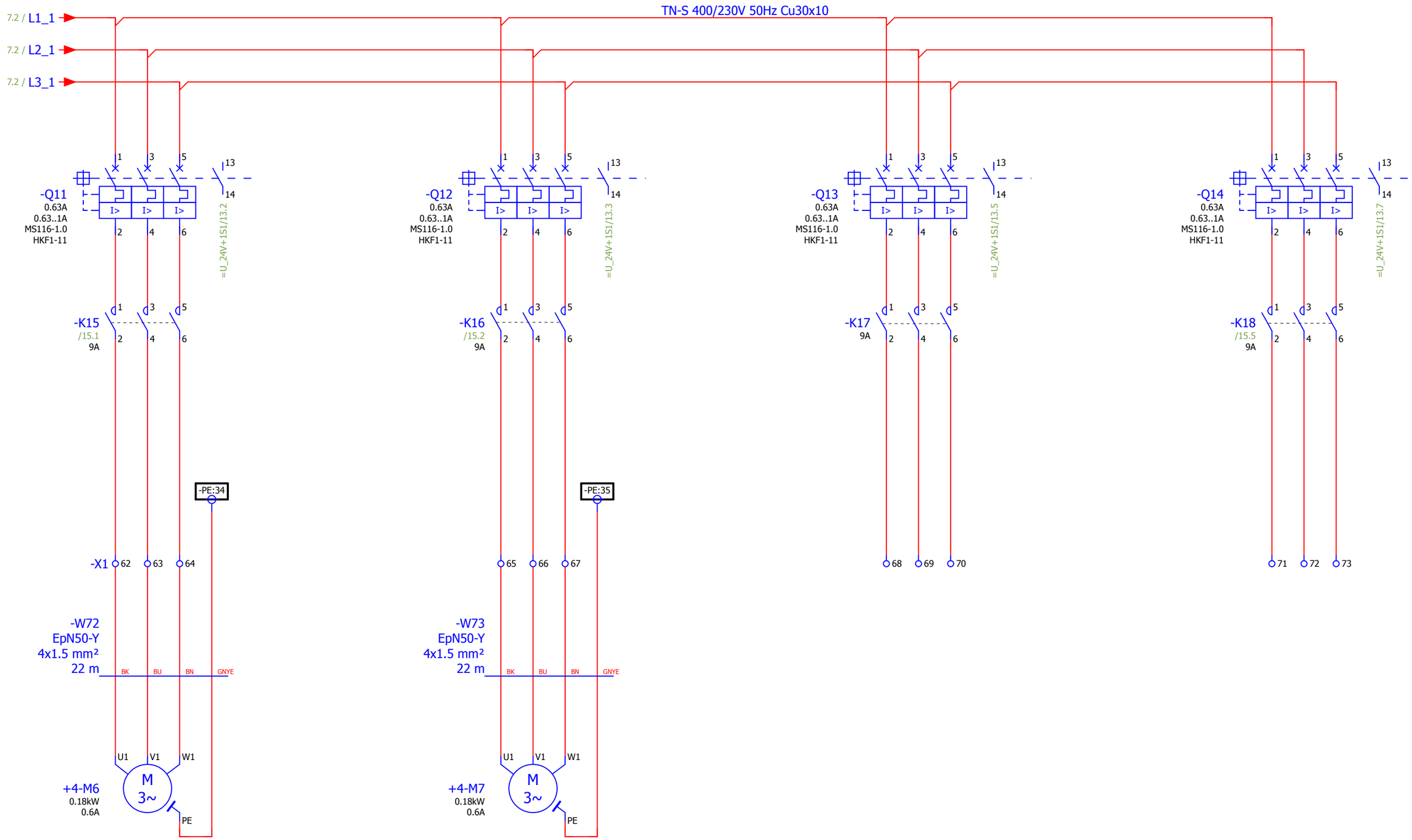

PODMAZIVANJE
GORNJEG POGONSKOG
BUBNJA

PODMAZIVANJE
ZATEZNOG
BUBNJA

REZERVA

10

12

	Datum	Ime i prezime	Potpis
Odg. projektant	5/12/2018		
Projektant			
Kontrola			

Investitor/Objekat/Mesto ugradnje
JP "ELEKTROPRIVREDA SRBIJE" OGRANAK RB KOLUBARA LAZAREVAC
ELEKTROPROJEKAT MEDJUTRANSPORTERA SUP-2'

delta inženjering www.deltainzenjering.rs

Naziv crteza :
PODMAZIVANJE (OPCIJA)

Lokacija :
1N2

Revizija br.

Crtez br. 05/18-3.2-TRP-E-00

= NN_400V
+ 1N2

Page 11
Page 541

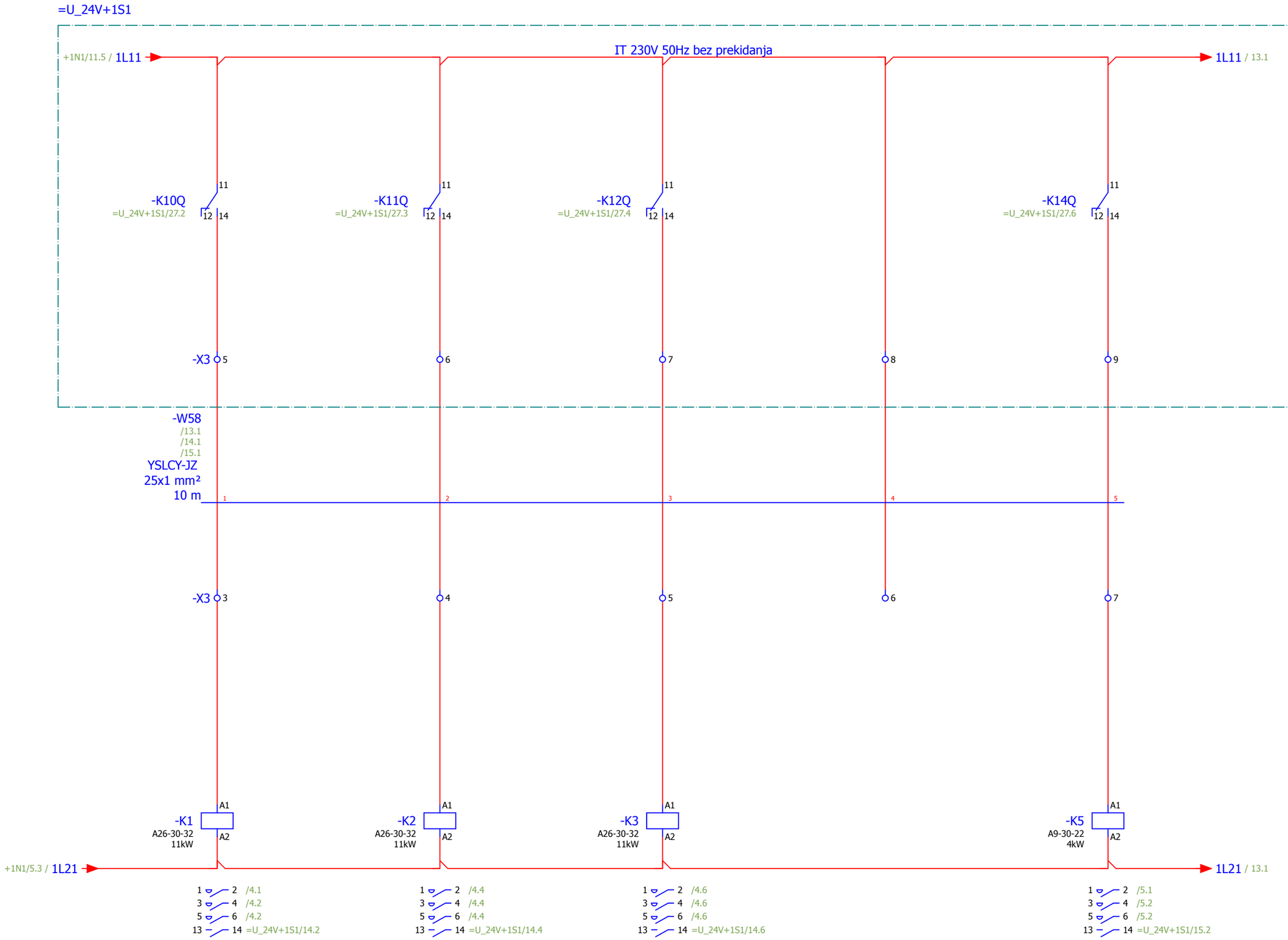

11

13

	Datum	Ime i prezime	Potpis
Odg. projektant	5/12/2018		
Projektant			
Kontrola			

Investitor/Objekat/Mesto ugradnje
JP "ELEKTROPRIVREDA SRBIJE" OGRANAK RB KOLUBARA LAZAREVAC
ELEKTROPROJEKAT MEDJUTRANSPORTERA SUP-2'

delta inženjering www.deltainzenjering.rs

Naziv crteza :
UKLJUCENJE KLIMA

Lokacija :
1N2

Revizija br.

Crtez br. 05/18-3.2-TRP-E-00

= NN_400V
+ 1N2

Page 12
Page 541

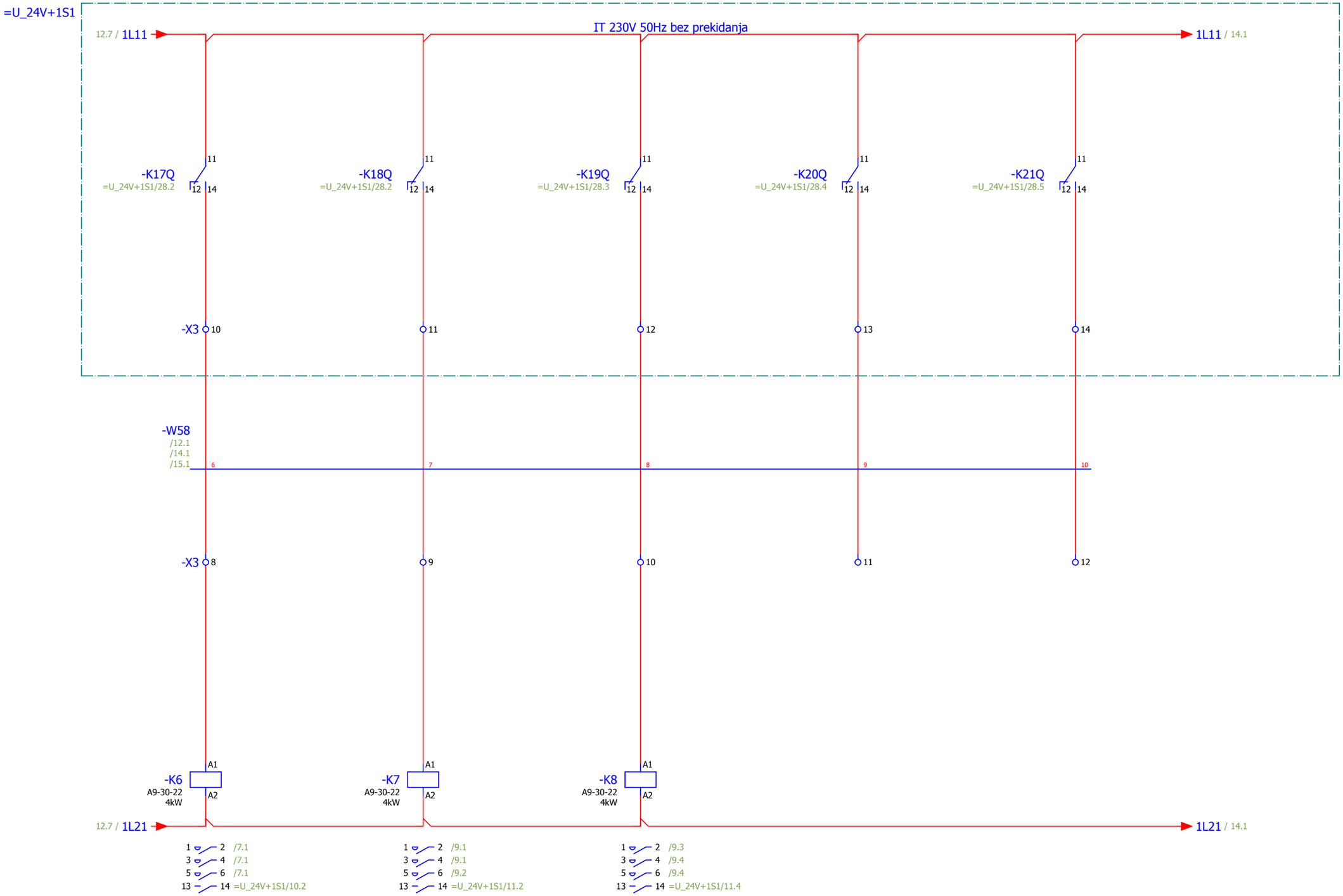

UKLJUCENJE OTKOCNIKA
=NN_400V+4-Y1,Y2

UKLJUCENJE GREJACA
=NN_400V+4-H1

UKLJUCENJE GREJACA
=NN_400V+4-H2

REZERVA

REZERVA

	Datum	Ime i prezime	Potpis
Odg. projektant	5/12/2018		
Projektant			
Kontrola			

Investitor/Objekat/Mesto ugradnje
JP "ELEKTROPRIVREDA SRBIJE" OGRANAK RB KOLUBARA LAZAREVAC
ELEKTROPROJEKAT MEDJUTRANSPORTERA SUP-2'

delta inženjering www.deltainzenjering.rs

Naziv crteza :
UKLJUCENJE OTKOCNIKA I GREJACA

Lokacija :
1N2

Revizija br.

Crtez br. 05/18-3.2-TRP-E-00

= NN_400V
+ 1N2

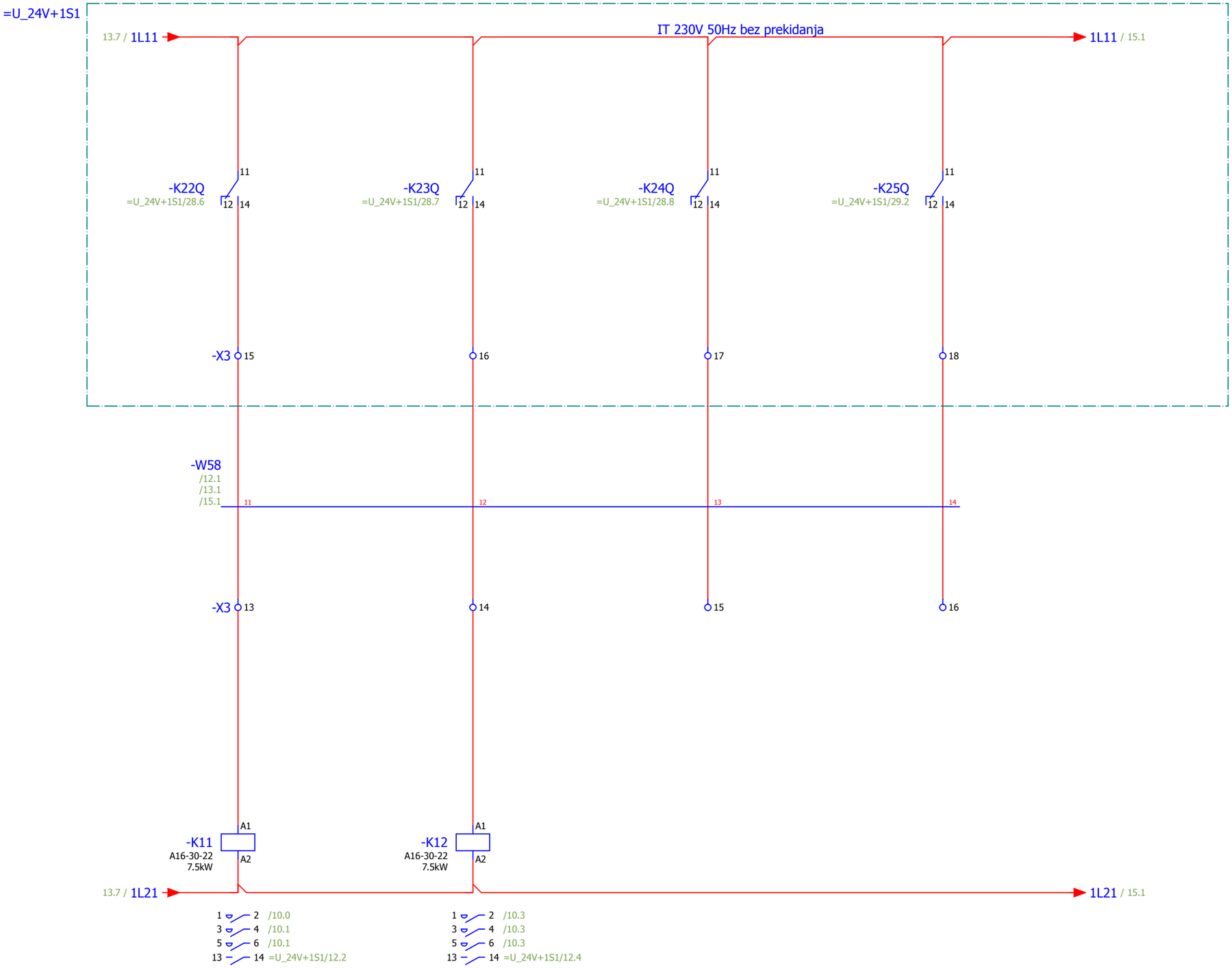

UKLJUCENJE GREJACA REDUKTORA =NN_400V+4-H5

UKLJUCENJE GREJACA REDUKTORA =NN_400V+4-H6

REZERVA

REZERVA

13

15

	Datum	Ime i prezime	Potpis
Odg. projektant	5/12/2018		
Projektant			
Kontrola			

Investitor/Objekat/Mesto ugradnje
JP "ELEKTROPRIVREDA SRBIJE" OGRANAK RB KOLUBARA LAZAREVAC
ELEKTROPROJEKAT MEDJUTRANSPORTERA SUP-2'

delta inženjering www.deltainzenjering.rs

Naziv crteza :
UKLJUCENJE GREJACA REDUKTORA

Lokacija :
1N2

Revizija br.

Crtez br. 05/18-3.2-TRP-E-00

= NN_400V
+ 1N2

Page 14
Page 541

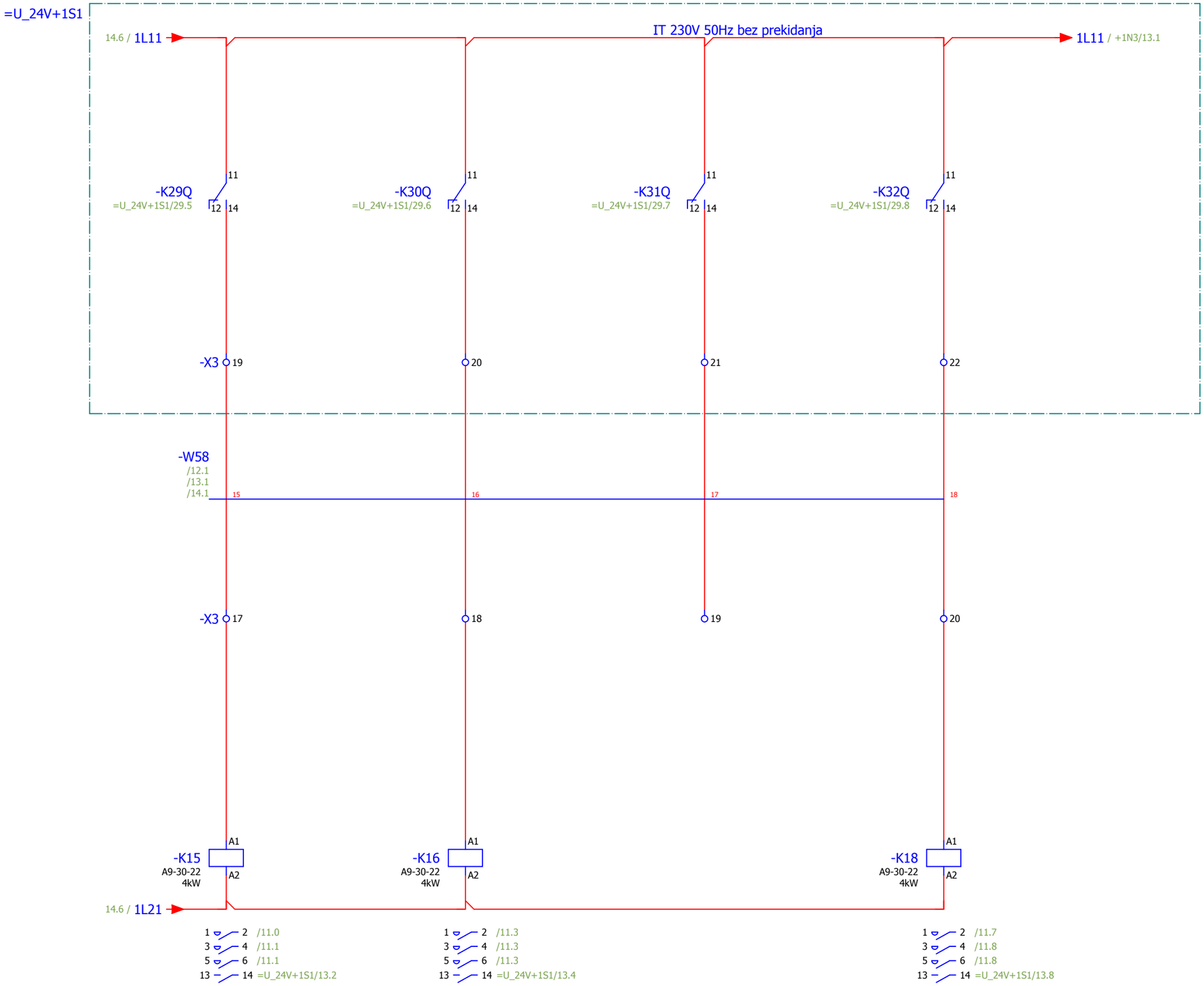

UKLJUCENJE
MOTORA PODMAZIVANJA
GORNJEG POG. BUBNJA
=NN_400V+4-M6
OPCIJA

UKLJUCENJE
MOTORA PODMAZIVANJA
ZATEZNOG BUBNJA
=NN_400V+4-M7
OPCIJA

REZERVA

UKLJUCENJE
400VAC
REZERVA
=NN_400V+4-K18

	Datum	Ime i prezime	Potpis
Odg. projektant	5/12/2018		
Projektant			
Kontrola			

Investitor/Objekat/Mesto ugradnje
JP "ELEKTROPRIVREDA SRBIJE" OGRANAK RB KOLUBARA LAZAREVAC
ELEKTROPROJEKAT MEDJUTRANSPORTERA SUP-2'

delta inženjering www.deltainzenjering.rs

Naziv crteza :
UKLJUCENJE PODMAZIVANJA (OPCIJA)

Lokacija :
1N2

Revizija br.

Crtez br. 05/18-3.2-TRP-E-00

= NN_400V
+ 1N2

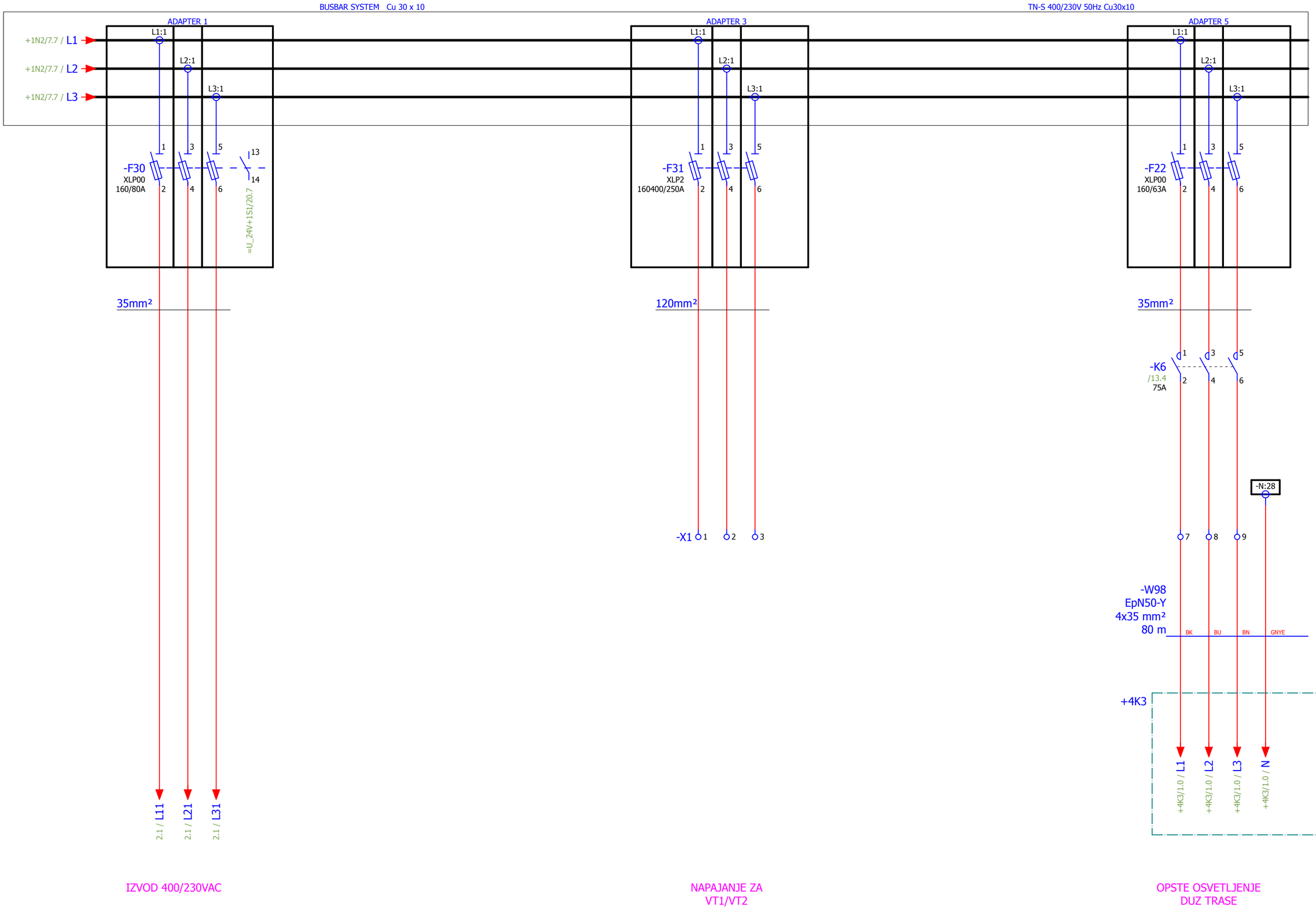

+1N2/15

2

	Datum	Ime i prezime	Potpis
Odg. projektant	5/29/2018		
Projektant			
Kontrola			

Investitor/Objekat/Mesto ugradnje
JP "ELEKTROPRIVREDA SRBIJE" OGRANAK RB KOLUBARA LAZAREVAC
ELEKTROPROJEKAT MEDJUTRANSPORTERA SUP-2'

delta inženjering www.deltainzenjering.rs

Naziv crteza :
RAZVOD 400V

Lokacija :
1N3

Revizija br.

= NN_400V
+ 1N3

Crtez br. 05/18-3.2-TRP-E-00

Page 1
Page 541

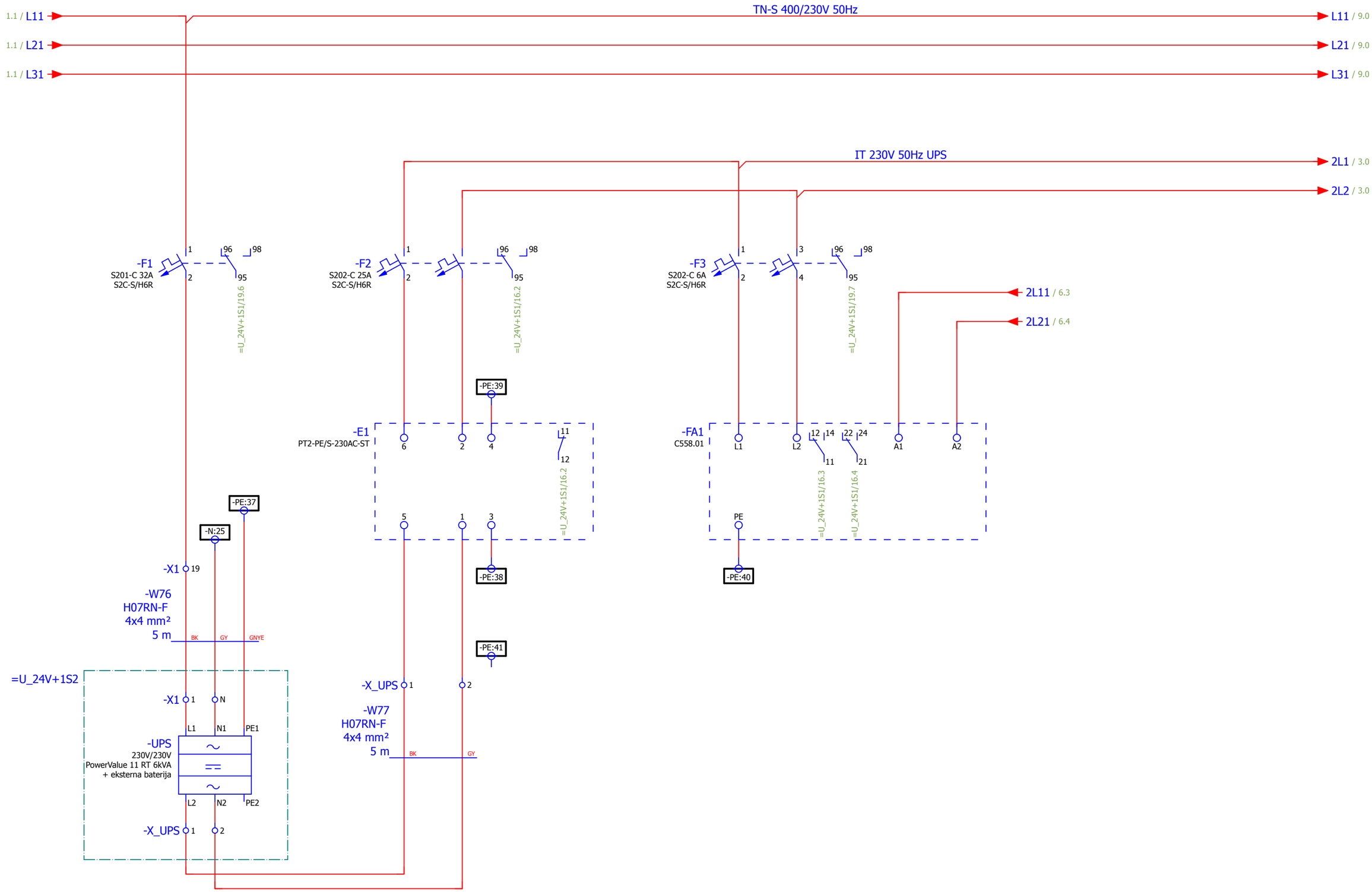

	Datum	Ime i prezime	Potpis
Odg. projektant	5/12/2018		
Projektant			
Kontrola			

Investitor/Objekat/Mesto ugradnje
JP "ELEKTROPRIVREDA SRBIJE" OGRANAK RB KOLUBARA LAZAREVAC
ELEKTROPROJEKAT MEDJUTRANSPORTERA SUP-2'

delta inženjering www.deltainzenjering.rs

Naziv crteza :
UPS DOVOD 230VAC

Lokacija :
1N3

Revizija br.

Crtez br. 05/18-3.2-TRP-E-00

= NN_400V
+ 1N3

Page 2
Page 541

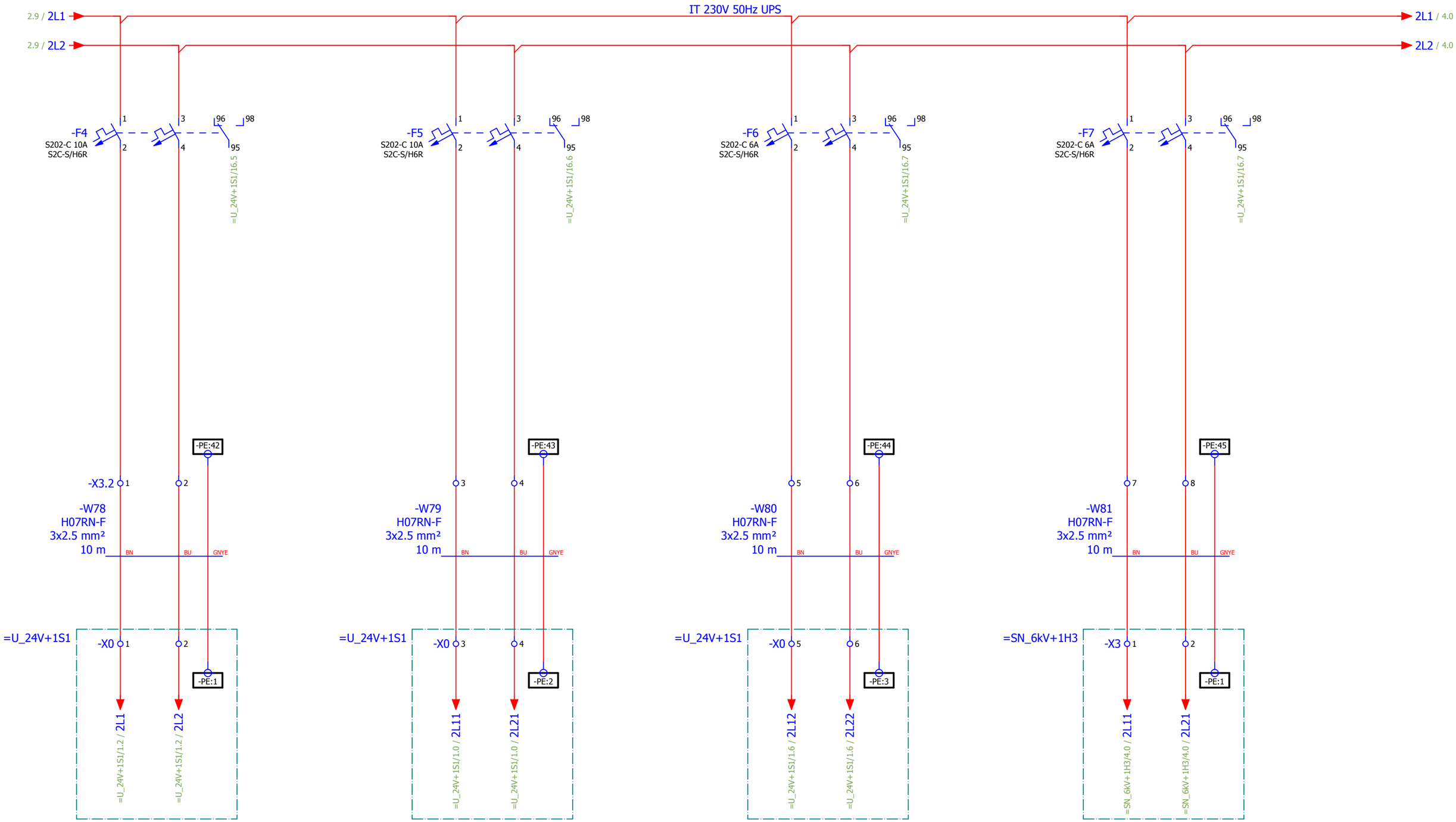

2

4

	Datum	Ime i prezime	Potpis
Odg. projektant	5/12/2018		
Projektant			
Kontrola			

Investitor/Objekat/Mesto ugradnje
JP "ELEKTROPRIVREDA SRBIJE" OGRANAK RB KOLUBARA LAZAREVAC
ELEKTROPROJEKAT MEDJUTRANSPORTERA SUP-2'

delta inženjering www.deltainzenjering.rs

Naziv crteza :
UPS RAZVOD 230VAC

Lokacija :
1N3

Revizija br.

Crtez br. 05/18-3.2-TRP-E-00

= NN_400V
+ 1N3

Page 3
Page 541

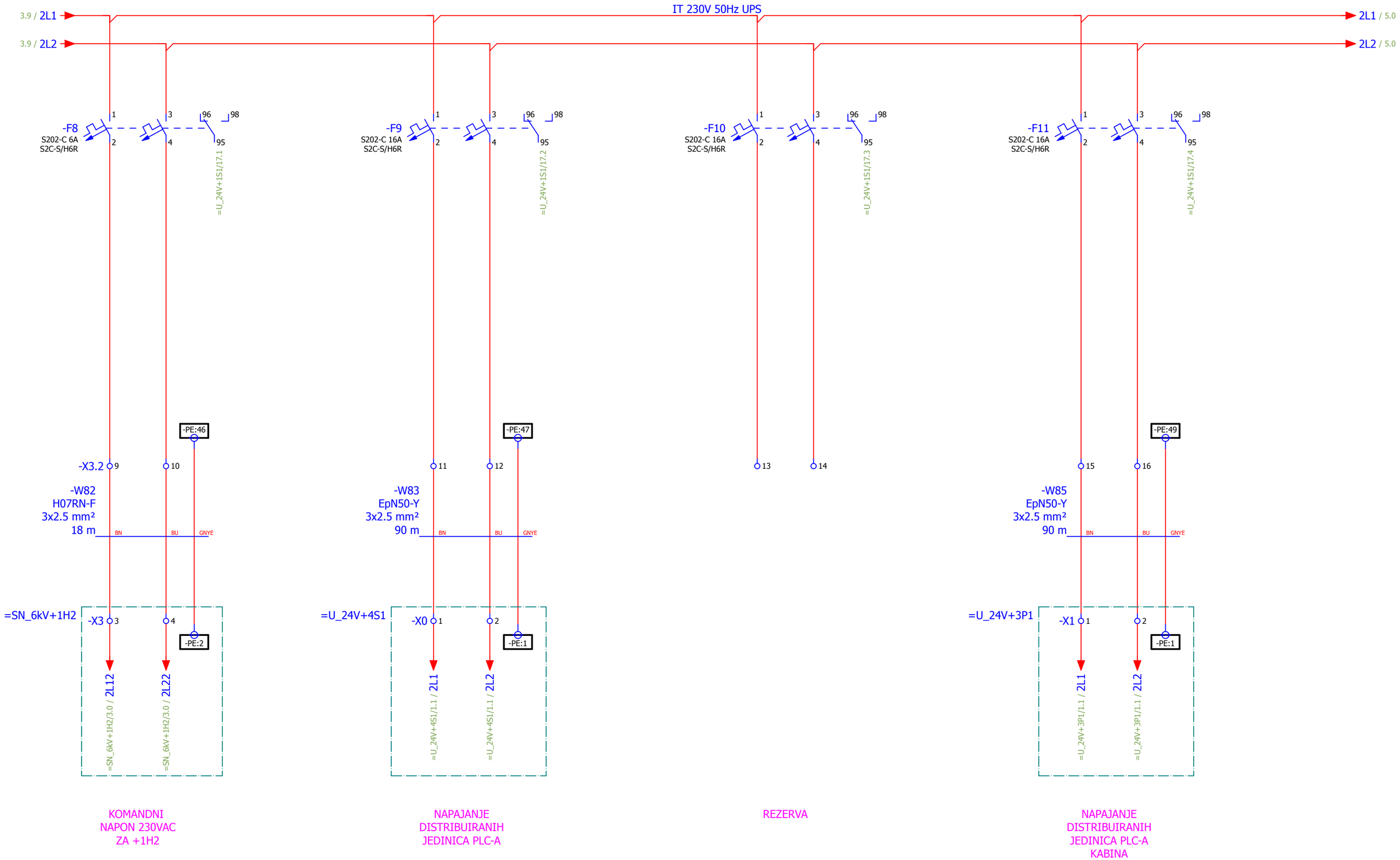

3

5

	Datum	Ime i prezime	Potpis
Odg. projektant	5/29/2018		
Projektant			
Kontrola			

Investitor/Objekat/Mesto ugradnje
JP "ELEKTROPRIVREDA SRBIJE" OGRANAK RB KOLUBARA LAZAREVAC
ELEKTROPROJEKAT MEDJUTRANSPORTERA SUP-2'

delta inženjering www.deltainzenjering.rs

Naziv crteza :
UPS RAZVOD 230VAC

Lokacija :
1N3

Revizija br.

Crtez br. 05/18-3.2-TRP-E-00

= NN_400V
+ 1N3

Page 4
Page 541

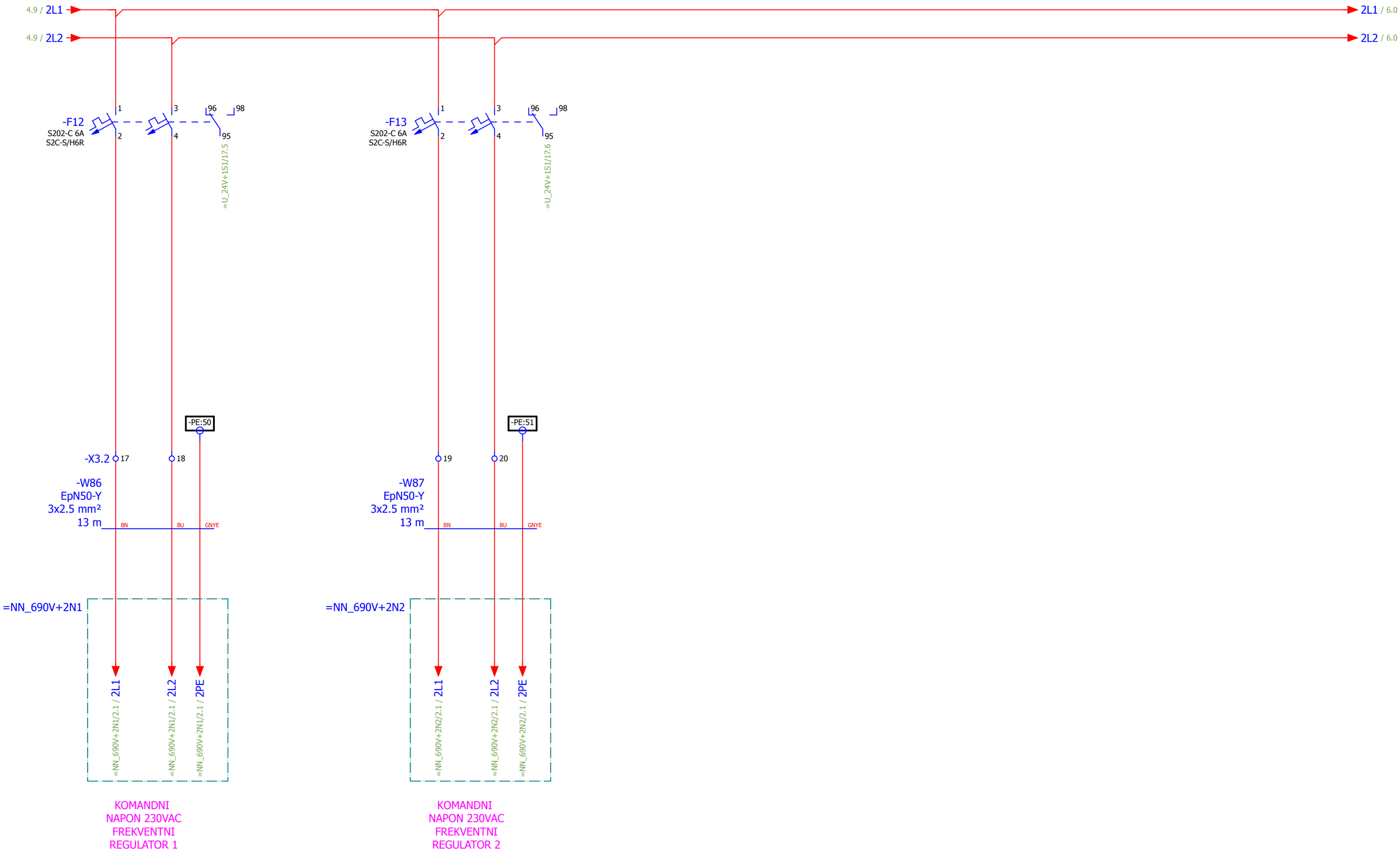

4

6

	Datum	Ime i prezime	Potpis
Odg. projektant	5/12/2018		
Projektant			
Kontrola			

Investitor/Objekat/Mesto ugradnje
JP "ELEKTROPRIVREDA SRBIJE" OGRANAK RB KOLUBARA LAZAREVAC
ELEKTROPROJEKAT MEDJUTRANSPORTERA SUP-2'

delta inženjering www.deltainzenjering.rs

Naziv crteza :
UPS RAZVOD 230VAC

Lokacija :
1N3

Revizija br.

Crtez br. 05/18-3.2-TRP-E-00

= NN_400V
+ 1N3

Page 5
Page 541

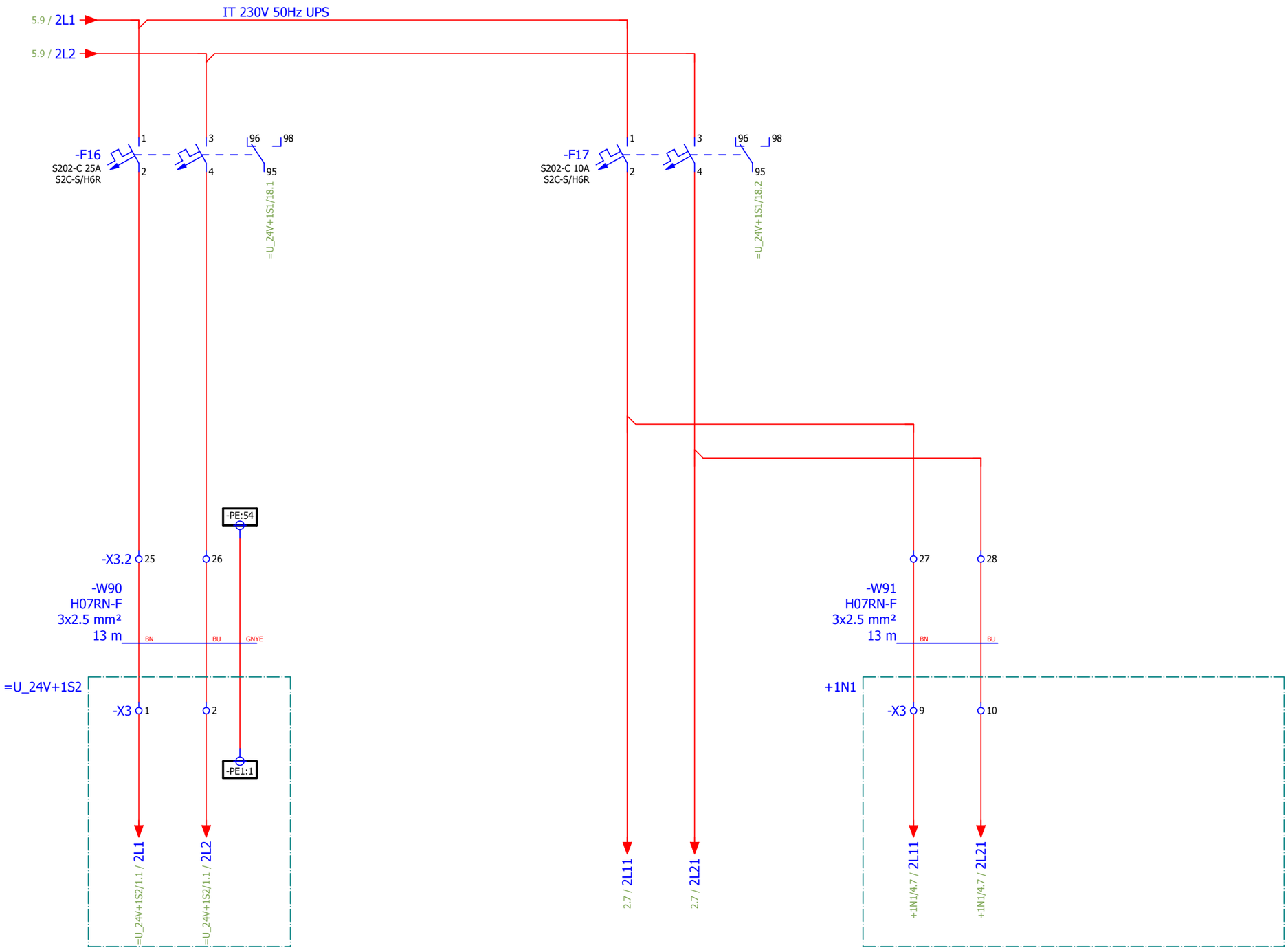

NAPAJANJE
KOMUNIKACIONE
OPREME
+1S2

NAPAJANJE
KONTROLNIK
IZOLACIJE
=NN_400V+1N3-FA1

NAPAJANJE
KONTROLNIK
IZOLACIJE
=NN_400V+1N1-FA1

NAPAJANJE
KONTROLNIK
IZOLACIJE
=NN_400V+1N1-FA2

5

7

	Datum	Ime i prezime	Potpis
Odg. projektant	5/12/2018		
Projektant			
Kontrola			

Investitor/Objekat/Mesto ugradnje
JP "ELEKTROPRIVREDA SRBIJE" OGRANAK RB KOLUBARA LAZAREVAC
ELEKTROPROJEKAT MEDJUTRANSPORTERA SUP-2'

delta inženjering www.deltainzenjering.rs

Naziv crteza :
UPS RAZVOD 230VAC

Lokacija :
1N3

Revizija br.

Crtez br. 05/18-3.2-TRP-E-00

= NN_400V
+ 1N3

Page 6
Page 541

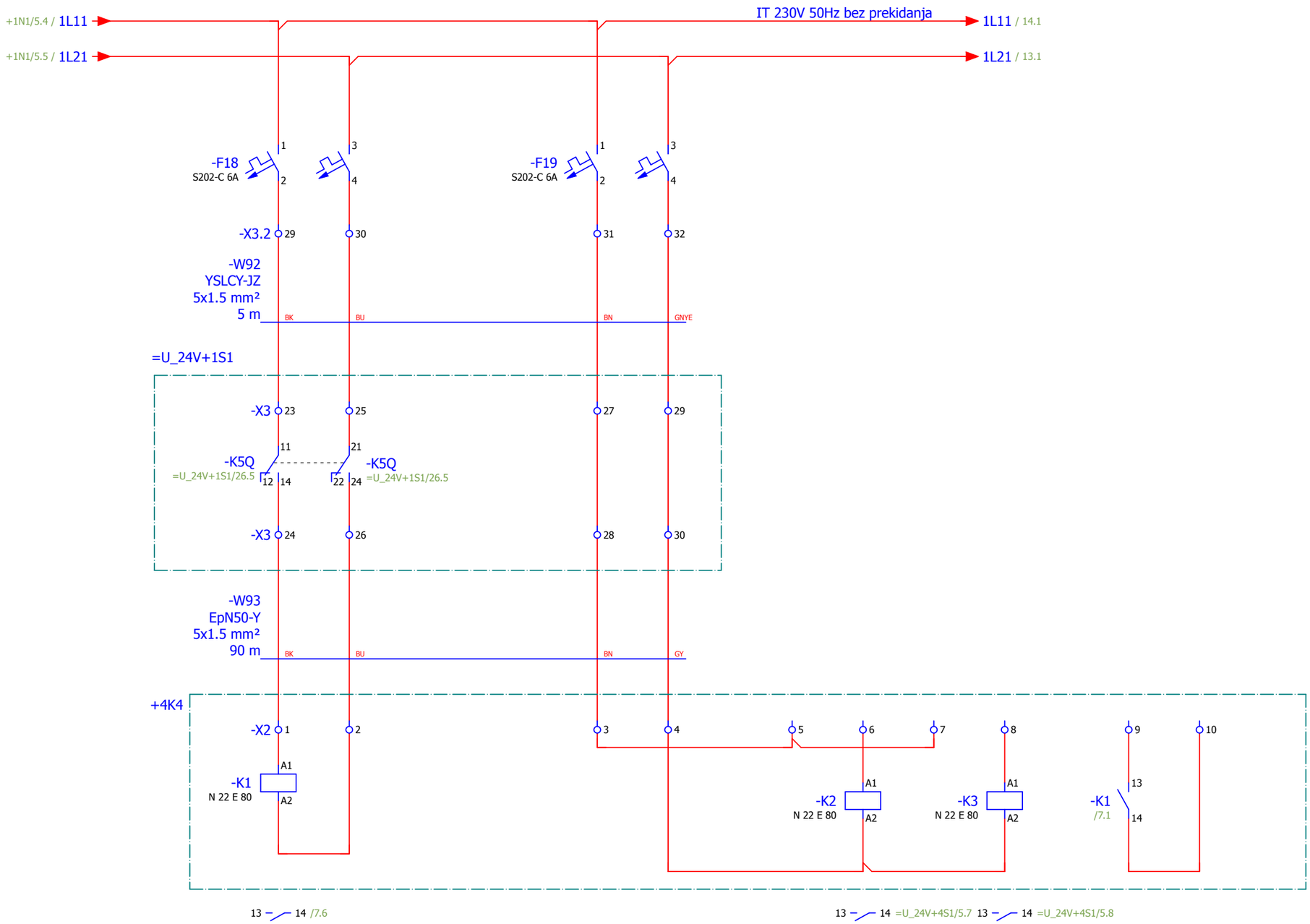

BLOKADA ZA SLEDECI TRANSPORTER

ISKLJUCENJE SA SLEDECEG TRANSPORTERA

POTEZNO UZE DUZ TRASE

6

9

	Datum	Ime i prezime	Potpis
Odg. projektant	5/29/2018		
Projektant			
Kontrola			

Investitor/Objekat/Mesto ugradnje
JP "ELEKTROPRIVREDA SRBIJE" OGRANAK RB KOLUBARA LAZAREVAC
ELEKTROPROJEKAT MEDJUTRANSPORTERA SUP-2'

delta inženjering www.deltainzenjering.rs

Naziv crteza :
ISKLJUCENJE/BLOKADA SLEDECI TRANSPORTER

Lokacija :
1N3

Revizija br.

Crtez br. 05/18-3.2-TRP-E-00

= NN_400V
+ 1N3

Page 7
Page 541

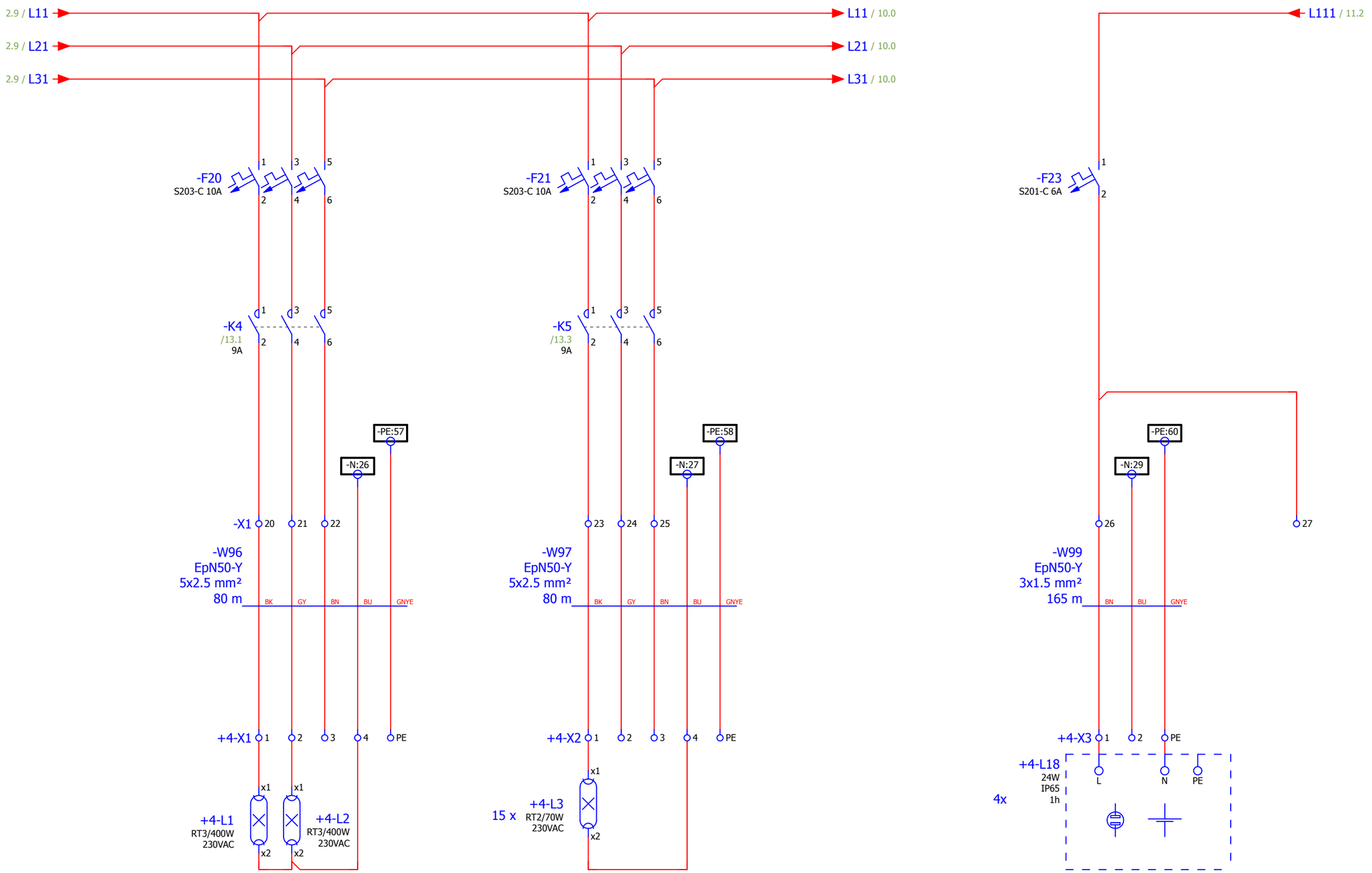

RADNO
OSVETLJENJE

OPSTE OSVETLJENJE
POGONSKE
STANICE

NUZNO
OSVETLJENJE

7

10

	Datum	Ime i prezime	Potpis
Odg. projektant	5/29/2018		
Projektant			
Kontrola			

Investitor/Objekat/Mesto ugradnje
JP "ELEKTROPRIVREDA SRBIJE" OGRANAK RB KOLUBARA LAZAREVAC
ELEKTROPROJEKAT MEDJUTRANSPORTERA SUP-2'

delta inženjering www.deltainzenjering.rs

Naziv crteza :
OSVETLJENJE

Lokacija :
1N3

Revizija br.

Crtez br. 05/18-3.2-TRP-E-00

= NN_400V
+ 1N3

Page 9
Page 541

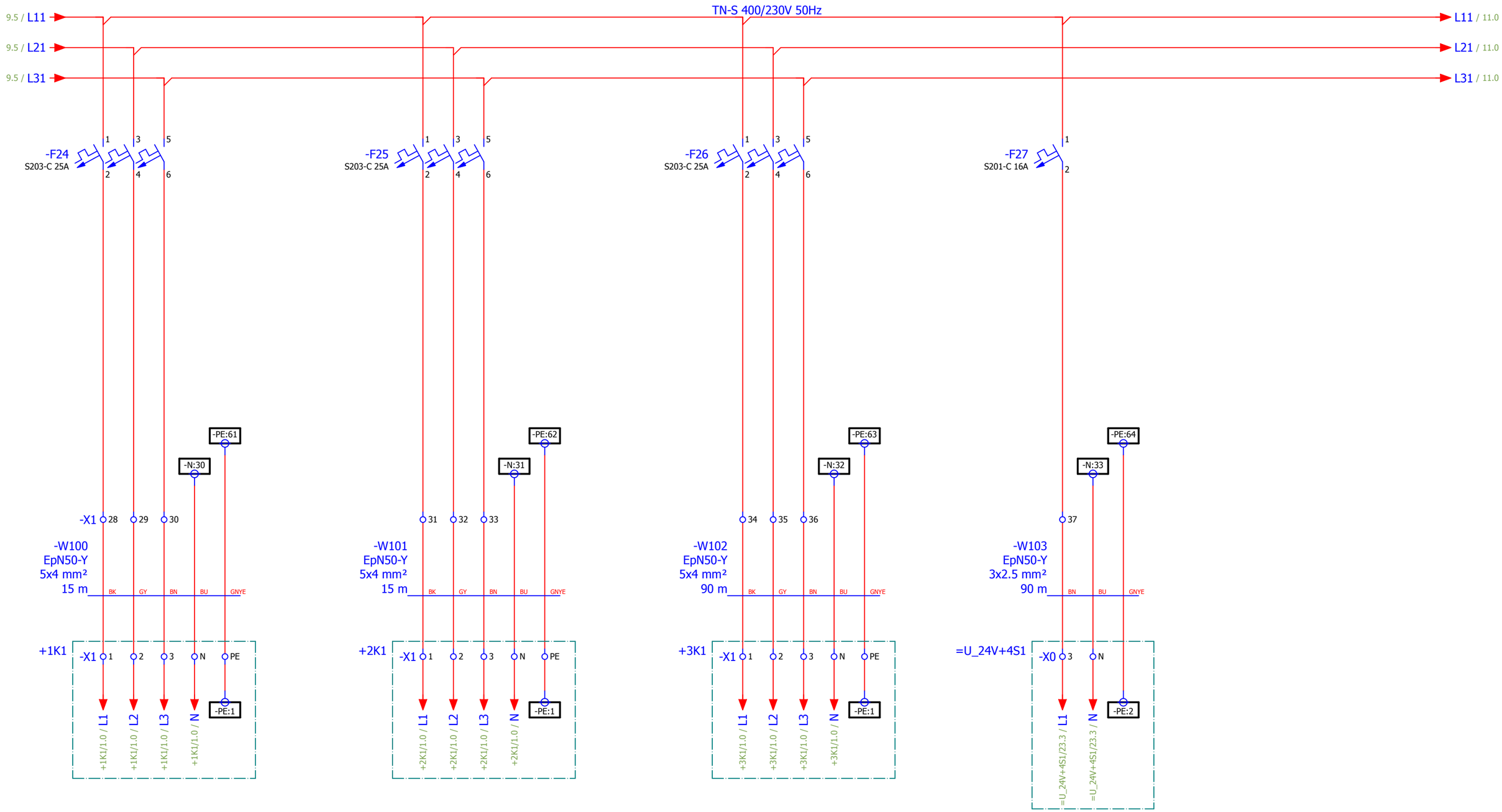

OPSTA POTROSNJA ELEKTRO PROSTORIJA 1

OPSTA POTROSNJA ELEKTRO PROSTORIJA 2

OPSTA POTROSNJA KABINA

OPSTA POTROSNJA +4S1

	Datum	Ime i prezime	Potpis
Odg. projektant	5/29/2018		
Projektant			
Kontrola			

Investitor/Objekat/Mesto ugradnje
JP "ELEKTROPRIVREDA SRBIJE" OGRANAK RB KOLUBARA LAZAREVAC
ELEKTROPROJEKAT MEDJUTRANSPORTERA SUP-2'

delta inženjering www.deltainzenjering.rs

Naziv crteza :
OPSTA POTROSNJA

Lokacija :
1N3

Revizija br.

Crtez br. 05/18-3.2-TRP-E-00

= NN_400V
+ 1N3

Page 10
Page 541

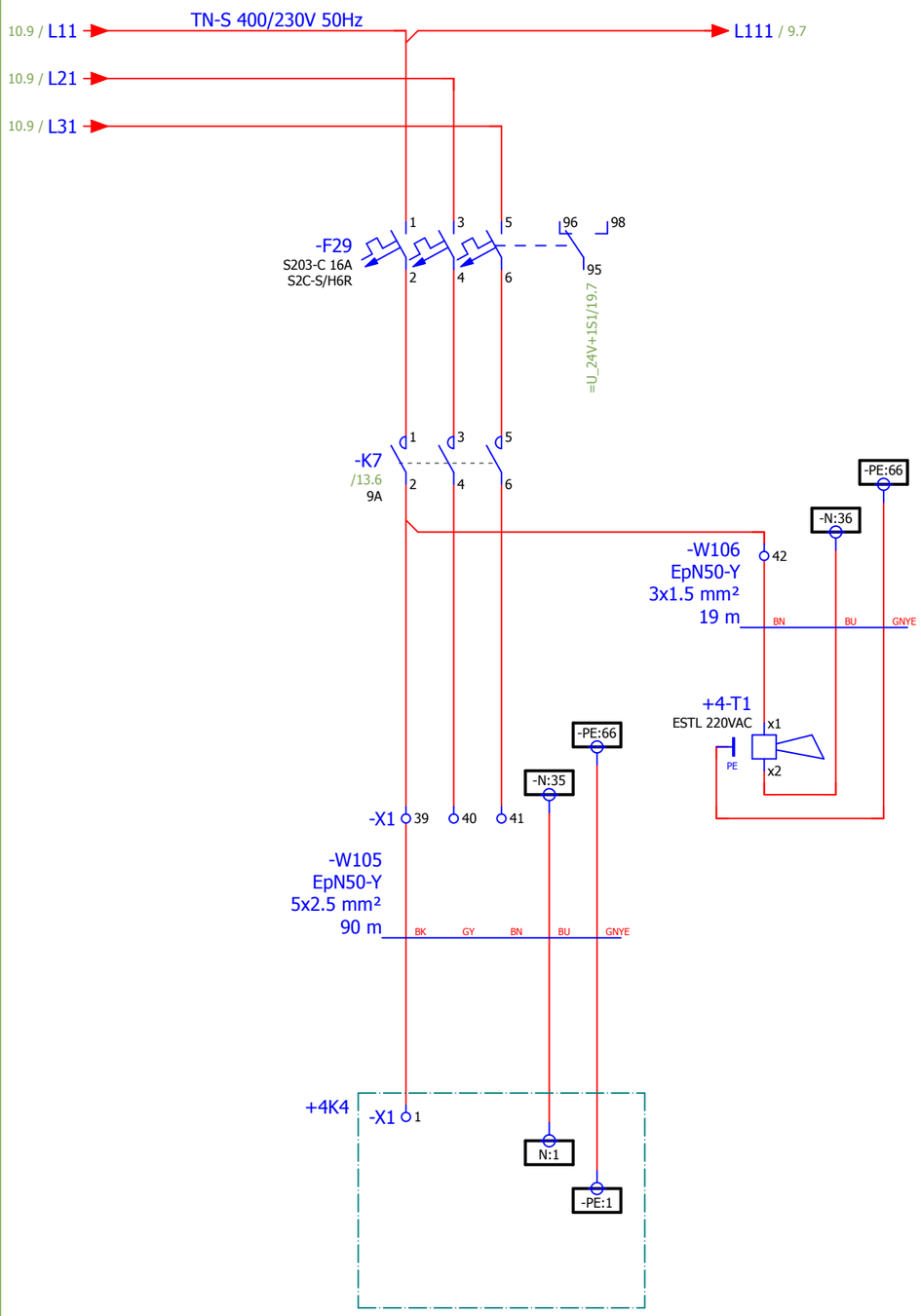

IZVOD ZA
TRUBE
DUZ TRASE

TRUBA
NA STANICI

	Datum	Ime i prezime	Potpis
Odg. projektant	5/29/2018		
Projektant			
Kontrola			

Investitor/Objekat/Mesto ugradnje
JP "ELEKTROPRIVREDA SRBIJE" OGRANAK RB KOLUBARA LAZAREVAC
ELEKTROPROJEKAT MEDJUTRANSPORTERA SUP-2'

delta inženjering www.deltainzenjering.rs

Naziv crteza :
ZVUCNA SIGNALIZACIJA TRUBE

Lokacija :
1N3

Revizija br.

Crtez br. 05/18-3.2-TRP-E-00

= NN_400V
+ 1N3

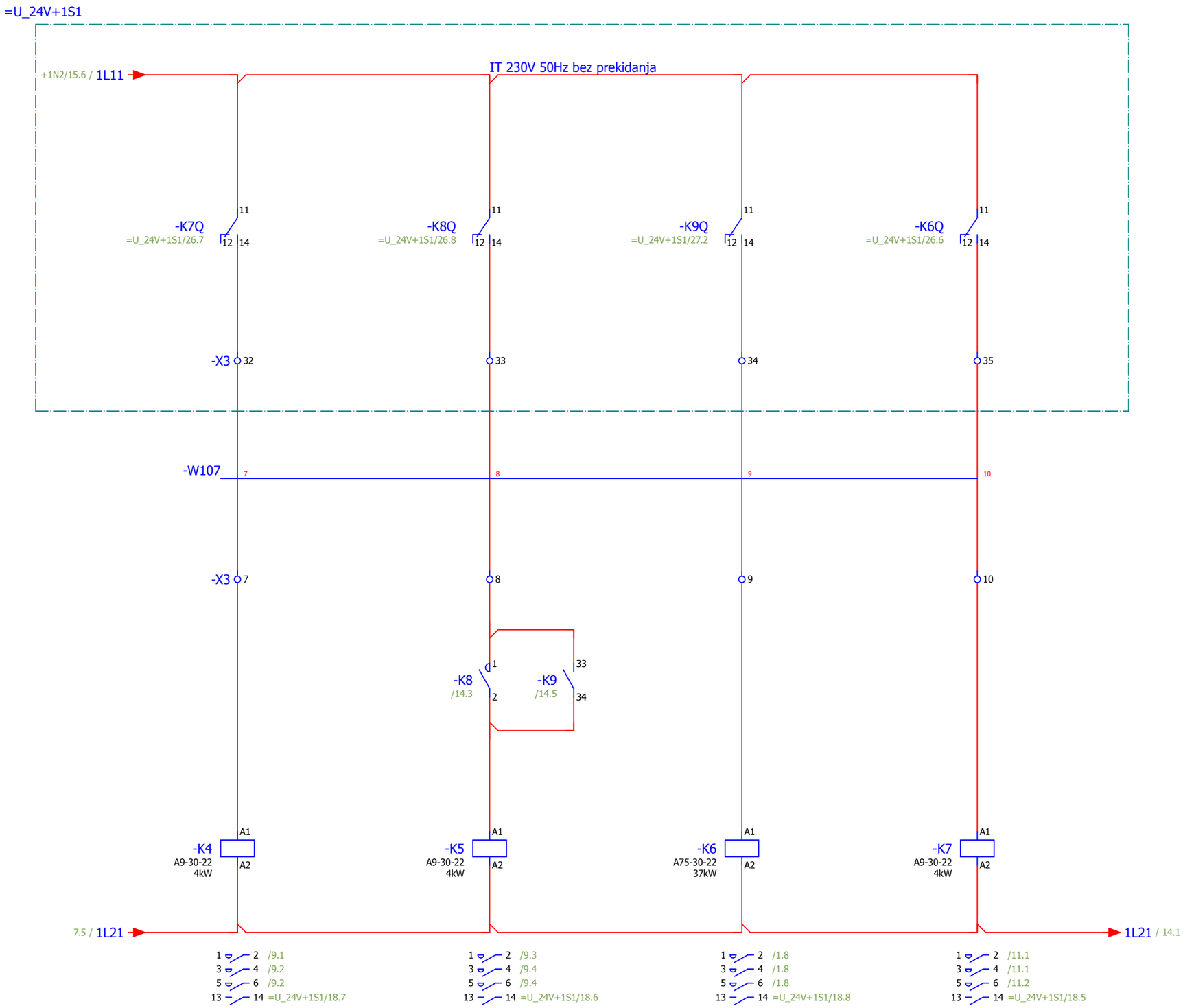

11

14

	Datum	Ime i prezime	Potpis
Odg. projektant	5/12/2018		
Projektant			
Kontrola			

Investitor/Objekat/Mesto ugradnje
JP "ELEKTROPRIVREDA SRBIJE" OGRANAK RB KOLUBARA LAZAREVAC
ELEKTROPROJEKAT MEDJUTRANSPORTERA SUP-2'

delta inženjering www.deltainzenjering.rs

Naziv crteza :
UKLJUCENJE OSVETLJENJA

Lokacija :
1N3

Revizija br.

Crtez br. 05/18-3.2-TRP-E-00

= NN_400V
+ 1N3

Page 13
Page 541

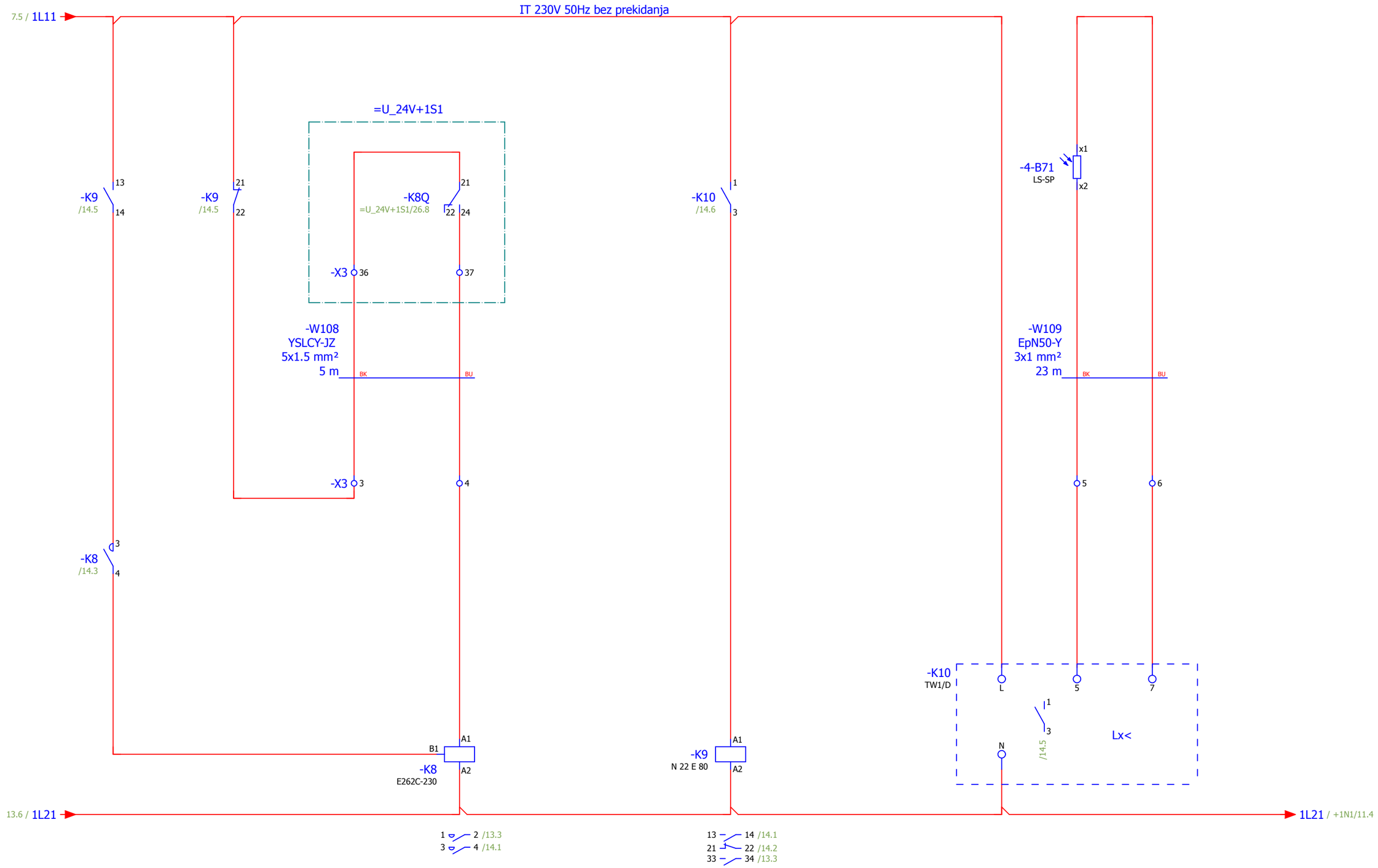

UKLJUCENJE
OPSTEG OSVETLJENJA
POGONSKE STANICE
FOTOCELIJA

UKLJUCENJE
OPSTEG OSVETLJENJA
POGONSKE STANICE

FOTOCELIJA
NAPAJANJE 230VAC

	Datum	Ime i prezime	Potpis
Odg. projektant	5/12/2018		
Projektant			
Kontrola			

Investitor/Objekat/Mesto ugradnje
JP "ELEKTROPRIVREDA SRBIJE" OGRANAK RB KOLUBARA LAZAREVAC
ELEKTROPROJEKAT MEDJUTRANSPORTERA SUP-2'

delta inženjering www.deltainzenjering.rs

Naziv crteza :
KOMANDA OSVETLJENJE

Lokacija :
1N3

Revizija br.

Crtez br. 05/18-3.2-TRP-E-00

= NN_400V
+ 1N3

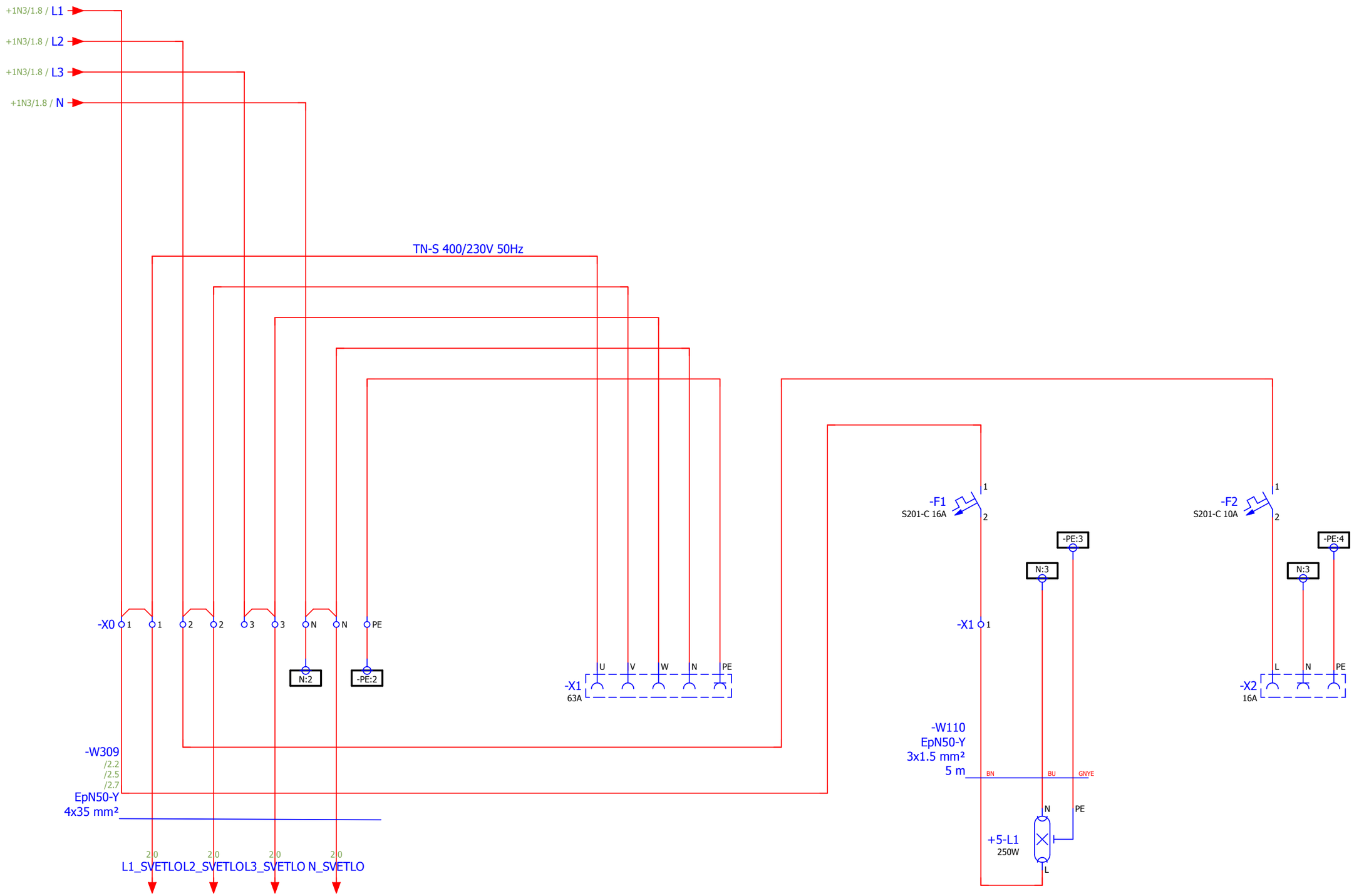

UTICNICA

OSVETLJENJE
DUZ TRASE

SUKO UTICNICA
16A

+1N3/14

2

	Datum	Ime i prezime	Potpis
Odg. projektant	5/13/2018		
Projektant			
Kontrola			

Investitor/Objekat/Mesto ugradnje
JP "ELEKTROPRIVREDA SRBIJE" OGRANAK RB KOLUBARA LAZAREVAC
ELEKTROPROJEKAT MEDJUTRANSPORTERA SUP-2'

delta inženjering www.deltainzenjering.rs

Naziv crteza :
OSVETLJENJE DUZ TRASE

Lokacija :
4K3

Revizija br.

= NN_400V
+ 4K3

Crtez br. 05/18-3.2-TRP-E-00

Page 1
Page 541

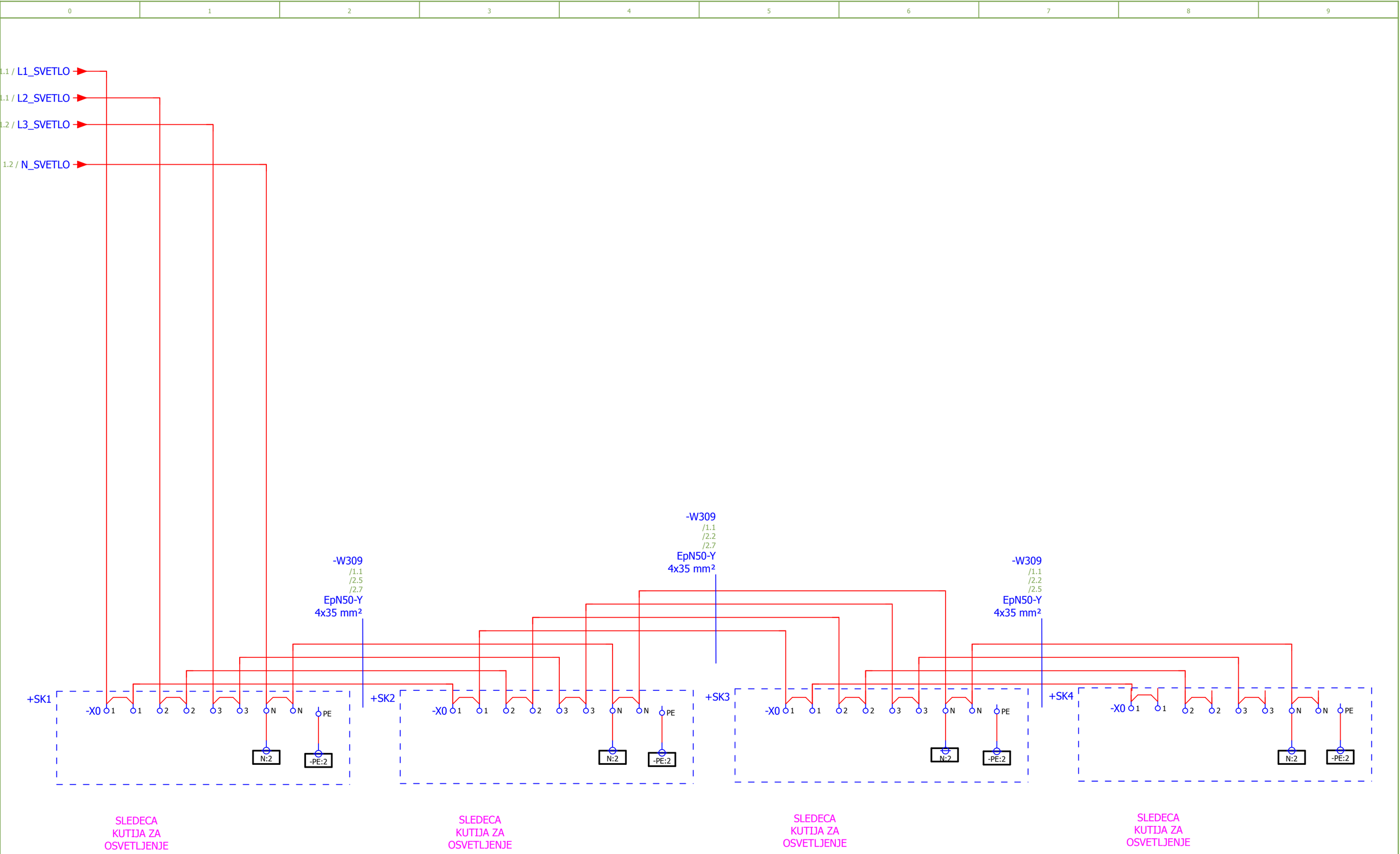

1

+1K1/1

	Datum	Ime i prezime	Potpis
Odg. projektant	5/13/2018		
Projektant			
Kontrola			

Investitor/Objekat/Mesto ugradnje
JP "ELEKTROPRIVREDA SRBIJE" OGRANAK RB KOLUBARA LAZAREVAC
ELEKTROPROJEKAT MEDJUTRANSPORTERA SUP-2'

delta inženjering www.deltainzenjering.rs

Naziv crteza :
OSVETLJENJE DUZ TRASE

Lokacija :
4K3

Revizija br.

= NN_400V
+ 4K3

Crtez br. 05/18-3.2-TRP-E-00

Page 2
Page 541

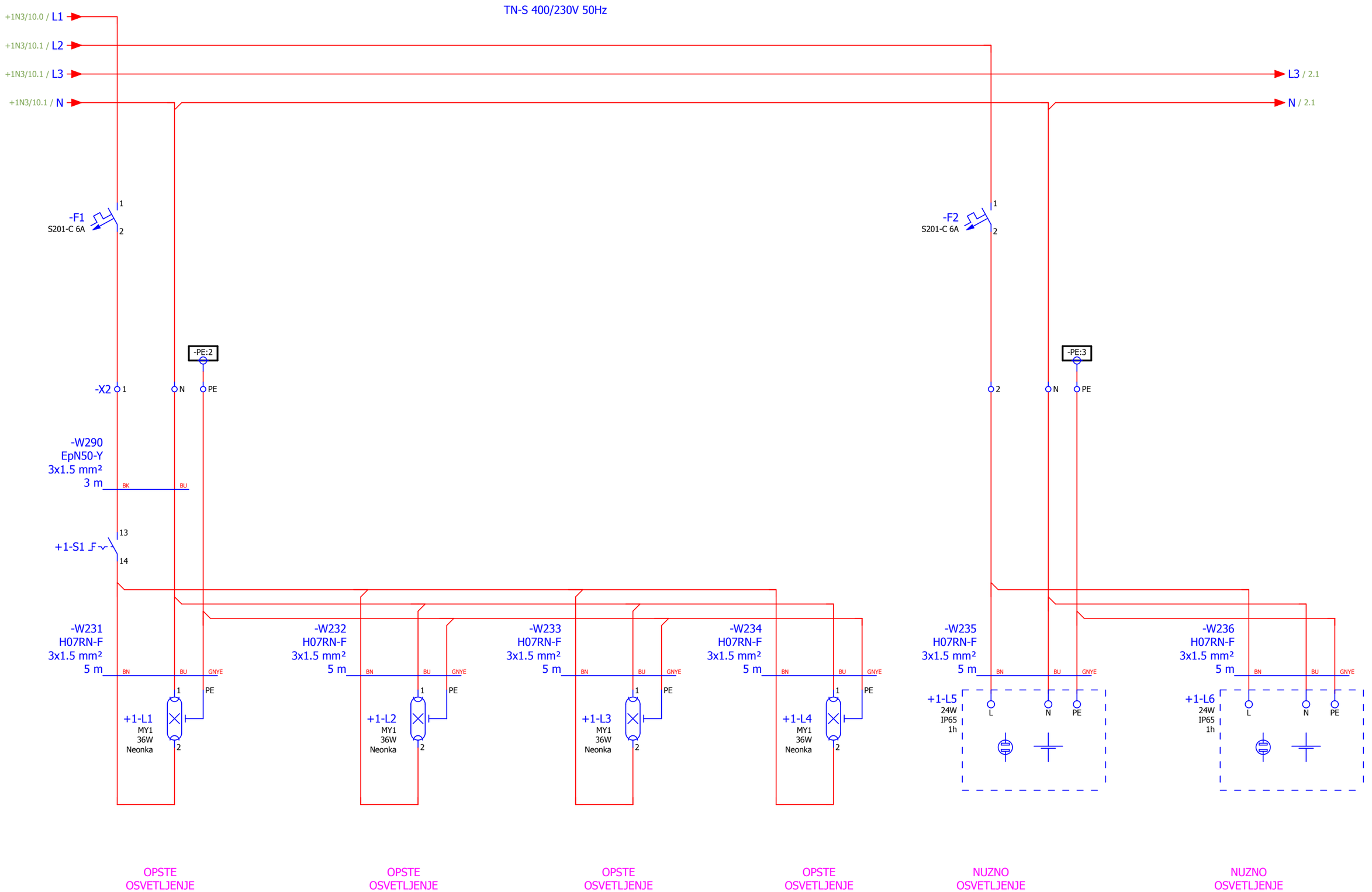

+4K3/2

2

	Datum	Ime i prezime	Potpis
Odg. projektant	5/12/2018		
Projektant			
Kontrola			

Investitor/Objekat/Mesto ugradnje
JP "ELEKTROPRIVREDA SRBIJE" OGRANAK RB KOLUBARA LAZAREVAC
ELEKTROPROJEKAT MEDJUTRANSPORTERA SUP-2'

delta inženjering www.deltainzenjering.rs

Naziv crteza :
ELEKTRO PROSTORIJA 1 OSVETLJENJE

Lokacija :
1K1

Revizija br.

Crtez br. 05/18-3.2-TRP-E-00

= NN_400V
+ 1K1

Page 1
Page 541

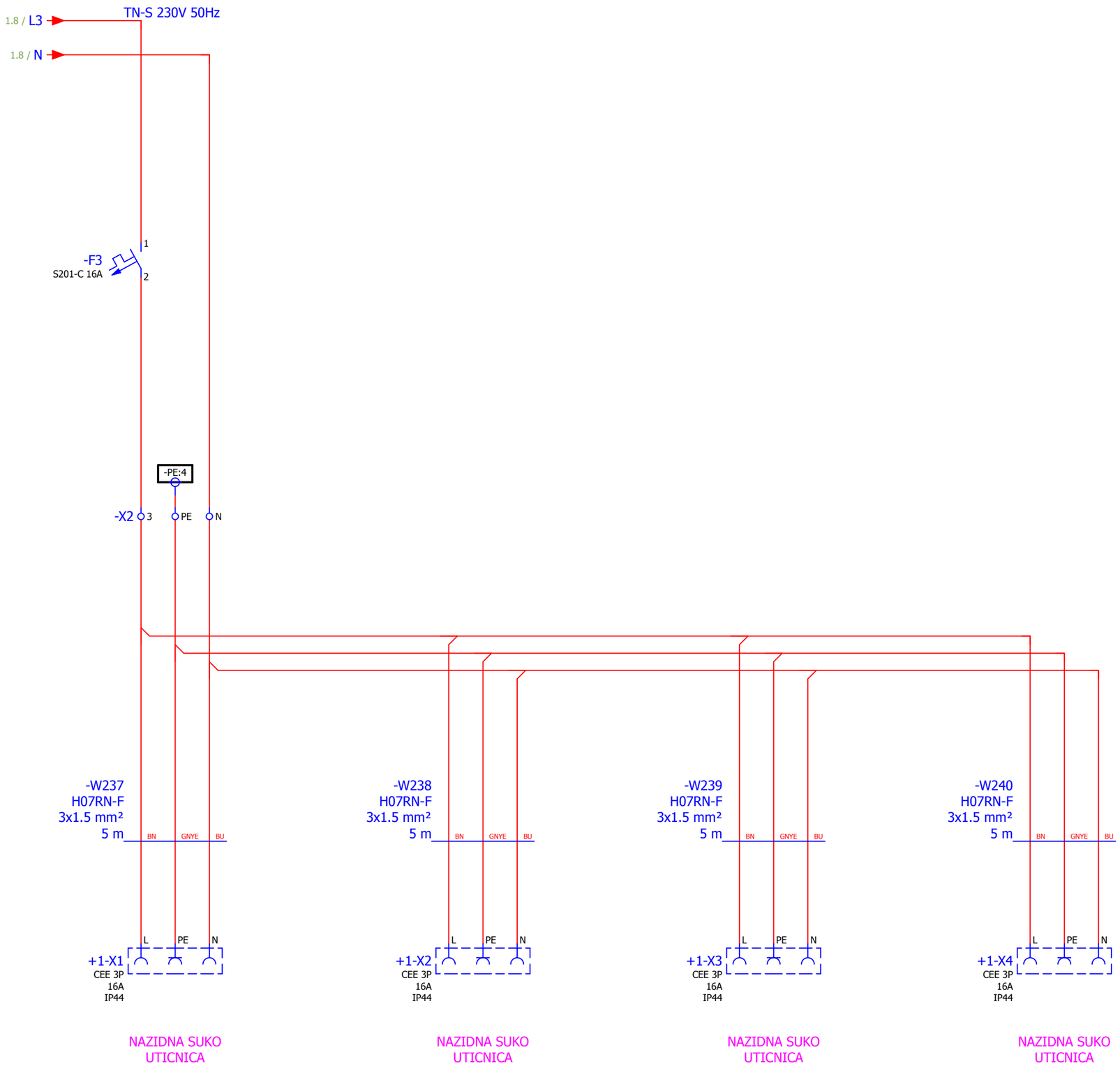

+2K1/1

	Datum	Ime i prezime	Potpis
Odg. projektant	5/12/2018		
Projektant			
Kontrola			

Investitor/Objekat/Mesto ugradnje
JP "ELEKTROPRIVREDA SRBIJE" OGRANAK RB KOLUBARA LAZAREVAC
ELEKTROPROJEKAT MEDJUTRANSPORTERA SUP-2'

delta inženjering www.deltainzenjering.rs

Naziv crteza :
ELEKTRO PROSTORIJA 1 UTICNICE

Lokacija :
1K1

Revizija br.

Crtez br. 05/18-3.2-TRP-E-00

= NN_400V
+ 1K1

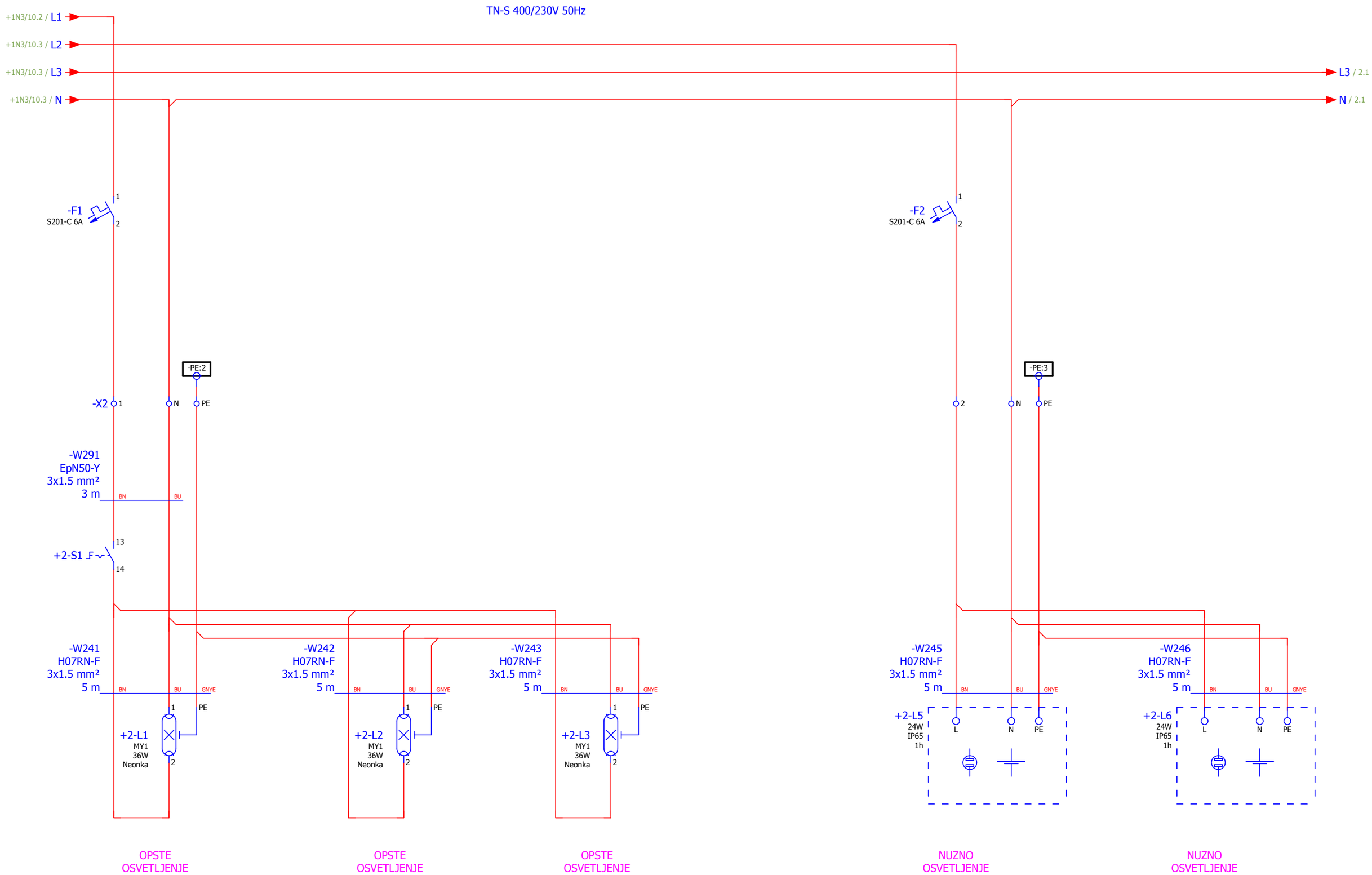

+1K1/2

2

	Datum	Ime i prezime	Potpis
Odg. projektant	5/12/2018		
Projektant			
Kontrola			

Investitor/Objekat/Mesto ugradnje
JP "ELEKTROPRIVREDA SRBIJE" OGRANAK RB KOLUBARA LAZAREVAC
ELEKTROPROJEKAT MEDJUTRANSPORTERA SUP-2'

delta inženjering www.deltainzenjering.rs

Naziv crteza :
ELEKTRO PROSTORIJA 2 OSVETLJENJE

Lokacija :
2K1

Revizija br.

Crtez br. 05/18-3.2-TRP-E-00

= NN_400V
+ 2K1

Page 1
Page 541

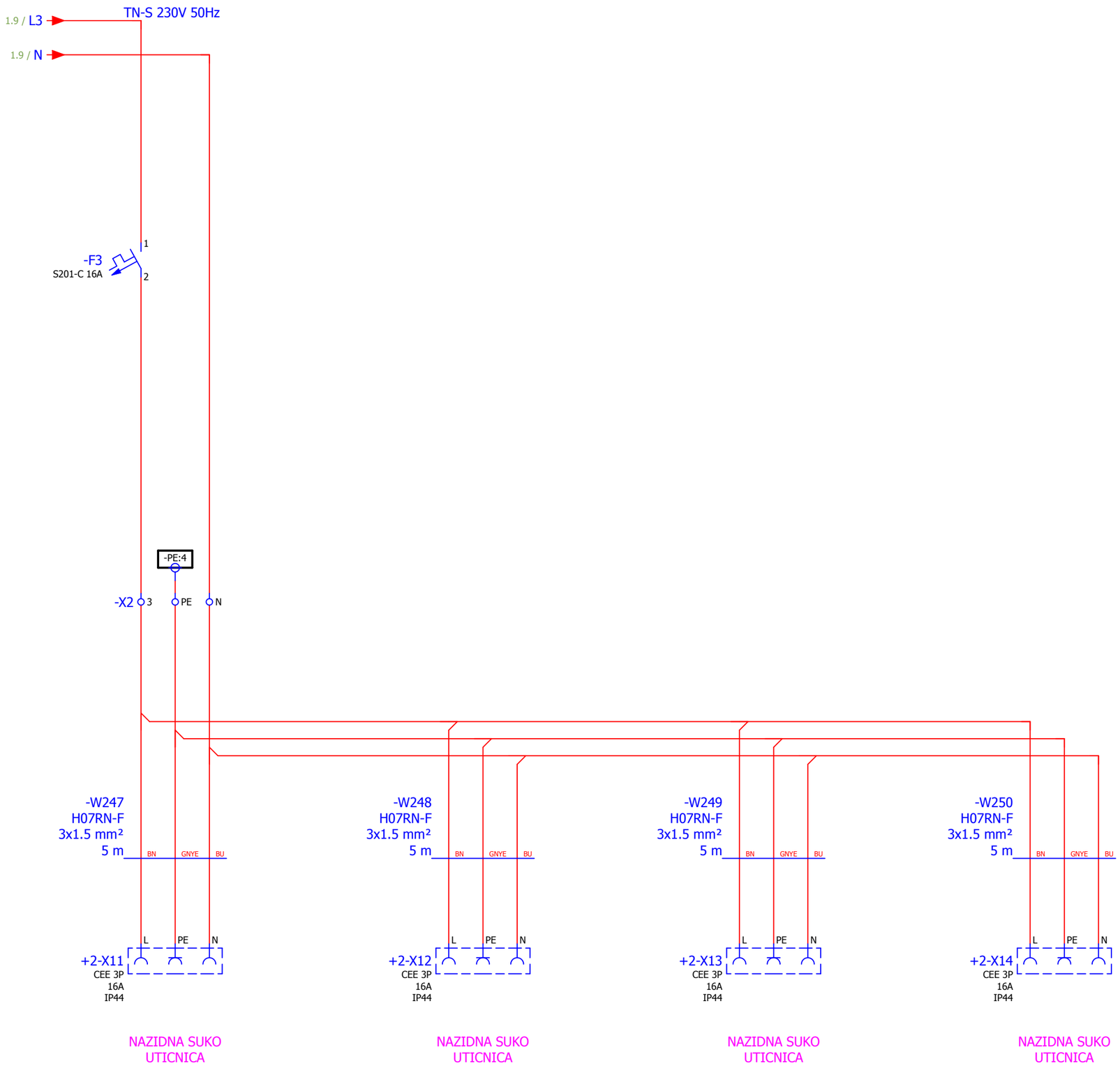

1

+3K1/1

	Datum	Ime i prezime	Potpis
Odg. projektant	5/12/2018		
Projektant			
Kontrola			

Investitor/Objekat/Mesto ugradnje
JP "ELEKTROPRIVREDA SRBIJE" OGRANAK RB KOLUBARA LAZAREVAC
ELEKTROPROJEKAT MEDJUTRANSPORTERA SUP-2'

delta inženjering www.deltainzenjering.rs

Naziv crteza :
ELEKTRO PROSTORIJA 2 UTICNICE

Lokacija :
2K1

Revizija br.

Crtez br. 05/18-3.2-TRP-E-00

= NN_400V
+ 2K1

Page 2
Page 541

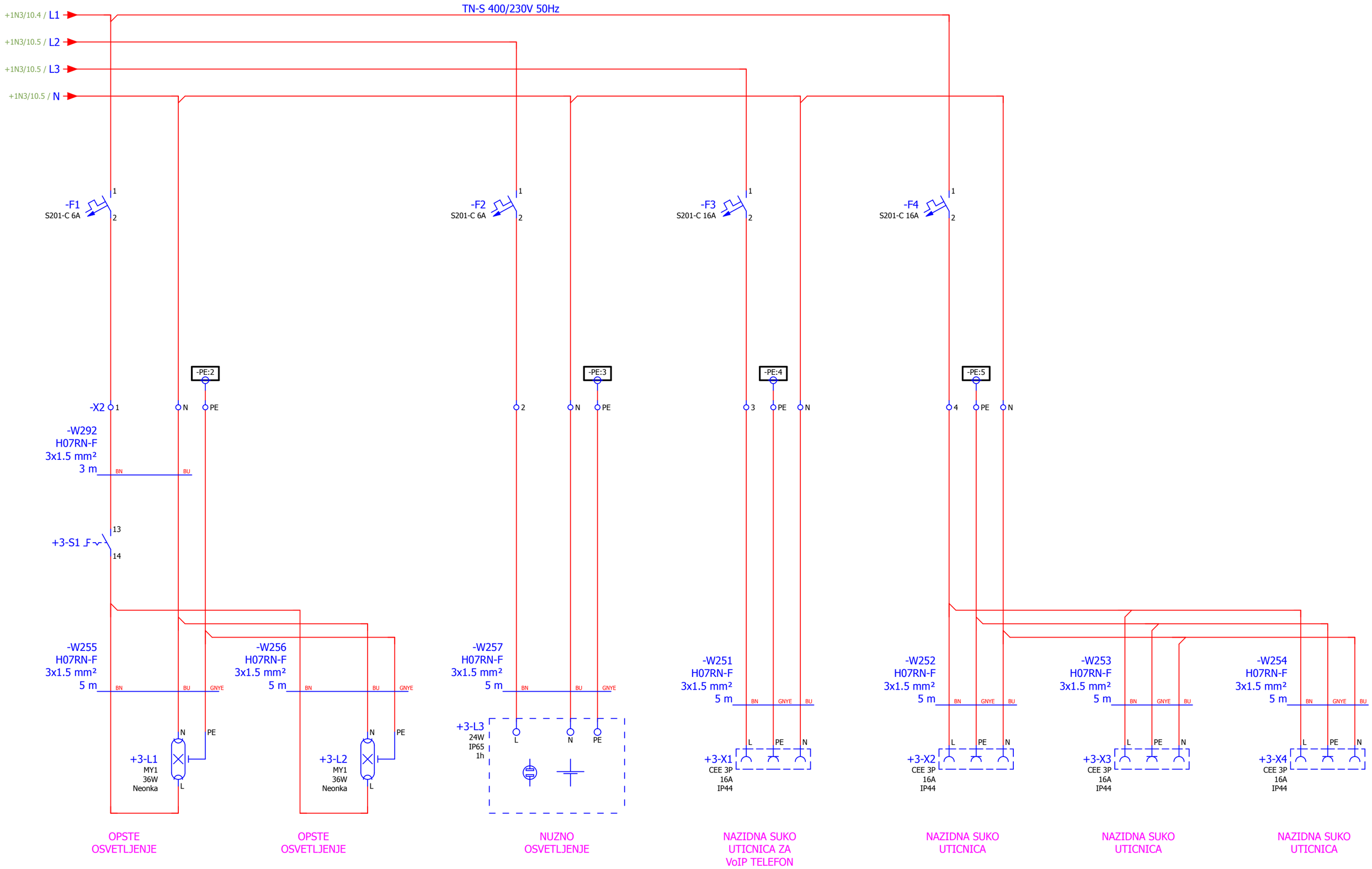

+2K1/2

+TT1/1

	Datum	Ime i prezime	Potpis
Odg. projektant	5/12/2018		
Projektant			
Kontrola			

Investitor/Objekat/Mesto ugradnje
JP "ELEKTROPRIVREDA SRBIJE" OGRANAK RB KOLUBARA LAZAREVAC
ELEKTROPROJEKAT MEDJUTRANSPORTERA SUP-2'

delta inženjering www.deltainzenjering.rs

Naziv crteza :
KABINA OSVETLJENJE I UTICNICE

Lokacija :
3K1

Revizija br.

Crtez br. 05/18-3.2-TRP-E-00

= NN_400V
+ 3K1

Page 1
Page 541

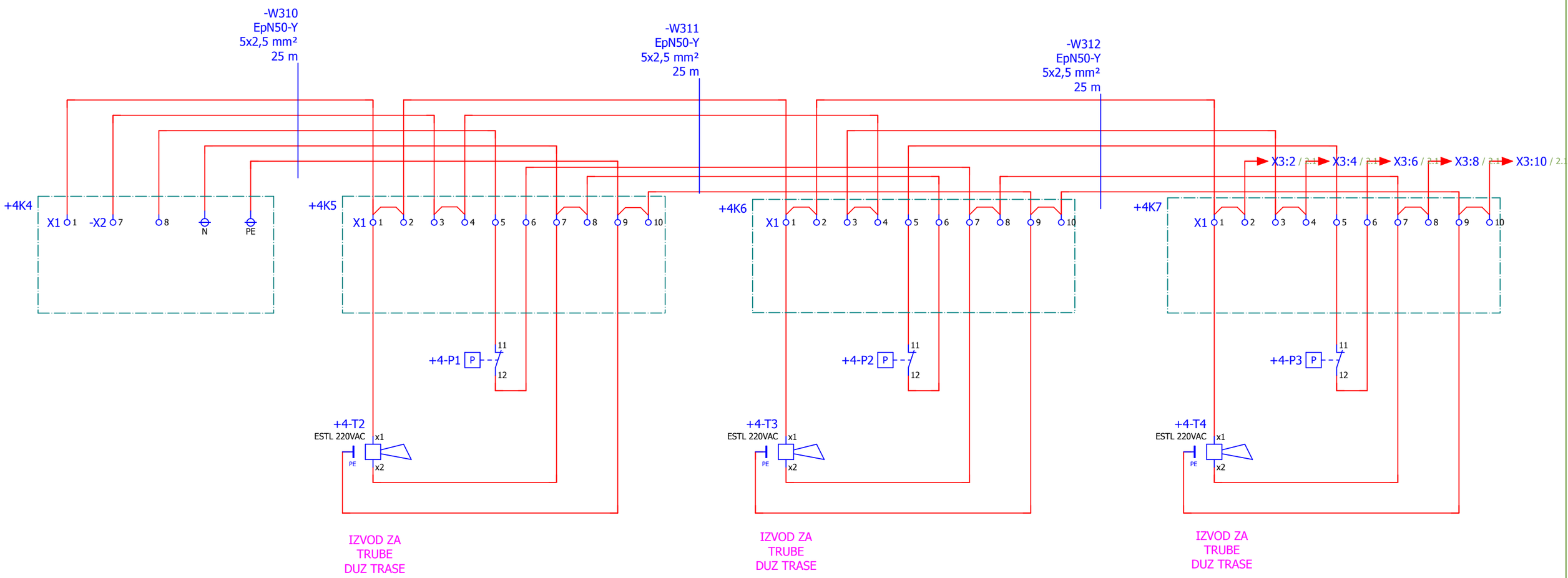

+3K1/1

2

	Datum	Ime i prezime	Potpis
Odg. projektant	5/30/2018		
Projektant			
Kontrola			

Investitor/Objekat/Mesto ugradnje
JP "ELEKTROPRIVREDA SRBIJE" OGRANAK RB KOLUBARA LAZAREVAC
ELEKTROPROJEKAT MEDJUTRANSPORTERA SUP-2'

delta inženjering www.deltainzenjering.rs

Naziv crteza :
TRASA TRANSPORTERA

Lokacija :
TT1

Revizija br.

Crtez br. 05/18-3.2-TRP-E-00

= NN_400V
+ TT1

Page 1
Page 541

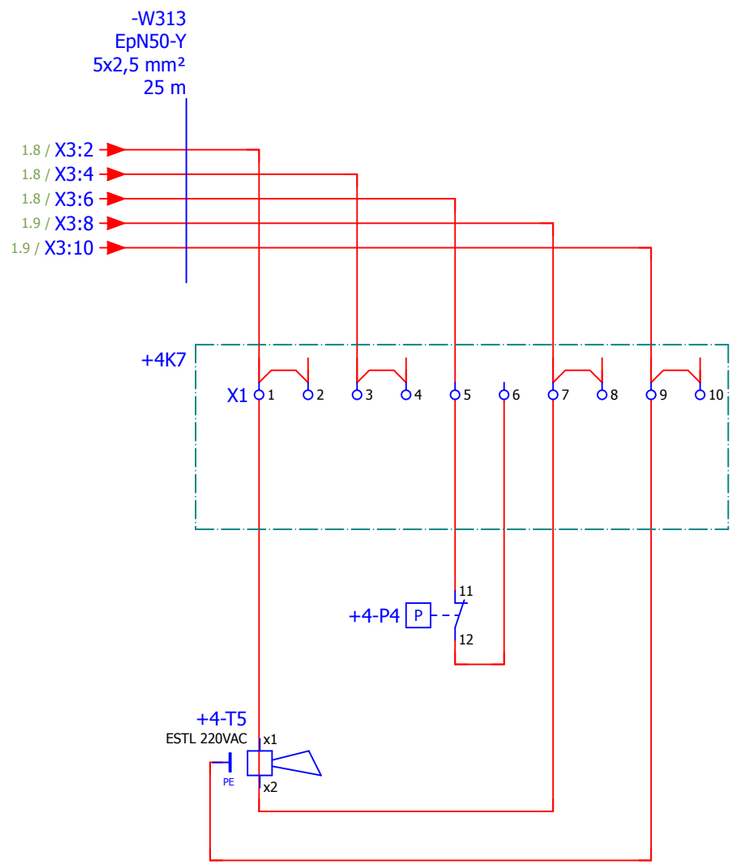

IZVOD ZA
TRUBE
DUZ TRASE

1

=U_24V+1S1/1

	Datum	Ime i prezime	Potpis
Odg. projektant	5/27/2018		
Projektant			
Kontrola			

Investitor/Objekat/Mesto ugradnje
JP "ELEKTROPRIVREDA SRBIJE" OGRANAK RB KOLUBARA LAZAREVAC
ELEKTROPROJEKAT MEDJUTRANSPORTERA SUP-2'

delta inženjering www.deltainzenjering.rs

Naziv crteza :
TRASA TRANSPORTERA

Lokacija :
TT1

Revizija br.

Crtez br. 05/18-3.2-TRP-E-00

= NN_400V
+ TT1

Page 2
Page 541

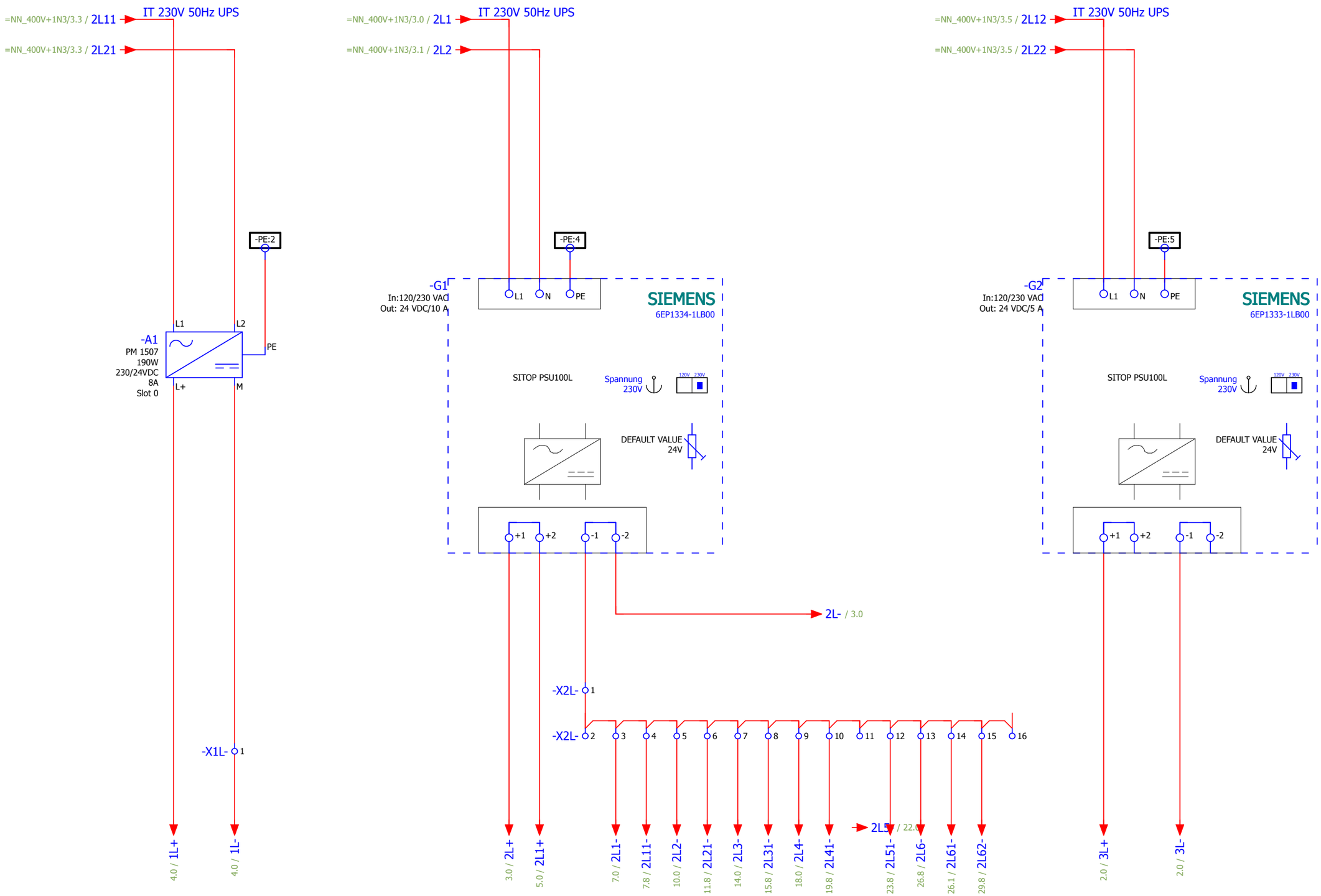

NAPAJANJE 24VDC
CPU, 2x X204-2
I OP.PANEL

NAPAJANJE 24VDC
DIGITALNI
ULAZI/IZLAZI I
SN POSTROJENJE

NAPAJANJE 24VDC
FREKVENTNI
REGULATORI

=NN_400V+TT1/2

2

	Datum	Ime i prezime	Potpis
Odg. projektant	5/12/2018		
Projektant			
Kontrola			

Investitor/Objekat/Mesto ugradnje
JP "ELEKTROPRIVREDA SRBIJE" OGRANAK RB KOLUBARA LAZAREVAC
ELEKTROPROJEKAT MEDJUTRANSPORTERA SUP-2'

delta inženjering www.deltainzenjering.rs

Naziv crteza :
DOVOD 24VDC ZA UPRAVLJANJE

Lokacija :
1S1

Revizija br.

Crtez br. 05/18-3.2-TRP-E-00

= U_24V
+ 1S1

Page 1
Page 541

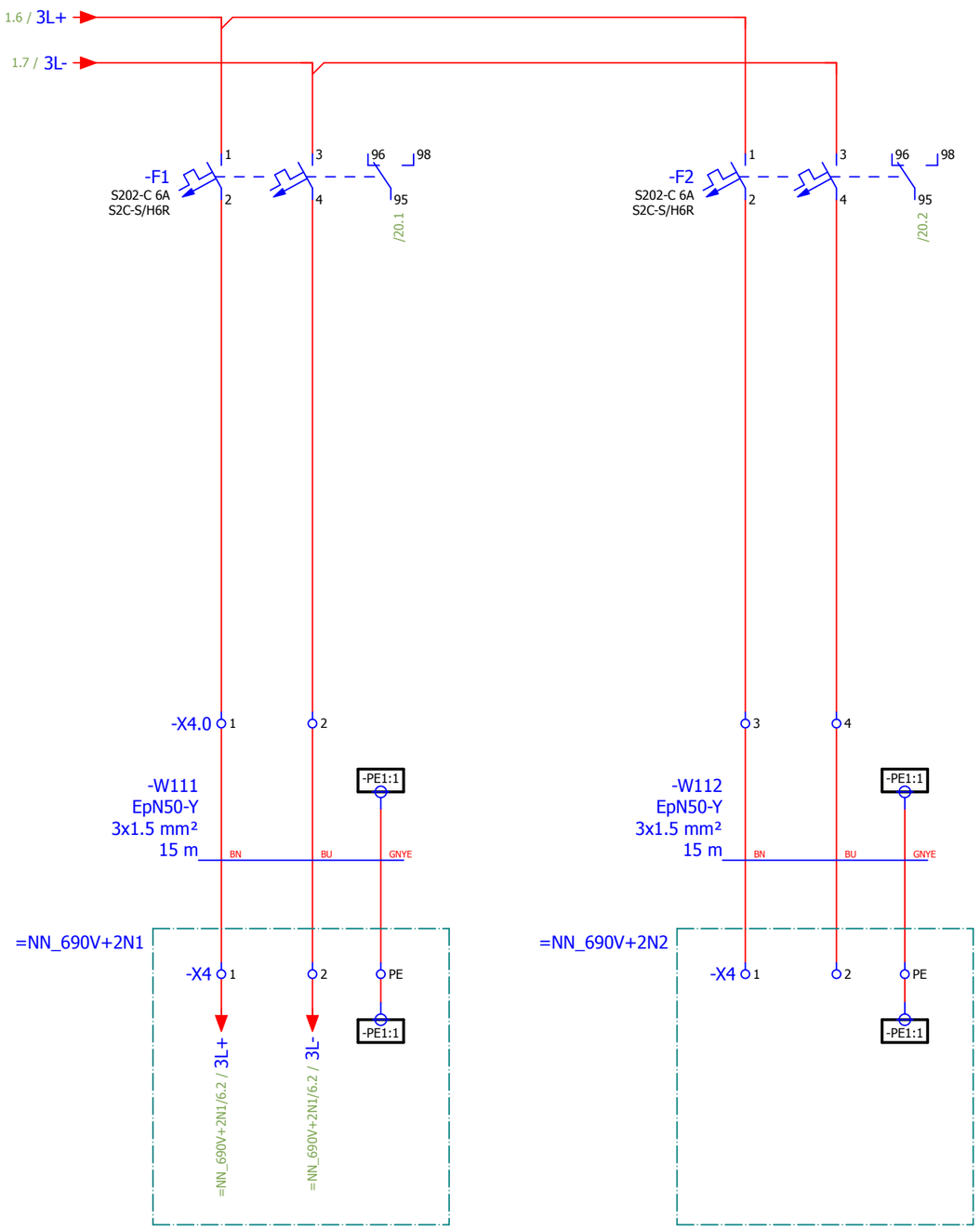

NAPAJANJE 24VDC
FREKVENTNI
REGULATOR 1

NAPAJANJE 24VDC
FREKVENTNI
REGULATOR 2

	Datum	Ime i prezime	Potpis
Odg. projektant	5/12/2018		
Projektant			
Kontrola			

Investitor/Objekat/Mesto ugradnje
JP "ELEKTROPRIVREDA SRBIJE" OGRANAK RB KOLUBARA LAZAREVAC
ELEKTROPROJEKAT MEDJUTRANSPORTERA SUP-2'

delta inženjering www.deltainzenjering.rs

Naziv crteza :
RAZVOD 24VDC ZA FREKVENTNE REGULATORE

Lokacija :
1S1

Revizija br.

Crtez br. 05/18-3.2-TRP-E-00

= U_24V
+ 1S1

Page 2
Page 541

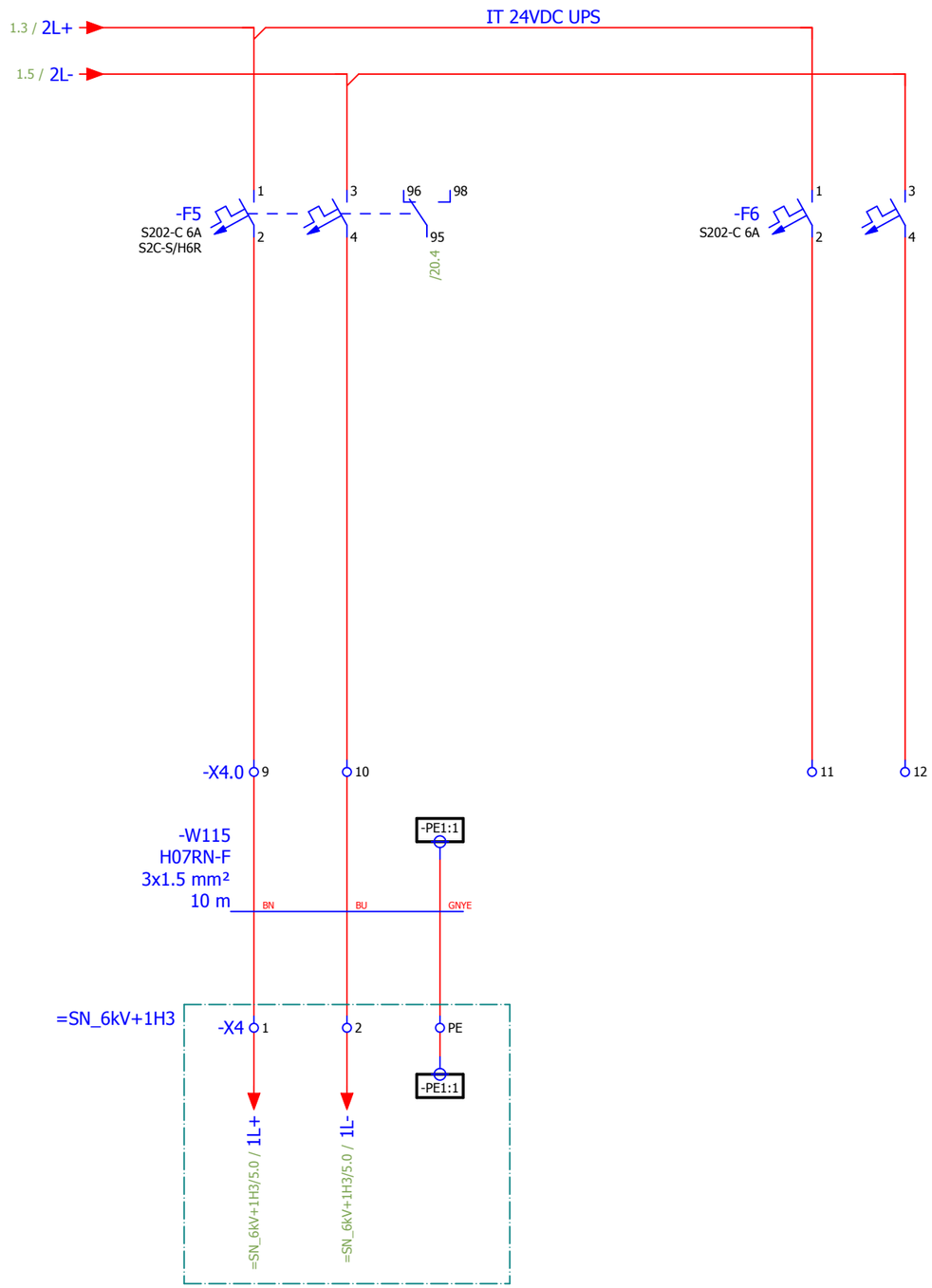

NAPAJANJE 24VDC
SIPROTEC

REZERVA

	Datum	Ime i prezime	Potpis
Odg. projektant	5/12/2018		
Projektant			
Kontrola			

Investitor/Objekat/Mesto ugradnje
JP "ELEKTROPRIVREDA SRBIJE" OGRANAK RB KOLUBARA LAZAREVAC
ELEKTROPROJEKAT MEDJUTRANSPORTERA SUP-2'

delta inženjering www.deltainzenjering.rs

Naziv crteza :
RAZVOD 24VDC ZA SREDNJE NAPONSKO POSTROJENJE

Lokacija :
1S1

Revizija br.

Crtez br. 05/18-3.2-TRP-E-00

= U_24V
+ 1S1

Page 3
Page 541

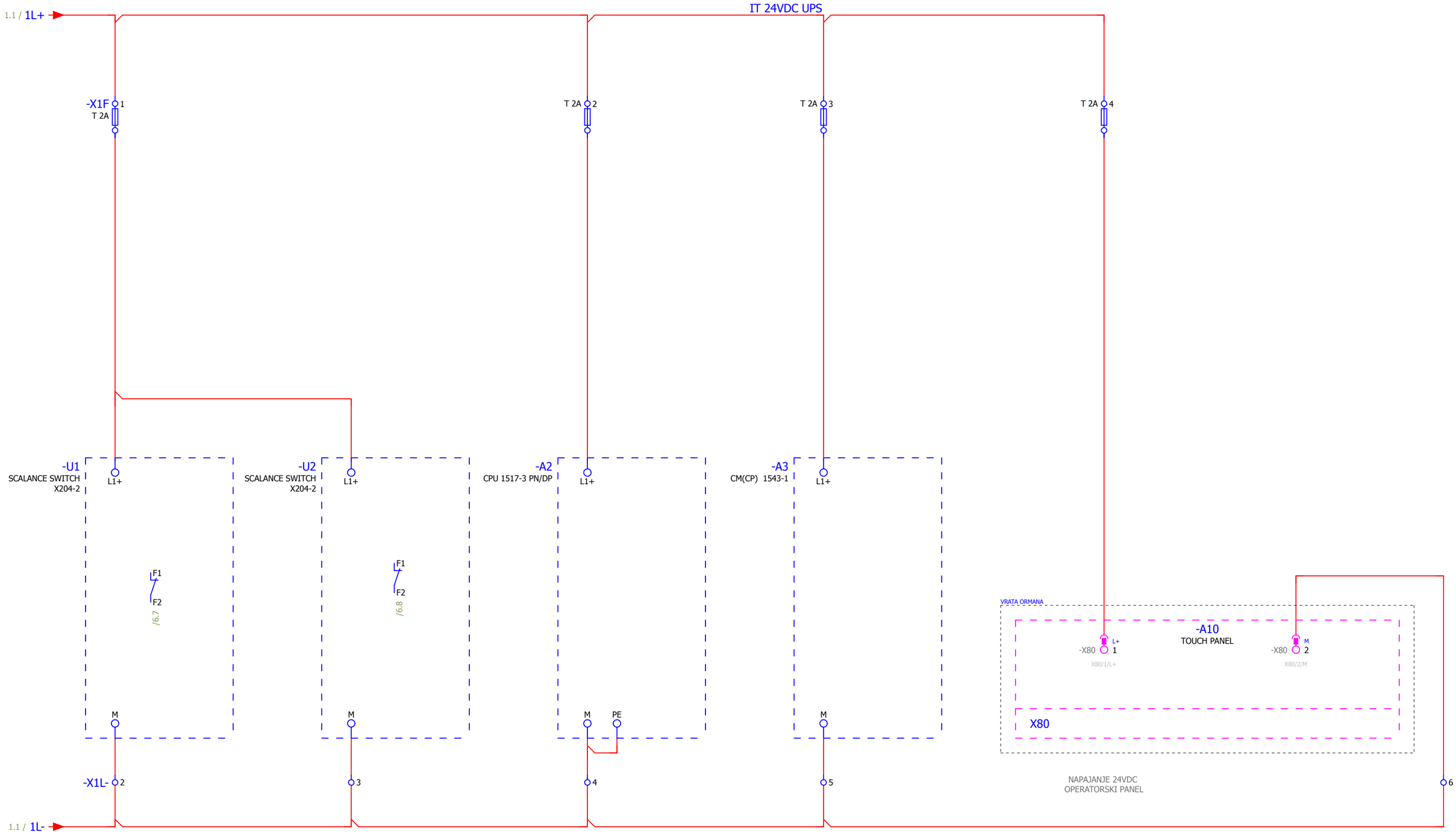

NAPAJANJE 24VDC SWITCH1

NAPAJANJE 24VDC SWITCH 2

NAPAJANJE 24VDC CPU

NAPAJANJE 24VDC KOMUNIKACIONI PROCESOR

NAPAJANJE 24VDC OPERATORSKI PANEL

3 5

	Datum	Ime i prezime	Potpis
Odg. projektant	5/12/2018		
Projektant			
Kontrola			

Investitor/Objekat/Mesto ugradnje
JP "ELEKTROPRIVREDA SRBIJE" OGRANAK RB KOLUBARA LAZAREVAC
ELEKTROPROJEKAT MEDJUTRANSPORTERA SUP-2'

delta inženjering www.deltainzenjering.rs

Naziv crteza : PLC KONFIGURACIJA

Lokacija : 1S1

Revizija br.

Crtez br. 05/18-3.2-TRP-E-00

= U_24V
+ 1S1

Page 4
Page 541

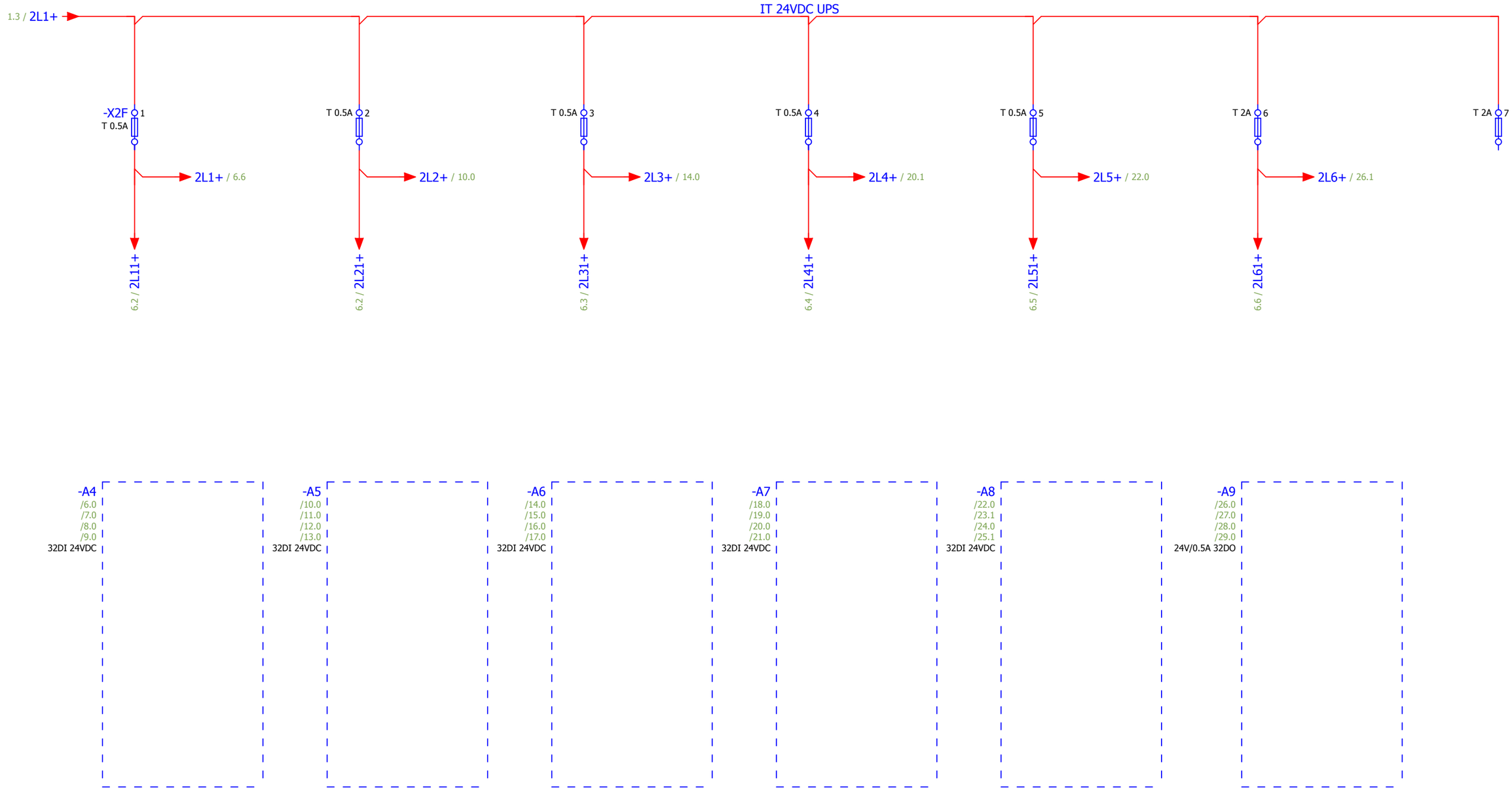

DIGITALNA ULAZNA KARTICA -A4

DIGITALNA ULAZNA KARTICA -A5

DIGITALNA ULAZNA KARTICA -A6

DIGITALNA ULAZNA KARTICA -A7

DIGITALNA ULAZNA KARTICA -A8

DIGITALNA IZLAZNA KARTICA -A9

REZERVA

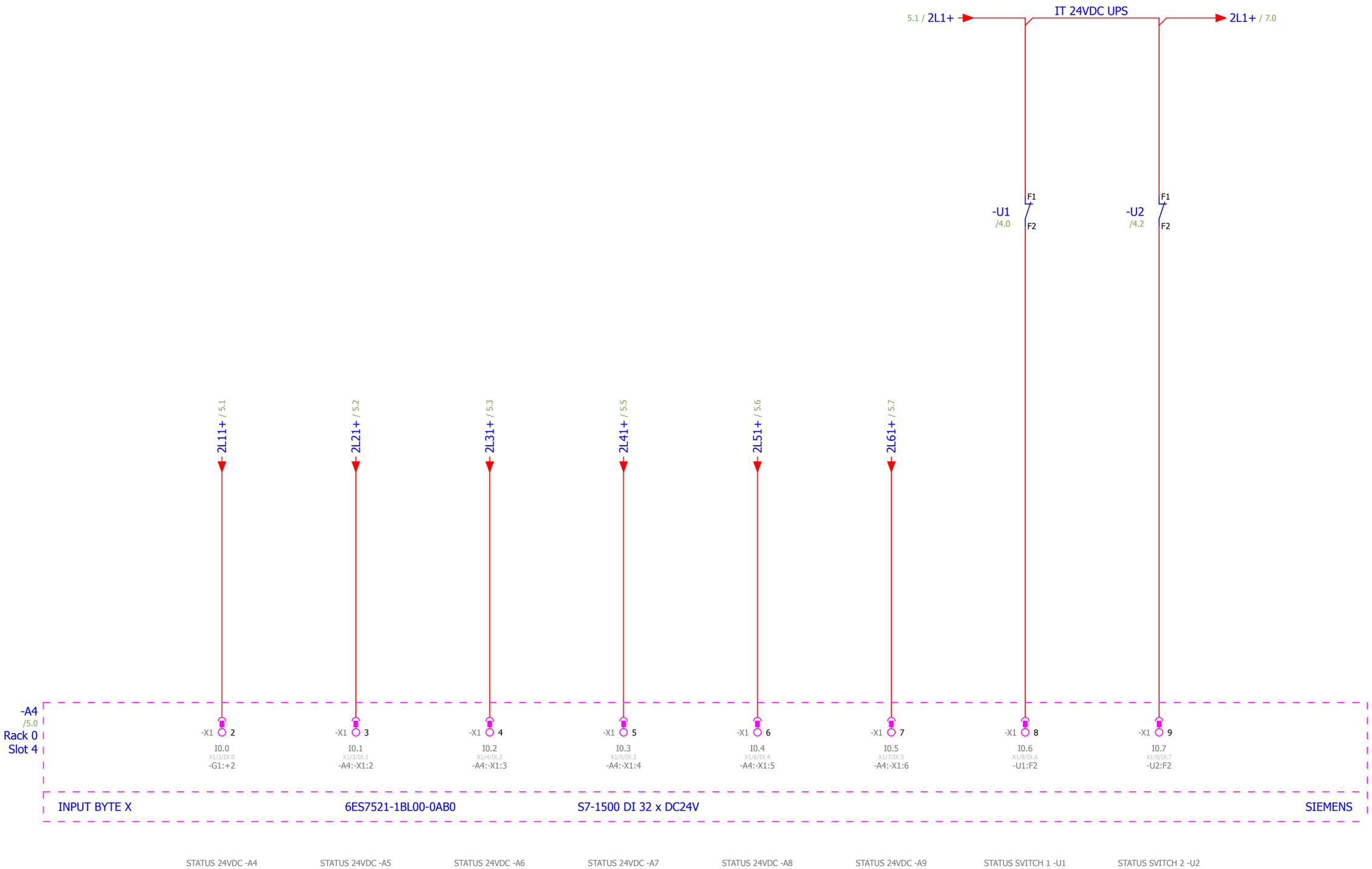

5 7

	Datum	Ime i prezime	Potpis
Odg. projektant	5/26/2018		
Projektant			
Kontrola			

Investitor/Objekat/Mesto ugradnje
JP "ELEKTROPRIVREDA SRBIJE" OGRANAK RB KOLUBARA LAZAREVAC
ELEKTROPROJEKAT MEDJUTRANSPORTERA SUP-2'

delta inženjering www.deltainzenjering.rs

Naziv crteza :
DIGITALNI ULAZI -A4 BYTE 0

Lokacija :
1S1

Revizija br.

Crtez br. 05/18-3.2-TRP-E-00

= U_24V
+ 1S1

Page 6
Page 541

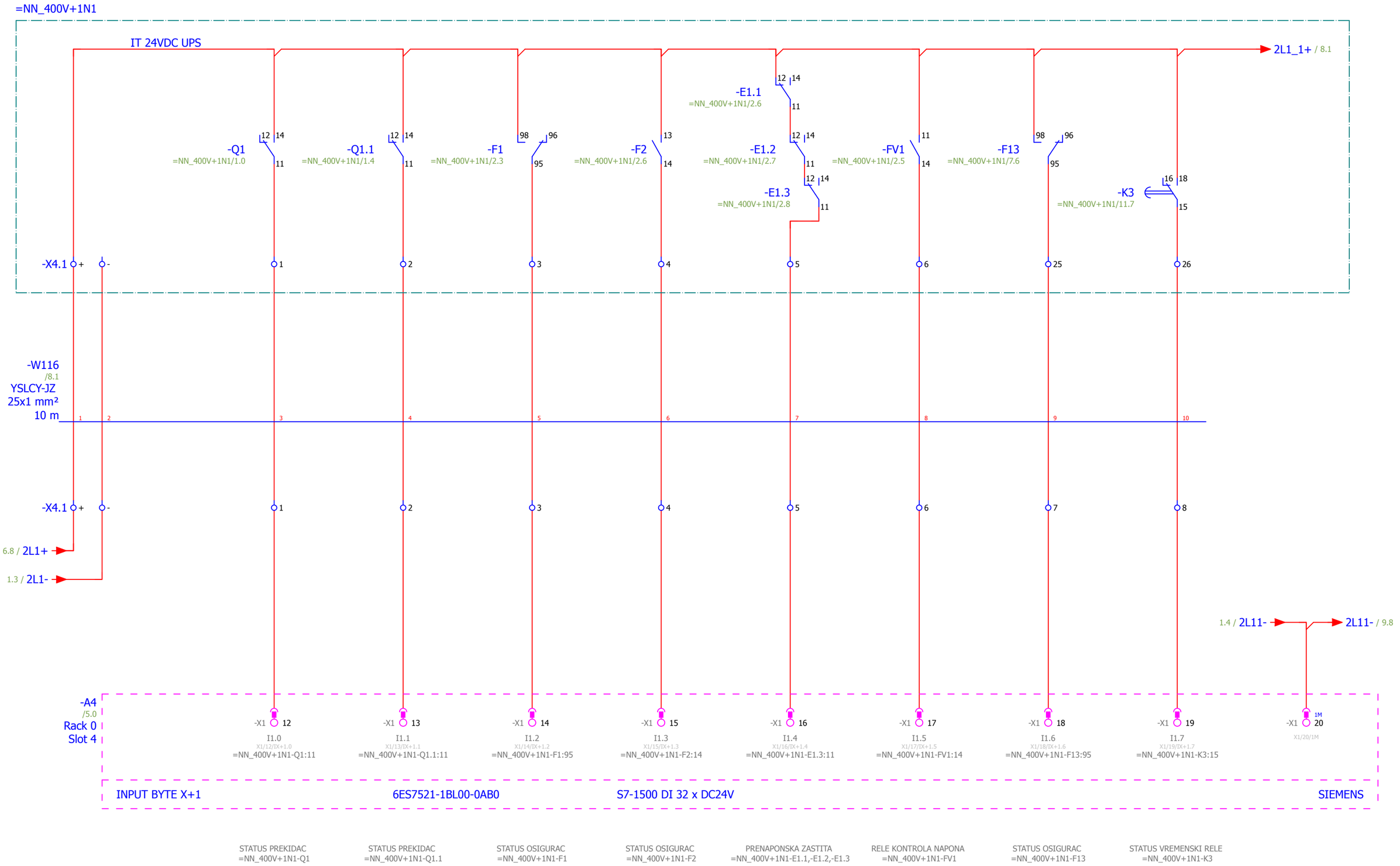

6 8

	Datum	Ime i prezime	Potpis
Odg. projektant	5/12/2018		
Projektant			
Kontrola			

Investitor/Objekat/Mesto ugradnje
JP "ELEKTROPRIVREDA SRBIJE" OGRANAK RB KOLUBARA LAZAREVAC
ELEKTROPROJEKAT MEDJUTRANSPORTERA SUP-2'

delta inženjering www.deltainzenjering.rs

Naziv crteza :
DIGITALNI ULAZI -A4 BYTE 1

Lokacija :
1S1

Revizija br.

= U_24V
+ 1S1

Crtez br. 05/18-3.2-TRP-E-00

Page 7
Page 541

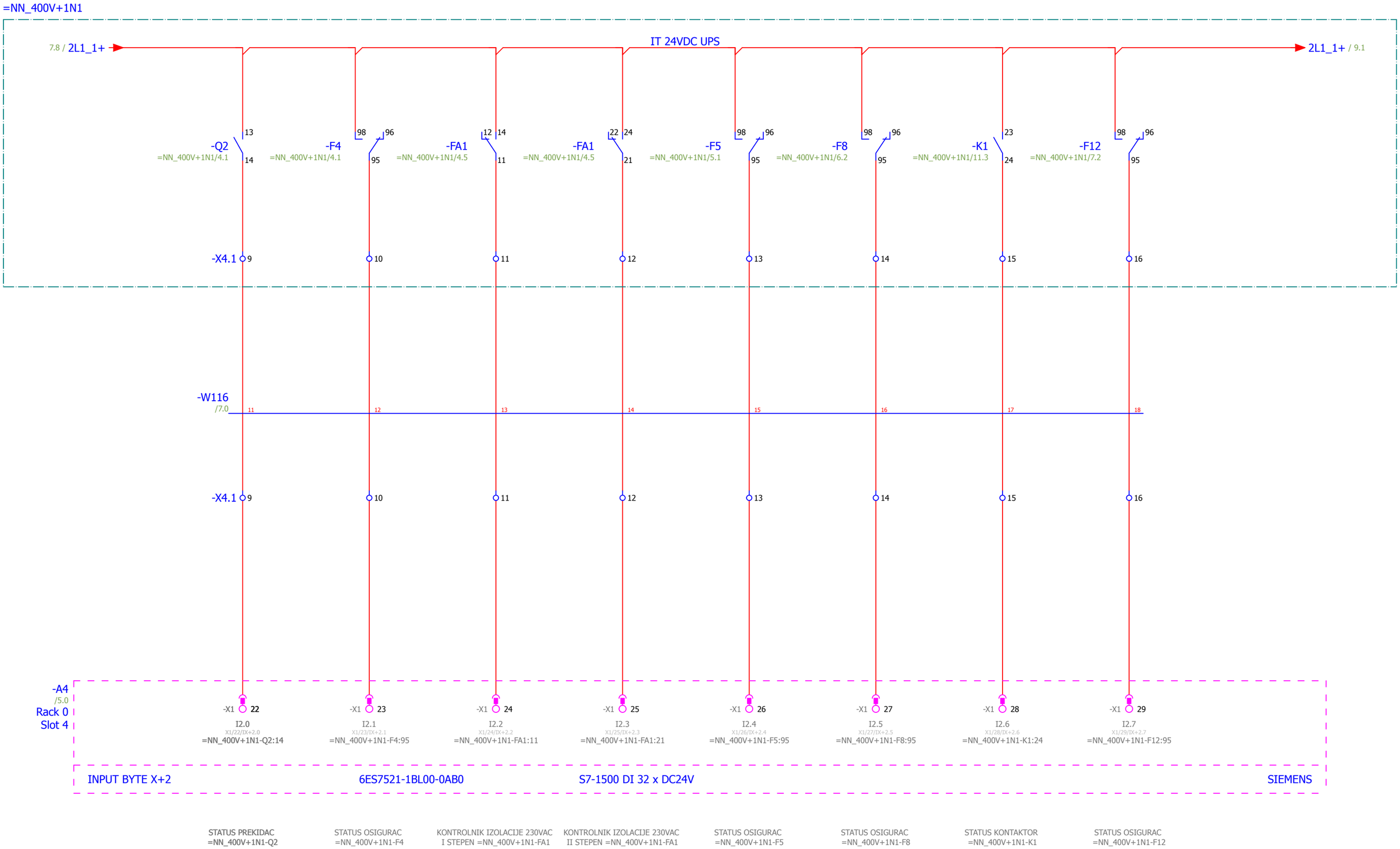

	Datum	Ime i prezime	Potpis
Odg. projektant	5/12/2018		
Projektant			
Kontrola			

Investitor/Objekat/Mesto ugradnje
JP "ELEKTROPRIVREDA SRBIJE" OGRANAK RB KOLUBARA LAZAREVAC
ELEKTROPROJEKAT MEDJUTRANSPORTERA SUP-2'

delta inženjering www.deltainzenjering.rs

Naziv crteza : DIGITALNI ULAZI -A4 BYTE 2

Lokacija : 1S1

Revizija br.

Crtez br. 05/18-3.2-TRP-E-00

= U_24V
+ 1S1

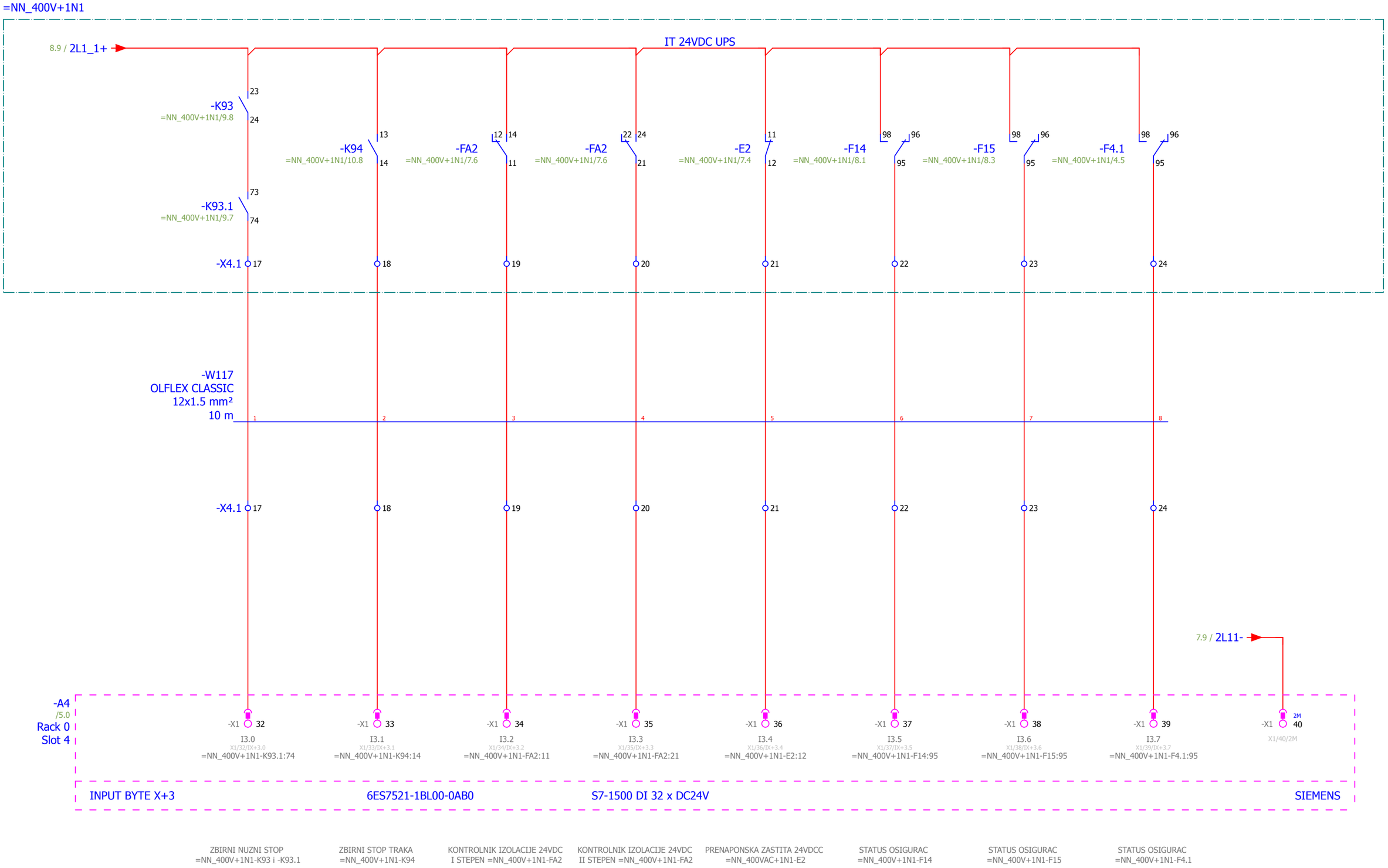

	Datum	Ime i prezime	Potpis
Odg. projektant	5/12/2018		
Projektant			
Kontrola			

Investitor/Objekat/Mesto ugradnje
JP "ELEKTROPRIVREDA SRBIJE" OGRANAK RB KOLUBARA LAZAREVAC
ELEKTROPROJEKAT MEDJUTRANSPORTERA SUP-2'

delta inženjering www.deltainzenjering.rs

Naziv crteza : DIGITALNI ULAZI -A4 BYTE 3
Lokacija : 1S1
Revizija br.
Crtez br. 05/18-3.2-TRP-E-00
= U_24V
+ 1S1
Page 9
Page 541

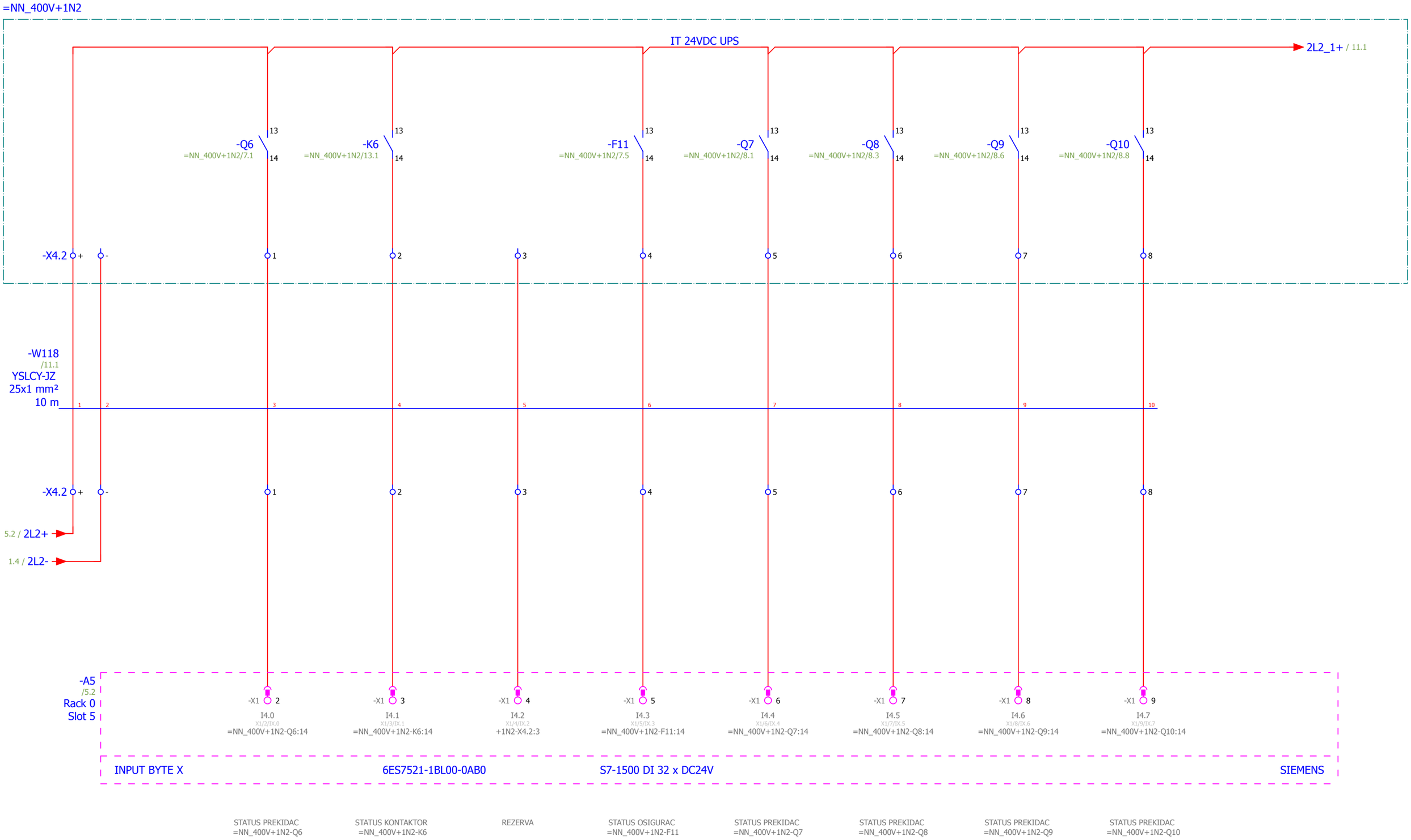

	Datum	Ime i prezime	Potpis
Odg. projektant	5/12/2018		
Projektant			
Kontrola			

Investitor/Objekat/Mesto ugradnje
JP "ELEKTROPRIVREDA SRBIJE" OGRANAK RB KOLUBARA LAZAREVAC
ELEKTROPROJEKAT MEDJUTRANSPORTERA SUP-2'

delta inženjering www.deltainzenjering.rs

Naziv crteza :
DIGITALNI ULAZI -A5 BYTE 0

Lokacija :
1S1

Revizija br.

Crtez br. 05/18-3.2-TRP-E-00

= U_24V
+ 1S1

Page 10
Page 541

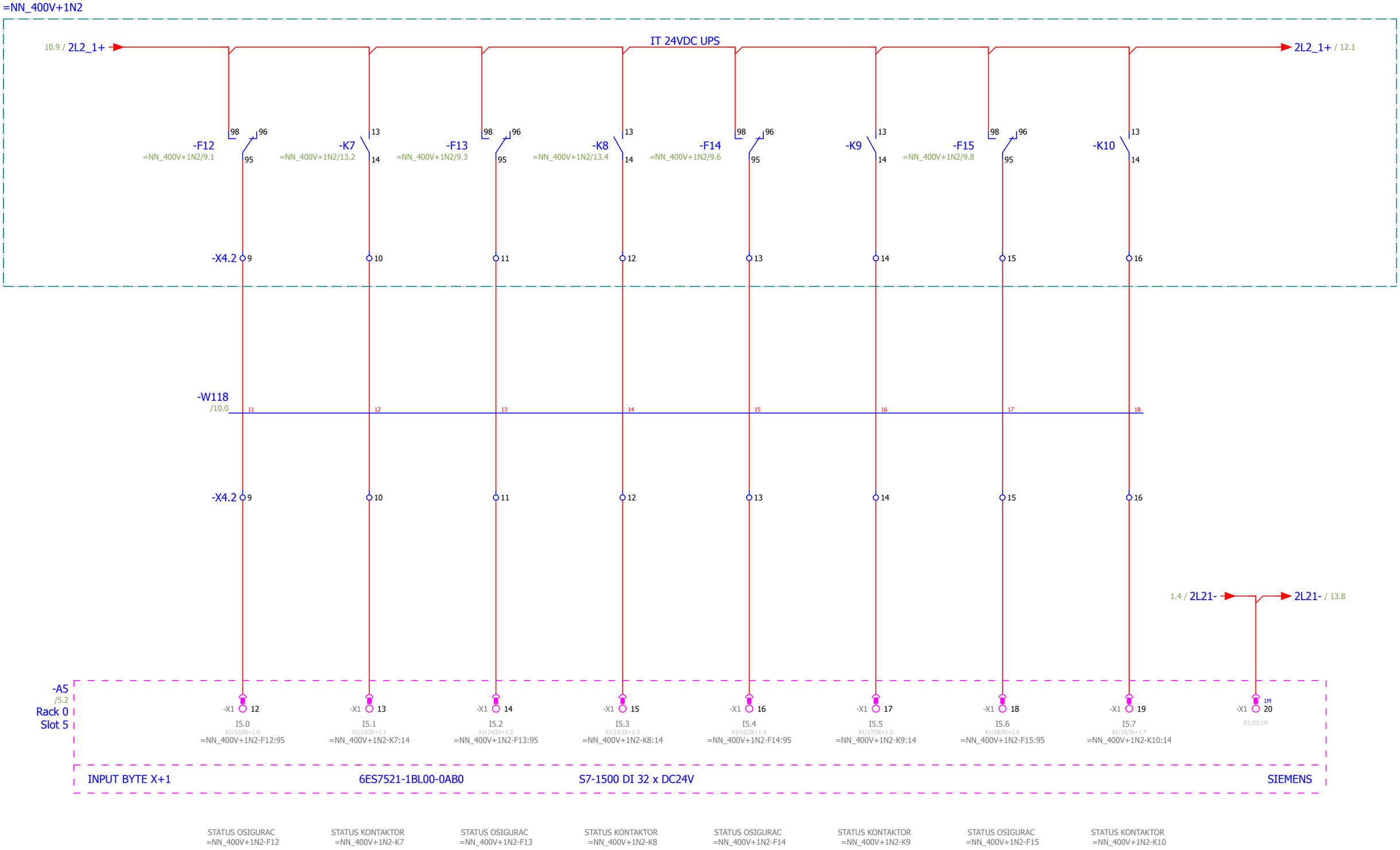

10 12

	Datum	Ime i prezime	Potpis
Odg. projektant	5/12/2018		
Projektant			
Kontrola			

Investitor/Objekat/Mesto ugradnje
JP "ELEKTROPRIVREDA SRBIJE" OGRANAK RB KOLUBARA LAZAREVAC
ELEKTROPROJEKAT MEDJUTRANSPORTERA SUP-2'

delta inženjering www.deltainzenjering.rs

Naziv crteza :
DIGITALNI ULAZI -A5 BYTE 1

Lokacija :
1S1

Revizija br.

Crtez br. 05/18-3.2-TRP-E-00

= U_24V
+ 1S1

Page 11
Page 541

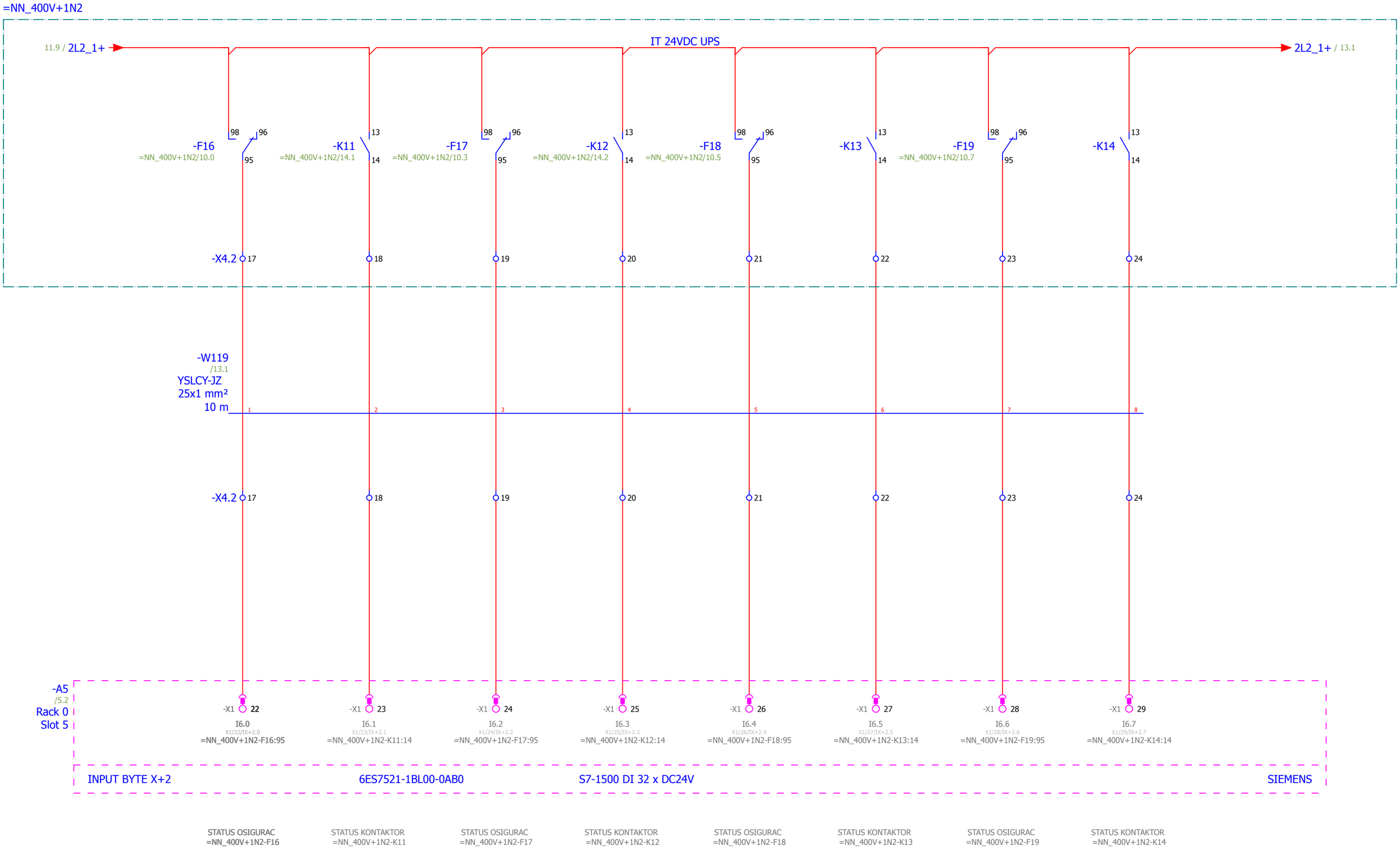

11 13

	Datum	Ime i prezime	Potpis
Odg. projektant	5/12/2018		
Projektant			
Kontrola			

Investitor/Objekat/Mesto ugradnje
JP "ELEKTROPRIVREDA SRBIJE" OGRANAK RB KOLUBARA LAZAREVAC
ELEKTROPROJEKAT MEDJUTRANSPORTERA SUP-2'

delta inženjering www.deltainzenjering.rs

Naziv crteza :
DIGITALNI ULAZI -A5 BYTE 2

Lokacija :
1S1

Revizija br.

Crtez br. 05/18-3.2-TRP-E-00

= U_24V
+ 1S1

Page 12
Page 541

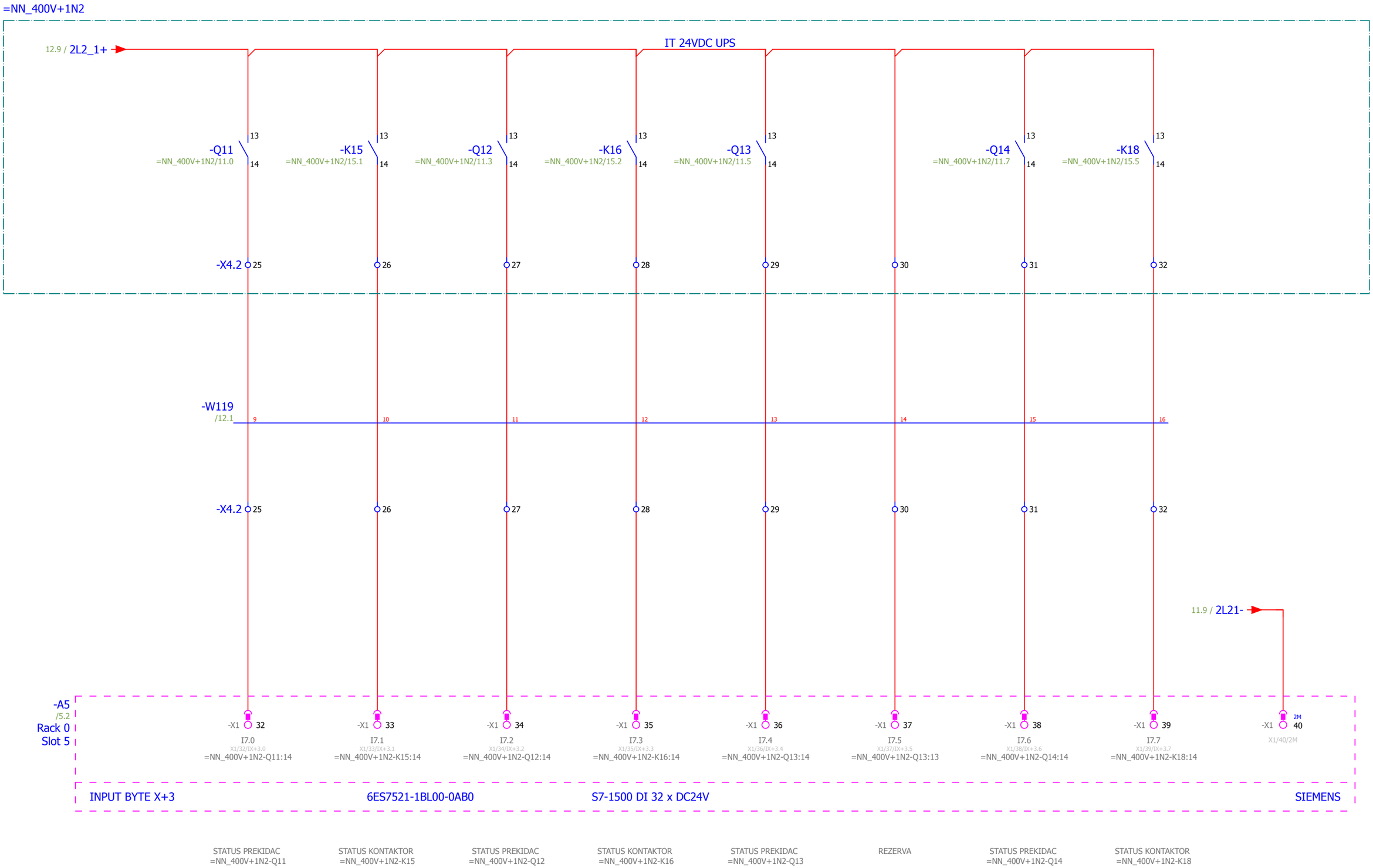

	Datum	Ime i prezime	Potpis
Odg. projektant	5/12/2018		
Projektant			
Kontrola			

Investitor/Objekat/Mesto ugradnje
JP "ELEKTROPRIVREDA SRBIJE" OGRANAK RB KOLUBARA LAZAREVAC
ELEKTROPROJEKAT MEDJUTRANSPORTERA SUP-2'

delta inženjering www.deltainzenjering.rs

Naziv crteza : DIGITALNI ULAZI -A5 BYTE 3
Lokacija : 1S1
Revizija br.
Crtez br. 05/18-3.2-TRP-E-00
= U_24V
+ 1S1
Page 13
Page 541

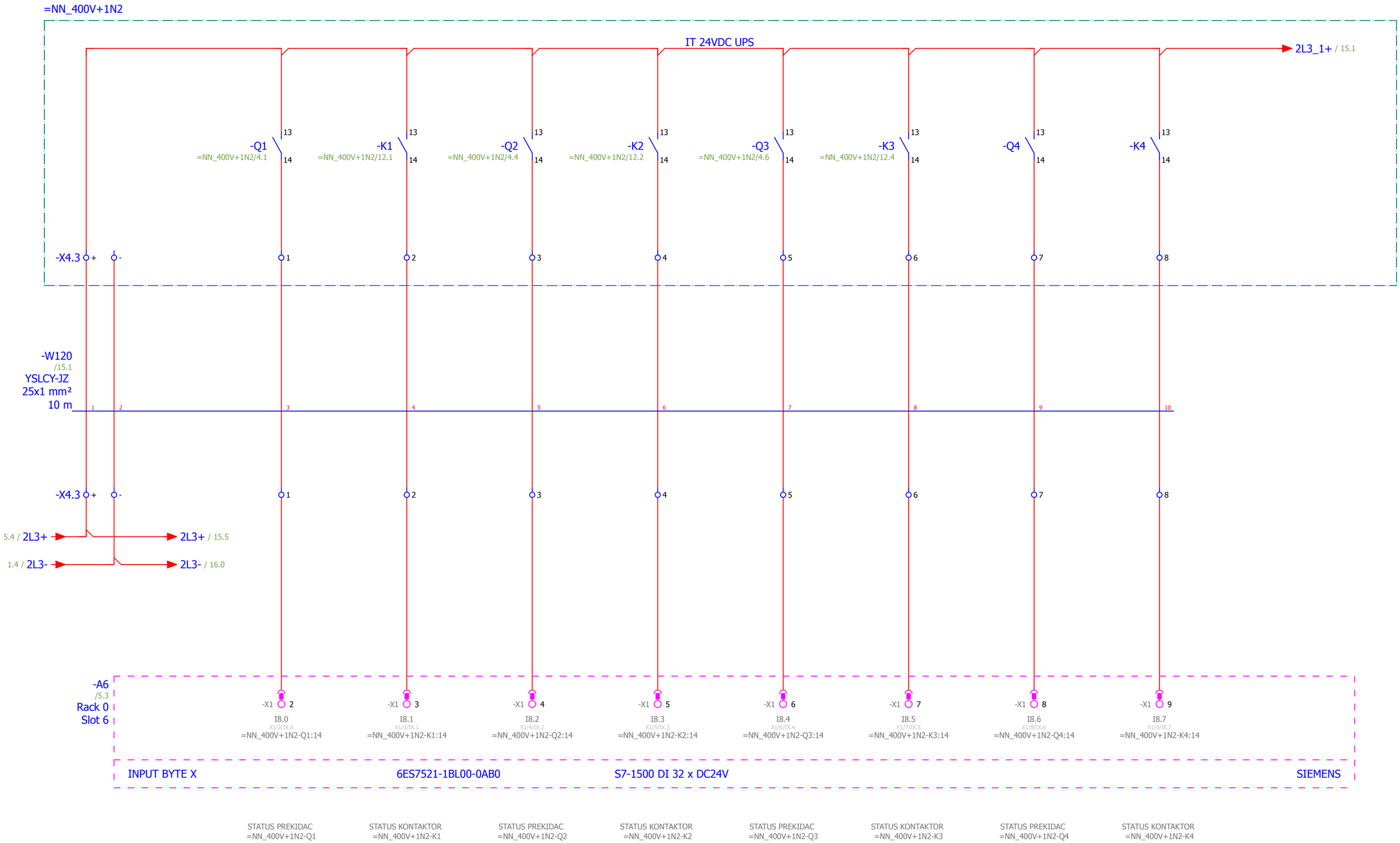

13 15

	Datum	Ime i prezime	Potpis
Odg. projektant	5/12/2018		
Projektant			
Kontrola			

Investitor/Objekat/Mesto ugradnje
JP "ELEKTROPRIVREDA SRBIJE" OGRANAK RB KOLUBARA LAZAREVAC
ELEKTROPROJEKAT MEDJUTRANSPORTERA SUP-2'

delta inženjering www.deltainzenjering.rs

Naziv crteza :
DIGITALNI ULAZI -A6 BYTE 0

Lokacija :
1S1

Revizija br.

Crtez br. 05/18-3.2-TRP-E-00

= U_24V
+ 1S1

Page 14
Page 541

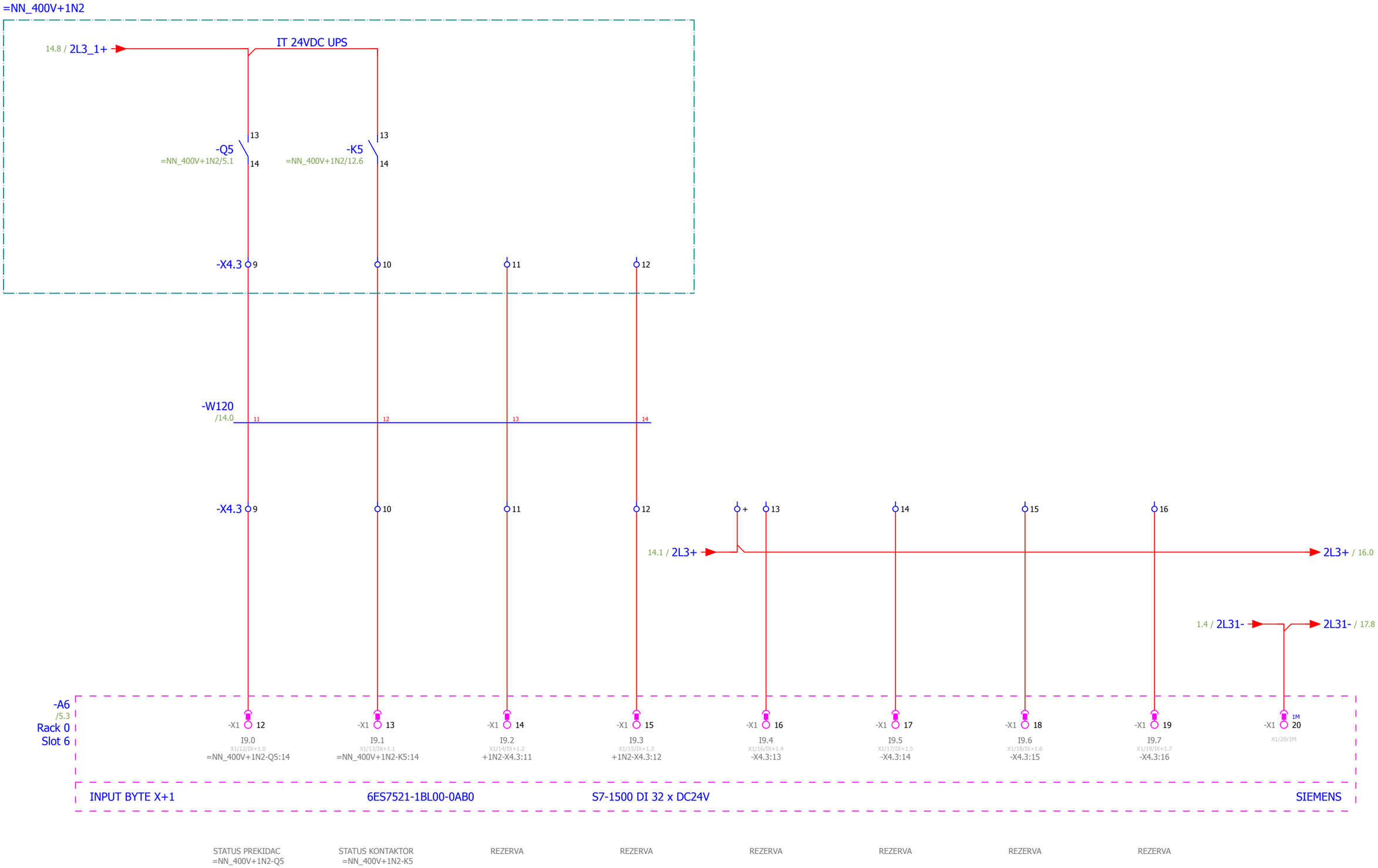

	Datum	Ime i prezime	Potpis
Odg. projektant	5/12/2018		
Projektant			
Kontrola			

Investitor/Objekat/Mesto ugradnje
JP "ELEKTROPRIVREDA SRBIJE" OGRANAK RB KOLUBARA LAZAREVAC
ELEKTROPROJEKAT MEDJUTRANSPORTERA SUP-2'

delta inženjering www.deltainzenjering.rs

Naziv crteza : DIGITALNI ULAZI -A6 BYTE 1
Lokacija : 1S1
Revizija br.
Crtez br. 05/18-3.2-TRP-E-00
= U_24V
+ 1S1
Page 15
Page 541

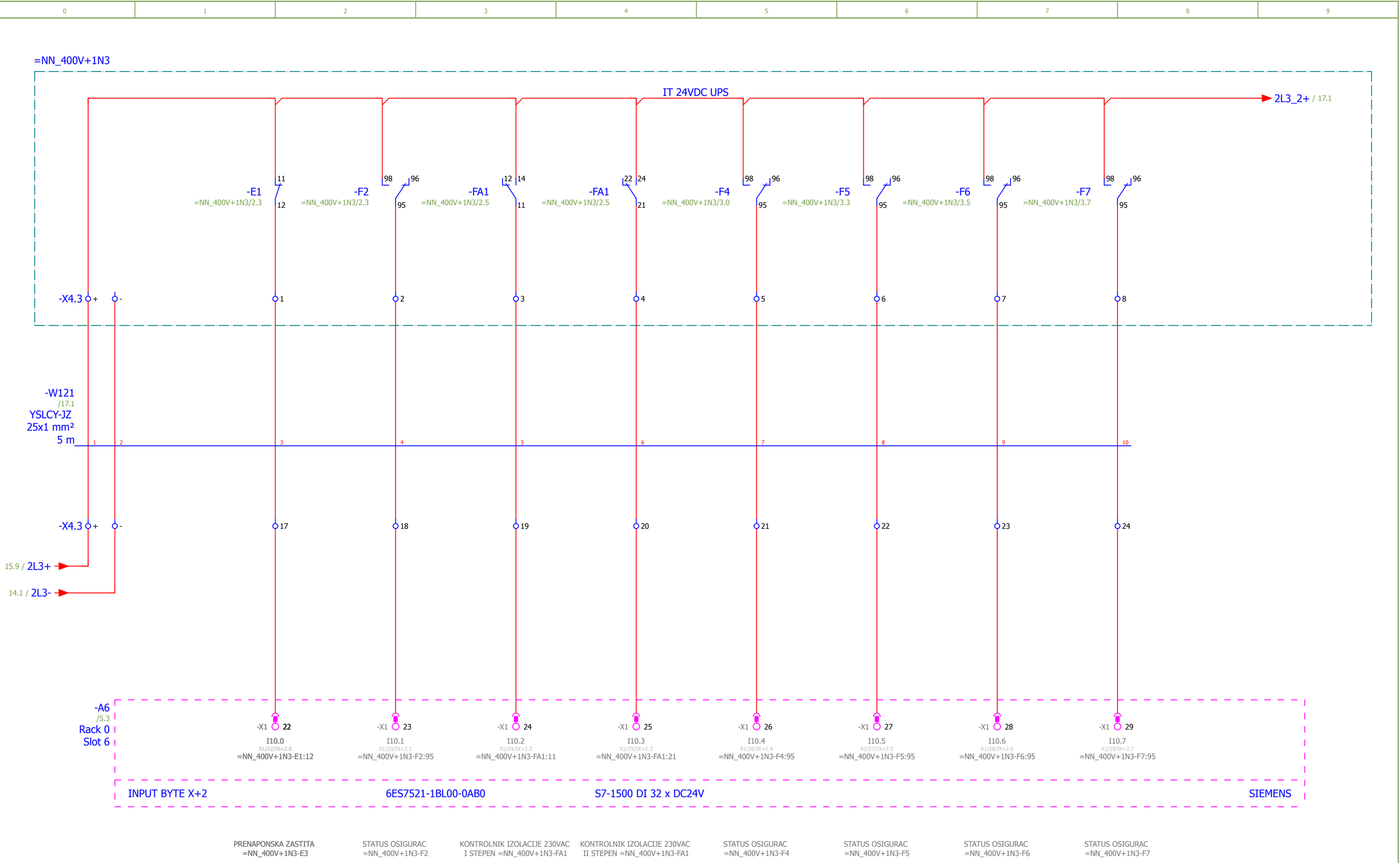

	Datum	Ime i prezime	Potpis
Odg. projektant	5/12/2018		
Projektant			
Kontrola			

Investitor/Objekat/Mesto ugradnje
JP "ELEKTROPRIVREDA SRBIJE" OGRANAK RB KOLUBARA LAZAREVAC
ELEKTROPROJEKAT MEDJUTRANSPORTERA SUP-2'

delta inženjering www.deltainzenjering.rs

Naziv crteza :
DIGITALNI ULAZI -A6 BYTE 2

Lokacija :
1S1

Revizija br.

Crtez br. 05/18-3.2-TRP-E-00

= U_24V
+ 1S1

Page 16
Page 541

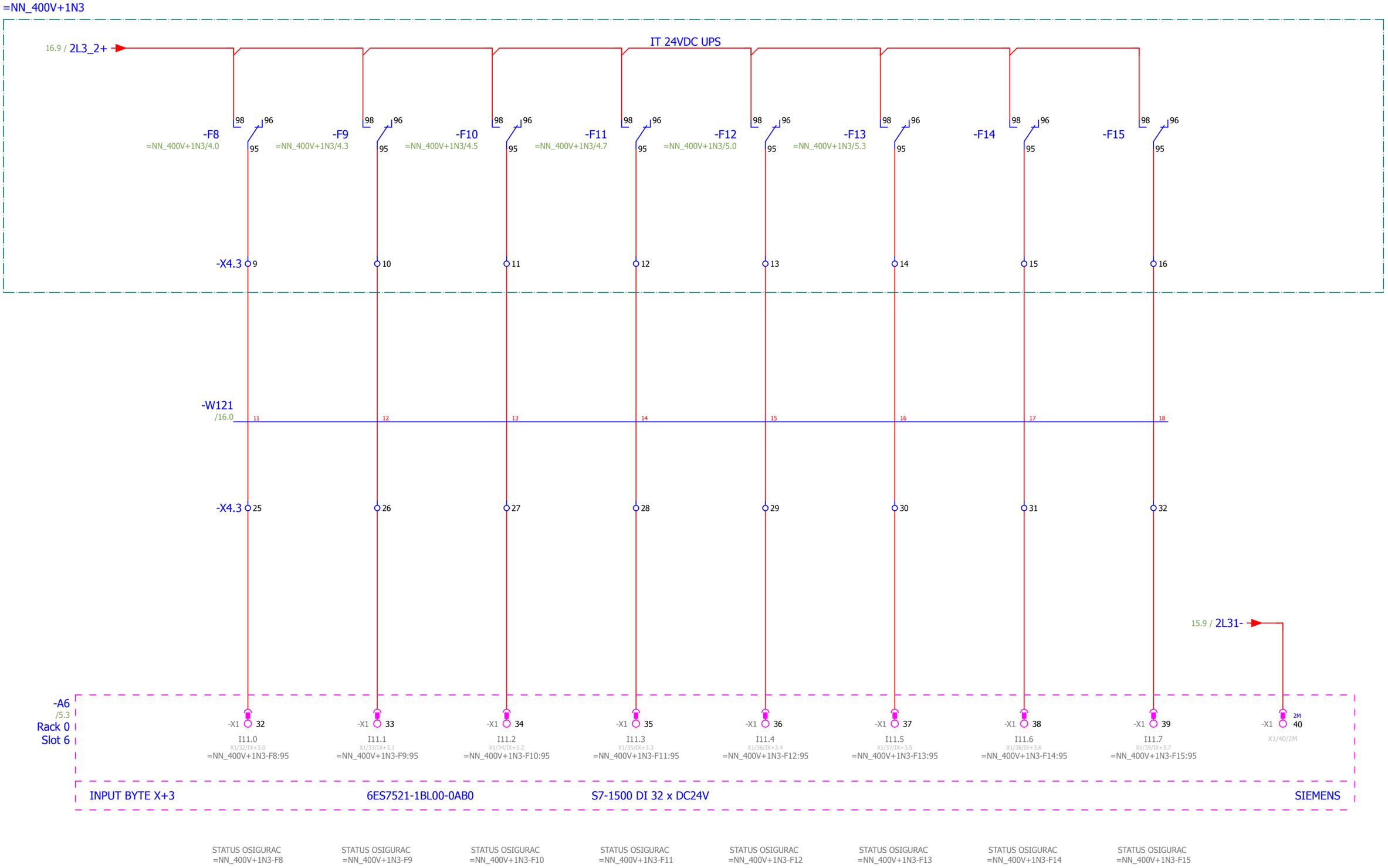

	Datum	Ime i prezime	Potpis
Odg. projektant	5/12/2018		
Projektant			
Kontrola			

Investitor/Objekat/Mesto ugradnje
JP "ELEKTROPRIVREDA SRBIJE" OGRANAK RB KOLUBARA LAZAREVAC
ELEKTROPROJEKAT MEDJUTRANSPORTERA SUP-2'

delta inženjering www.deltainzenjering.rs

Naziv crteza :
DIGITALNI ULAZI -A6 BYTE 3

Lokacija :
1S1

Revizija br.

Crtez br. 05/18-3.2-TRP-E-00

= U_24V
+ 1S1

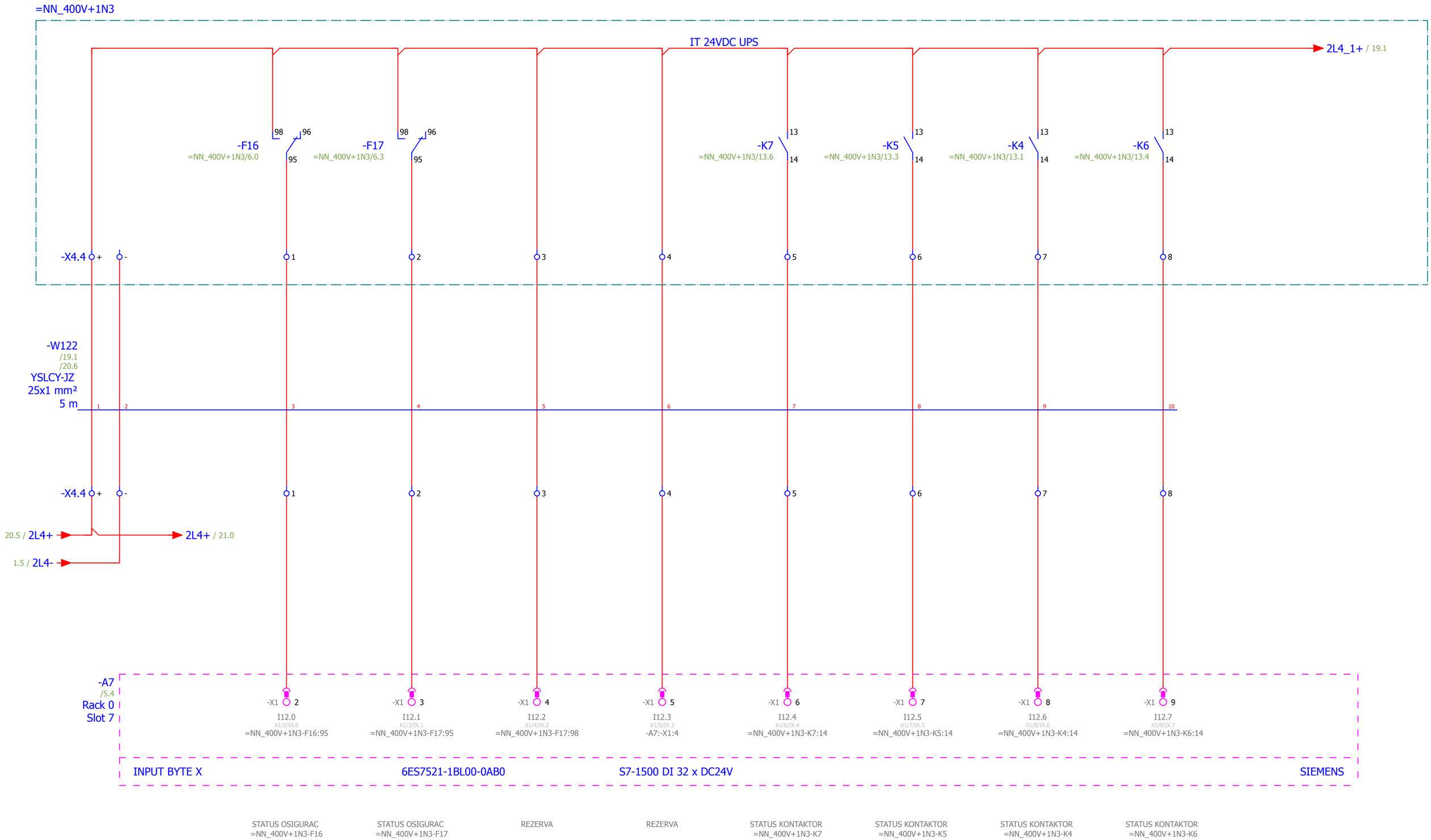

17 19

	Datum	Ime i prezime	Potpis
Odg. projektant	5/26/2018		
Projektant			
Kontrola			

Investitor/Objekat/Mesto ugradnje
JP "ELEKTROPRIVREDA SRBIJE" OGRANAK RB KOLUBARA LAZAREVAC
ELEKTROPROJEKAT MEDJUTRANSPORTERA SUP-2'

delta inženjering www.deltainzenjering.rs

Naziv crteza :
DIGITALNI ULAZI -A7 BYTE 0

Lokacija :
1S1

Revizija br.

Crtez br. 05/18-3.2-TRP-E-00

= U_24V
+ 1S1

Page 18
Page 541

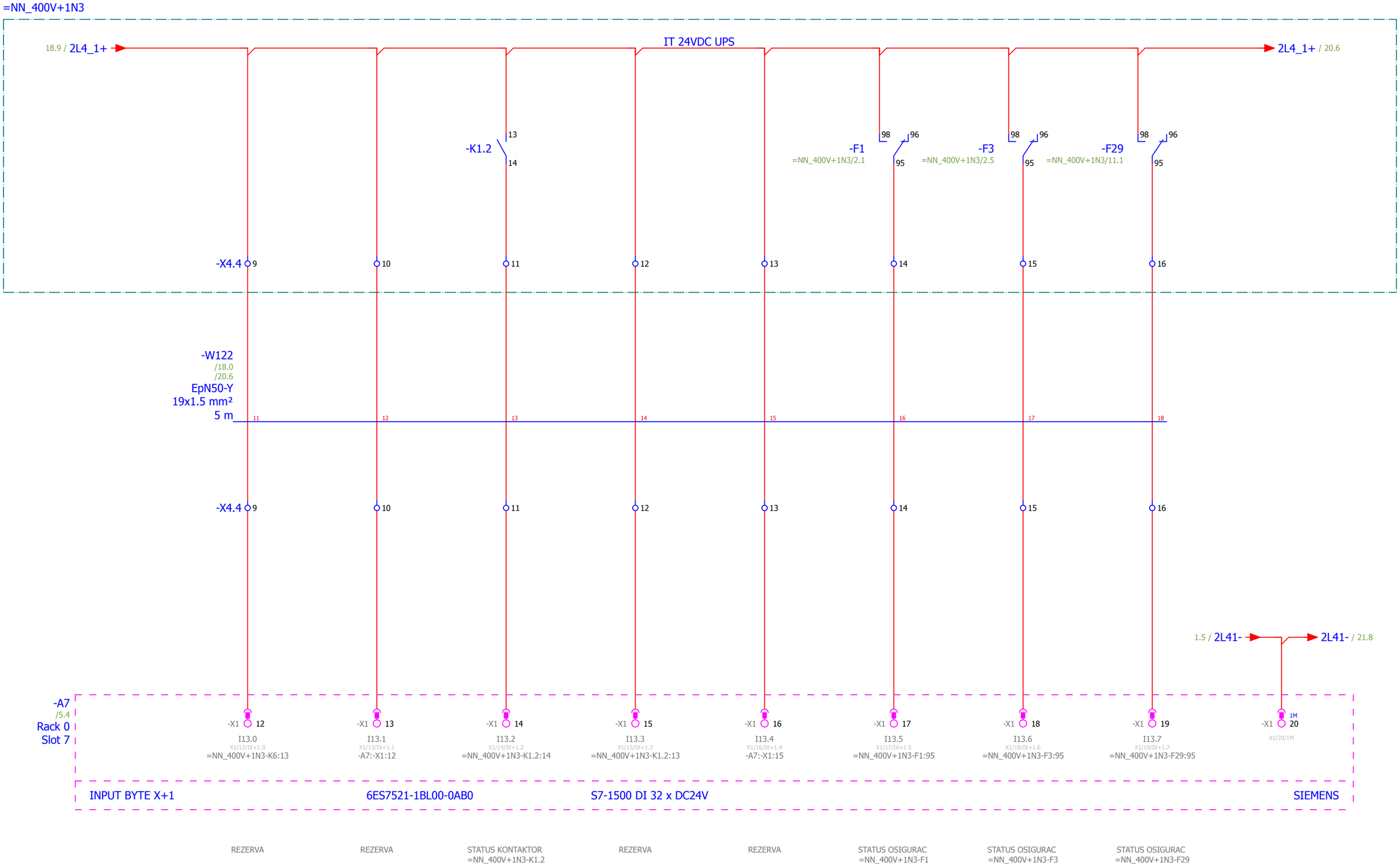

18

20

	Datum	Ime i prezime	Potpis
Odg. projektant	5/26/2018		
Projektant			
Kontrola			

Investitor/Objekat/Mesto ugradnje
JP "ELEKTROPRIVREDA SRBIJE" OGRANAK RB KOLUBARA LAZAREVAC
ELEKTROPROJEKAT MEDJUTRANSPORTERA SUP-2'

delta inženjering www.deltainzenjering.rs

Naziv crteza :
DIGITALNI ULAZI -A7 BYTE 1

Lokacija :
1S1

Revizija br.

Crtez br. 05/18-3.2-TRP-E-00

= U_24V
+ 1S1

Page 19
Page 541

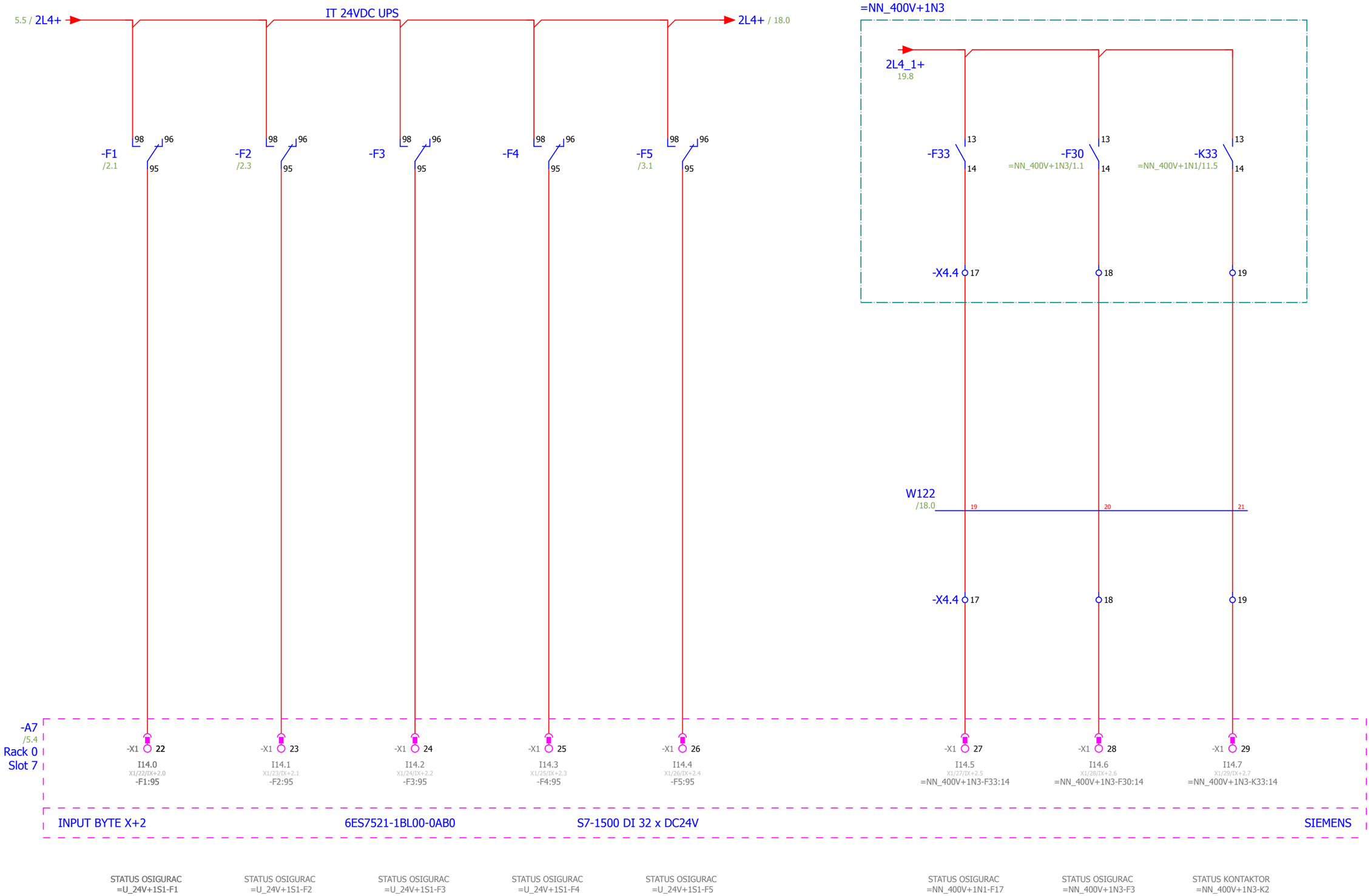

	Datum	Ime i prezime	Potpis
Odg. projektant	5/12/2018		
Projektant			
Kontrola			

Investitor/Objekat/Mesto ugradnje
JP "ELEKTROPRIVREDA SRBIJE" OGRANAK RB KOLUBARA LAZAREVAC
ELEKTROPROJEKAT MEDJUTRANSPORTERA SUP-2'

delta inženjering www.deltainzenjering.rs

Naziv crteza :
DIGITALNI ULAZI -A7 BYTE 2

Lokacija :
1S1

Revizija br.

Crtez br. 05/18-3.2-TRP-E-00

= U_24V
+ 1S1

Page 20
Page 541

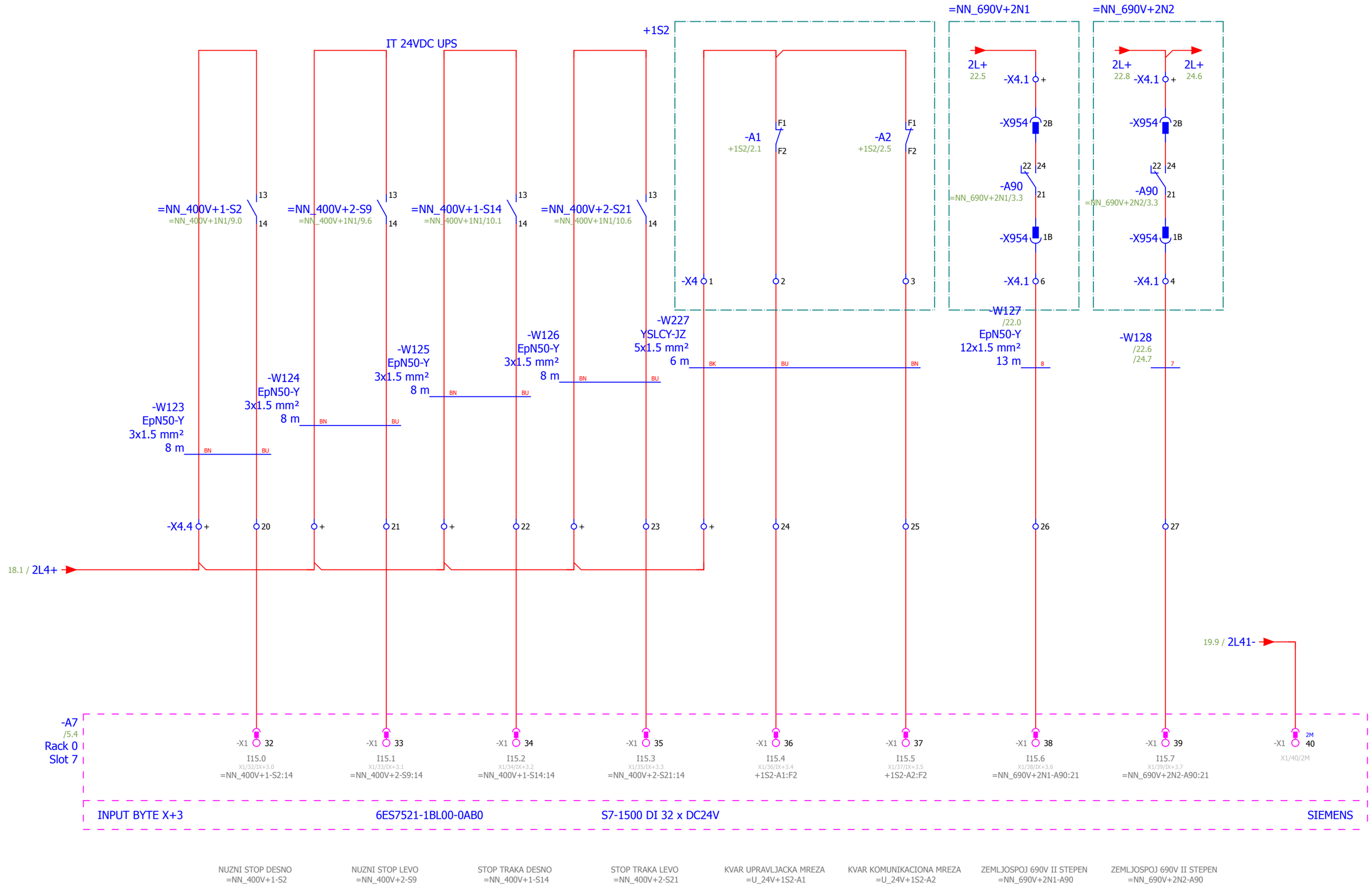

	Datum	Ime i prezime	Potpis
Odg. projektant	5/12/2018		
Projektant			
Kontrola			

Investitor/Objekat/Mesto ugradnje
JP "ELEKTROPRIVREDA SRBIJE" OGRANAK RB KOLUBARA LAZAREVAC
ELEKTROPROJEKAT MEDJUTRANSPORTERA SUP-2'

delta inženjering www.deltainzenjering.rs

Naziv crteza :
DIGITALNI ULAZI -A7 BYTE 3

Lokacija :
1S1

Revizija br.

Crtez br. 05/18-3.2-TRP-E-00

= U_24V
+ 1S1

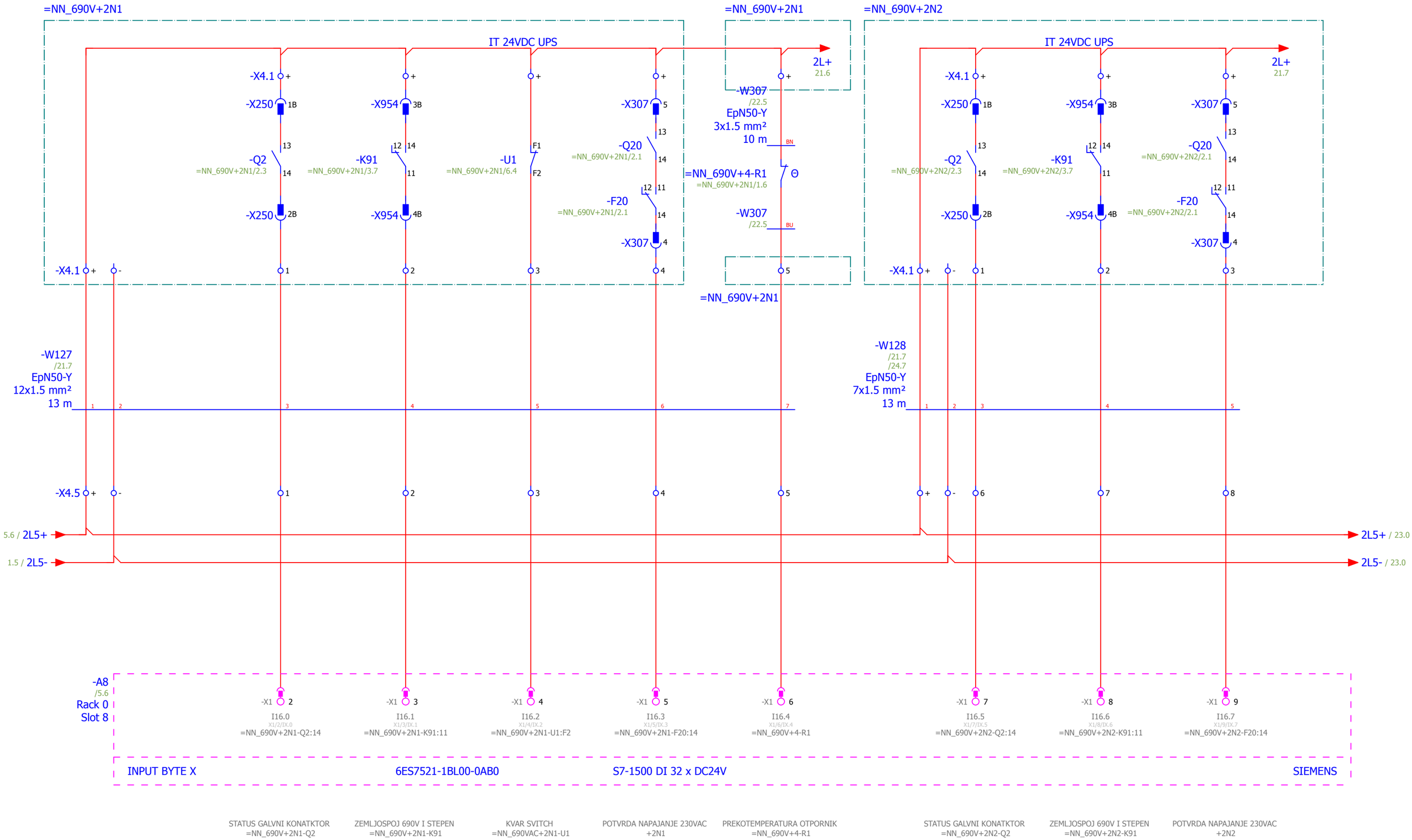

21 23

	Datum	Ime i prezime	Potpis
Odg. projektant	5/29/2018		
Projektant			
Kontrola			

Investitor/Objekat/Mesto ugradnje
JP "ELEKTROPRIVREDA SRBIJE" OGRANAK RB KOLUBARA LAZAREVAC
ELEKTROPROJEKAT MEDJUTRANSPORTERA SUP-2'

delta inženjering www.deltainzenjering.rs

Naziv crteza :
DIGITALNI ULAZI -A8 BYTE 0

Lokacija :
1S1

Revizija br.

Crtez br. 05/18-3.2-TRP-E-00

= U_24V
+ 1S1

Page 22
Page 541

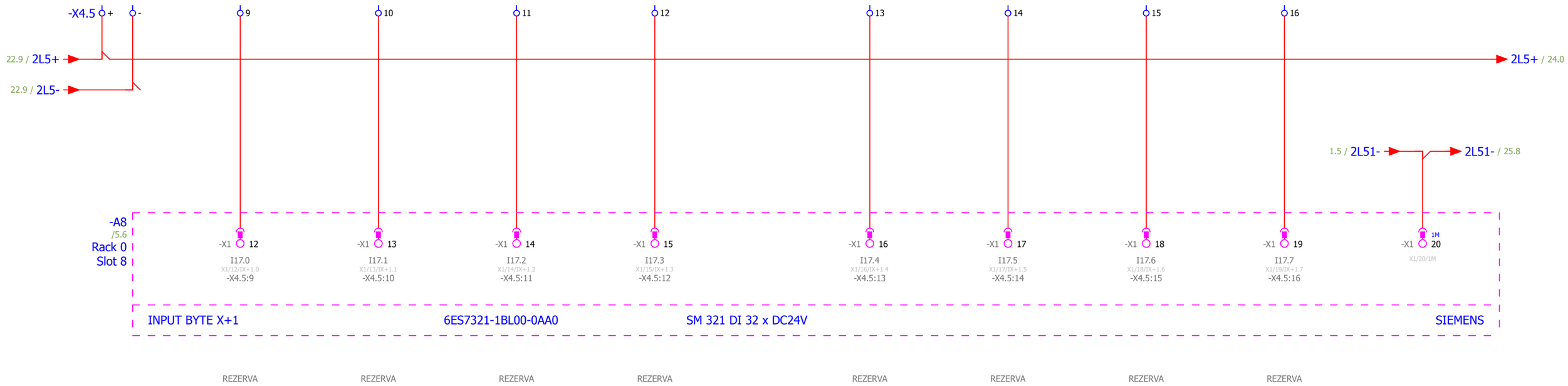

22

24

	Datum	Ime i prezime	Potpis
Odg. projektant	5/12/2018		
Projektant			
Kontrola			

Investitor/Objekat/Mesto ugradnje

JP "ELEKTROPRIVREDA SRBIJE" OGRANAK RB KOLUBARA LAZAREVAC

ELEKTROPROJEKAT MEDJUTRANSPORTERA SUP-2'

delta inženjering www.deltainzenjering.rs

Naziv crteza :

DIGITALNI ULAZI -A8 BYTE 1

Lokacija :

1S1

Revizija br.

Crtez br. 05/18-3.2-TRP-E-00

= U_24V

+ 1S1

Page 23

Page 541

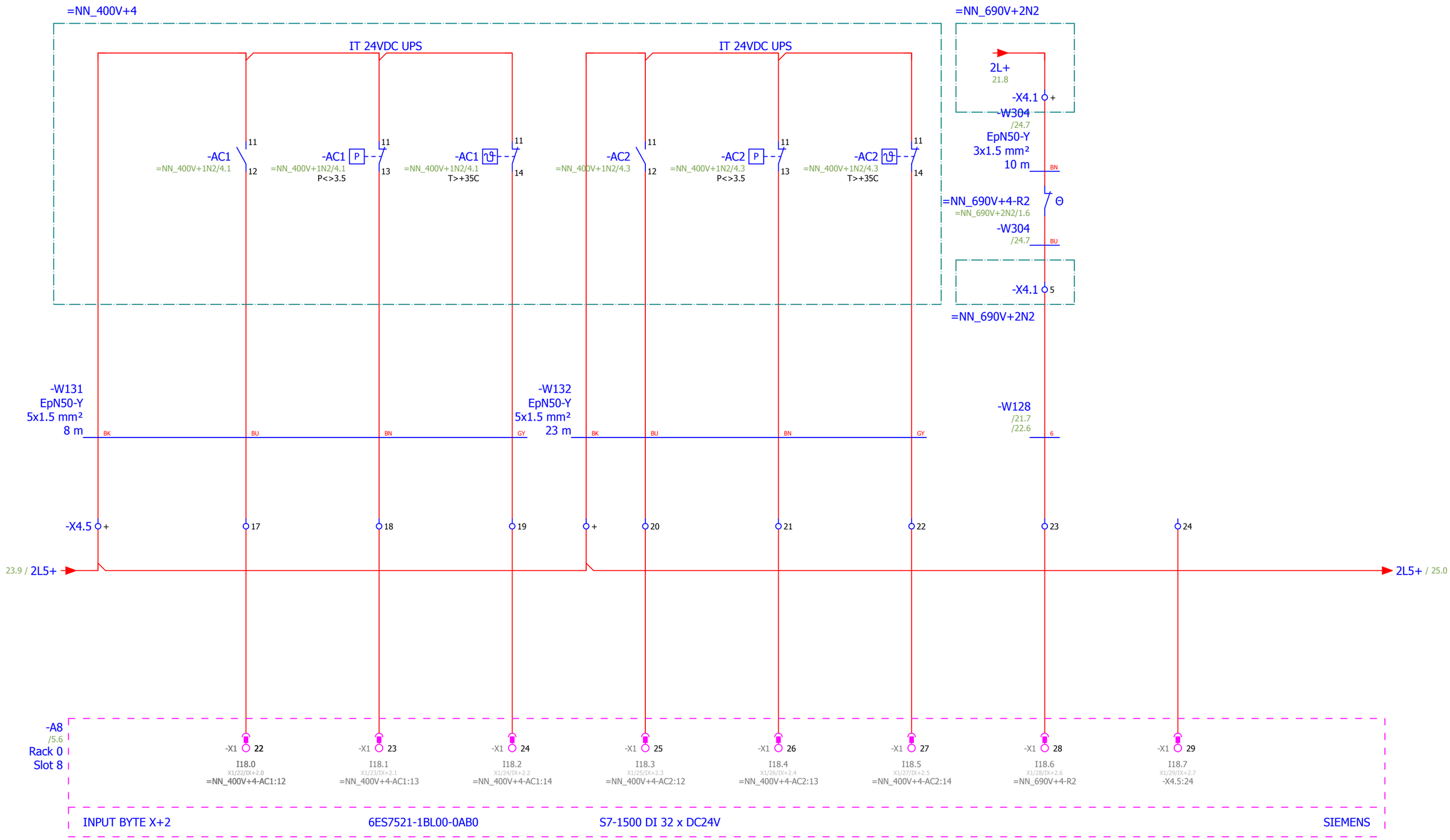

	Datum	Ime i prezime	Potpis
Odg. projektant	5/29/2018		
Projektant			
Kontrola			

Investitor/Objekat/Mesto ugradnje
JP "ELEKTROPRIVREDA SRBIJE" OGRANAK RB KOLUBARA LAZAREVAC
ELEKTROPROJEKAT MEDJUTRANSPORTERA SUP-2'

delta inženjering www.deltainzenjering.rs

Naziv crteza :
DIGITALNI ULAZI -A8 BYTE 2

Lokacija :
1S1

Revizija br.

Crtez br. 05/18-3.2-TRP-E-00

= U_24V
+ 1S1

Page 24
Page 541

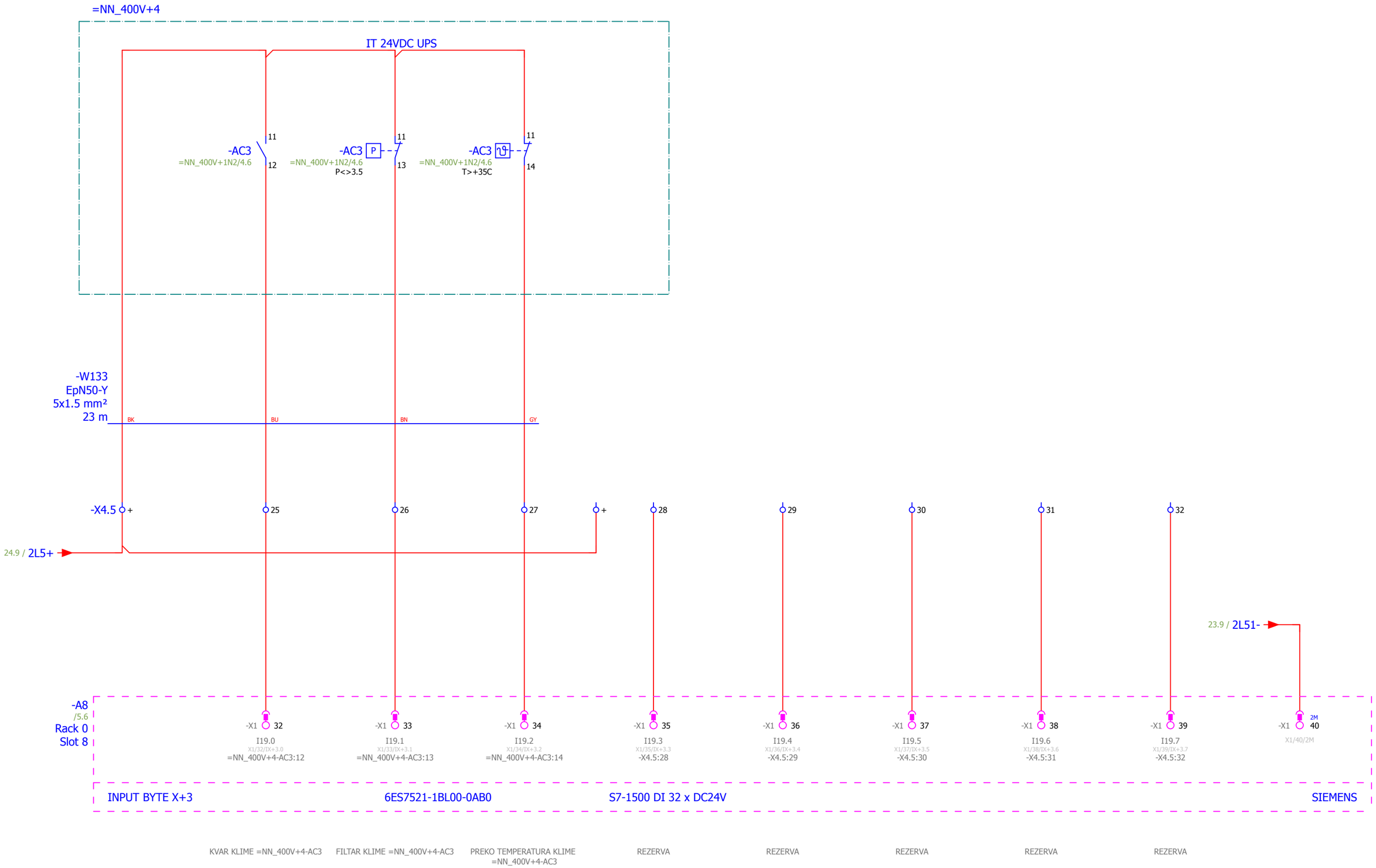

24

26

	Datum	Ime i prezime	Potpis
Odg. projektant	5/29/2018		
Projektant			
Kontrola			

Investitor/Objekat/Mesto ugradnje
JP "ELEKTROPRIVREDA SRBIJE" OGRANAK RB KOLUBARA LAZAREVAC
ELEKTROPROJEKAT MEDJUTRANSPORTERA SUP-2'

delta inženjering www.deltainzenjering.rs

Naziv crteza :
DIGITALNI ULAZI -A8 BYTE 3

Lokacija :
1S1

Revizija br.

Crtez br. 05/18-3.2-TRP-E-00

= U_24V
+ 1S1

Page 25
Page 541

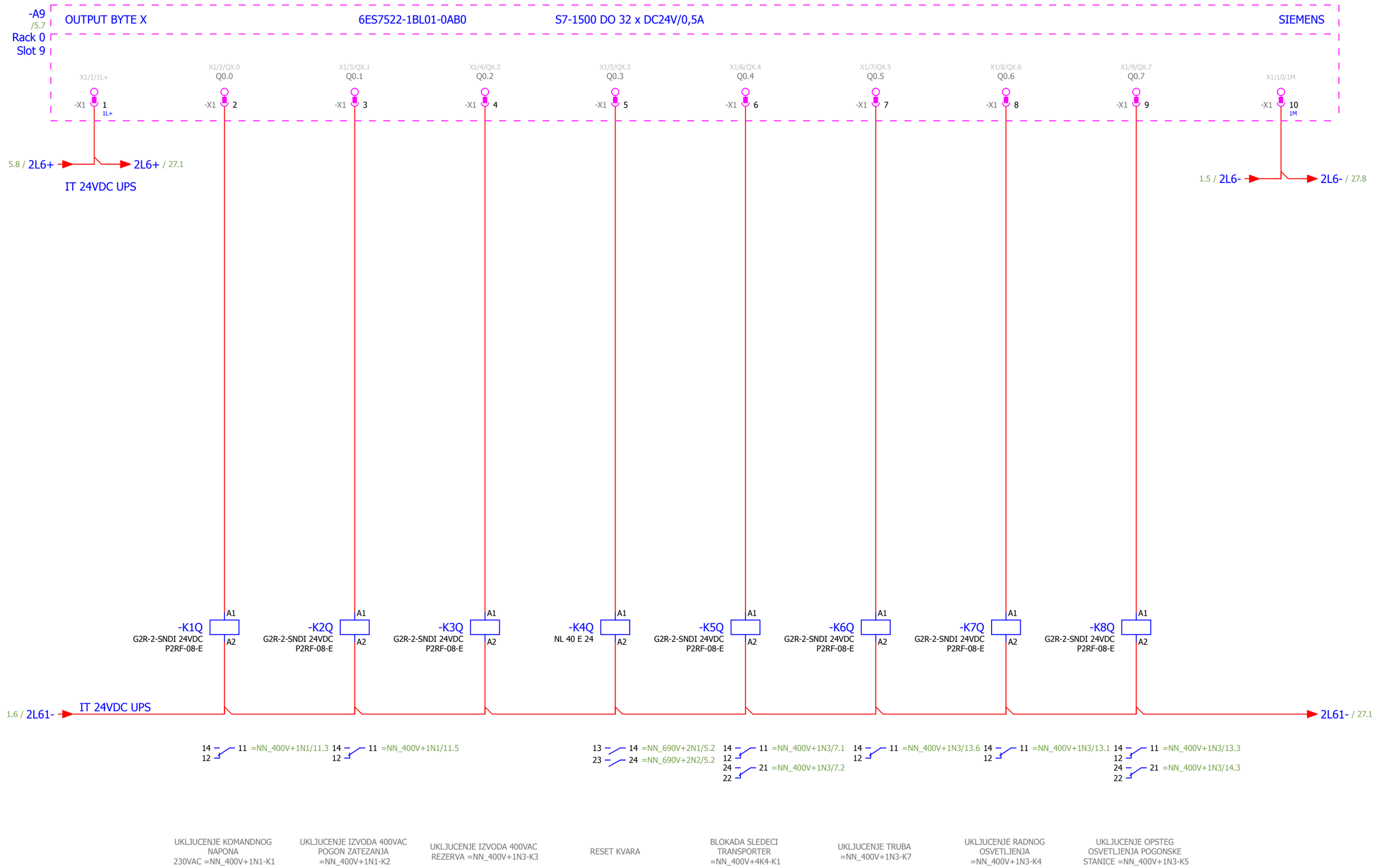

25 27

	Datum	Ime i prezime	Potpis
Odg. projektant	5/12/2018		
Projektant			
Kontrola			

Investitor/Objekat/Mesto ugradnje
JP "ELEKTROPRIVREDA SRBIJE" OGRANAK RB KOLUBARA LAZAREVAC
ELEKTROPROJEKAT MEDJUTRANSPORTERA SUP-2'

delta inženjering www.deltainzenjering.rs

Naziv crteza :
DIGITALNI IZLAZI -A9 BYTE 0

Lokacija :
1S1

Revizija br.

Crtez br. 05/18-3.2-TRP-E-00

= U_24V
+ 1S1

Page 26
Page 541

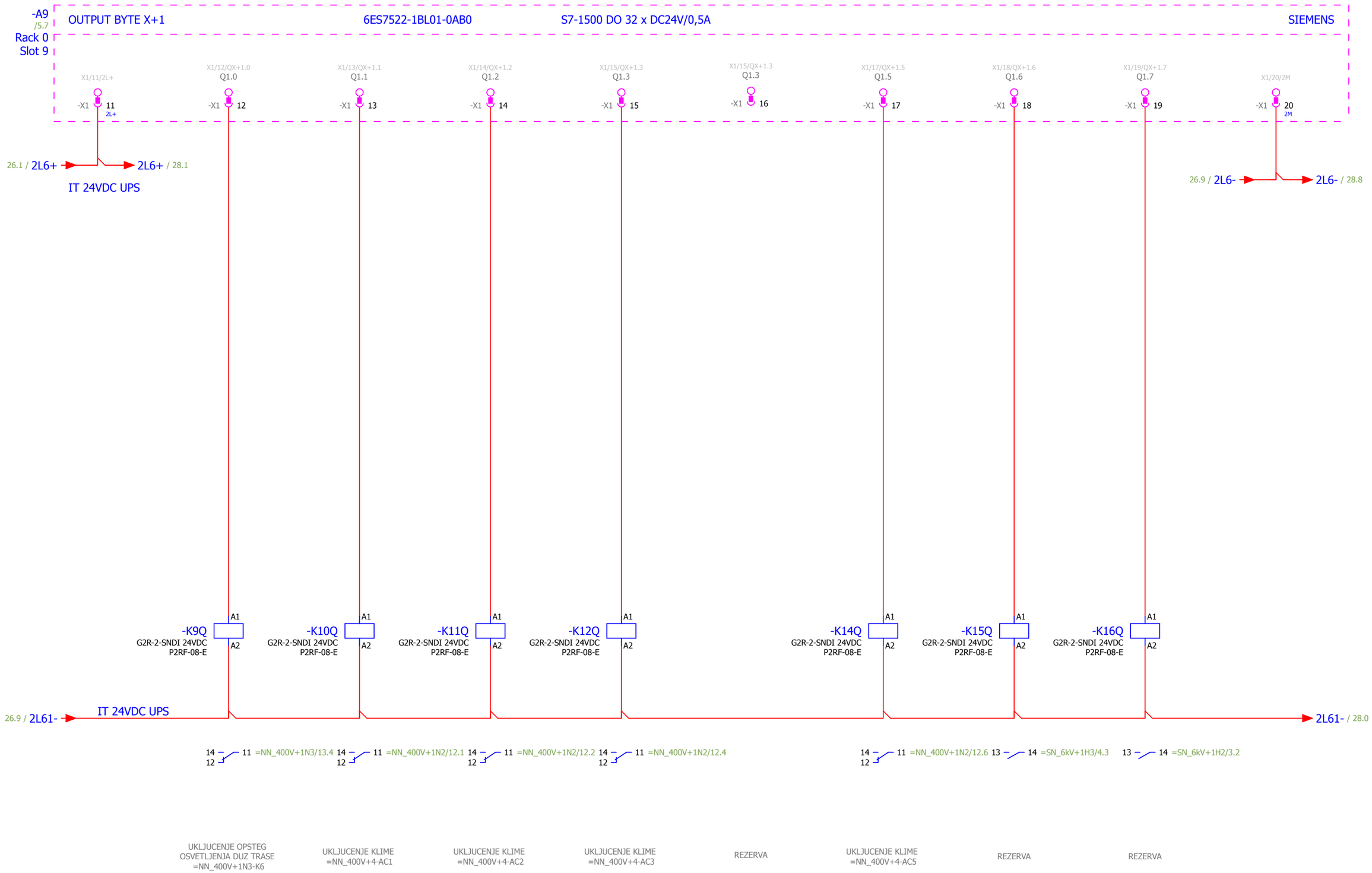

26 28

	Datum	Ime i prezime	Potpis
Odg. projektant	5/12/2018		
Projektant			
Kontrola			

Investitor/Objekat/Mesto ugradnje
JP "ELEKTROPRIVREDA SRBIJE" OGRANAK RB KOLUBARA LAZAREVAC
ELEKTROPROJEKAT MEDJUTRANSPORTERA SUP-2'

delta inženjering www.deltainzenjering.rs

Naziv crteza : DIGITALNI IZLAZI -A9 BYTE 1
Lokacija : 1S1
Revizija br.
Crtez br. 05/18-3.2-TRP-E-00
= U_24V
+ 1S1
Page 27
Page 541

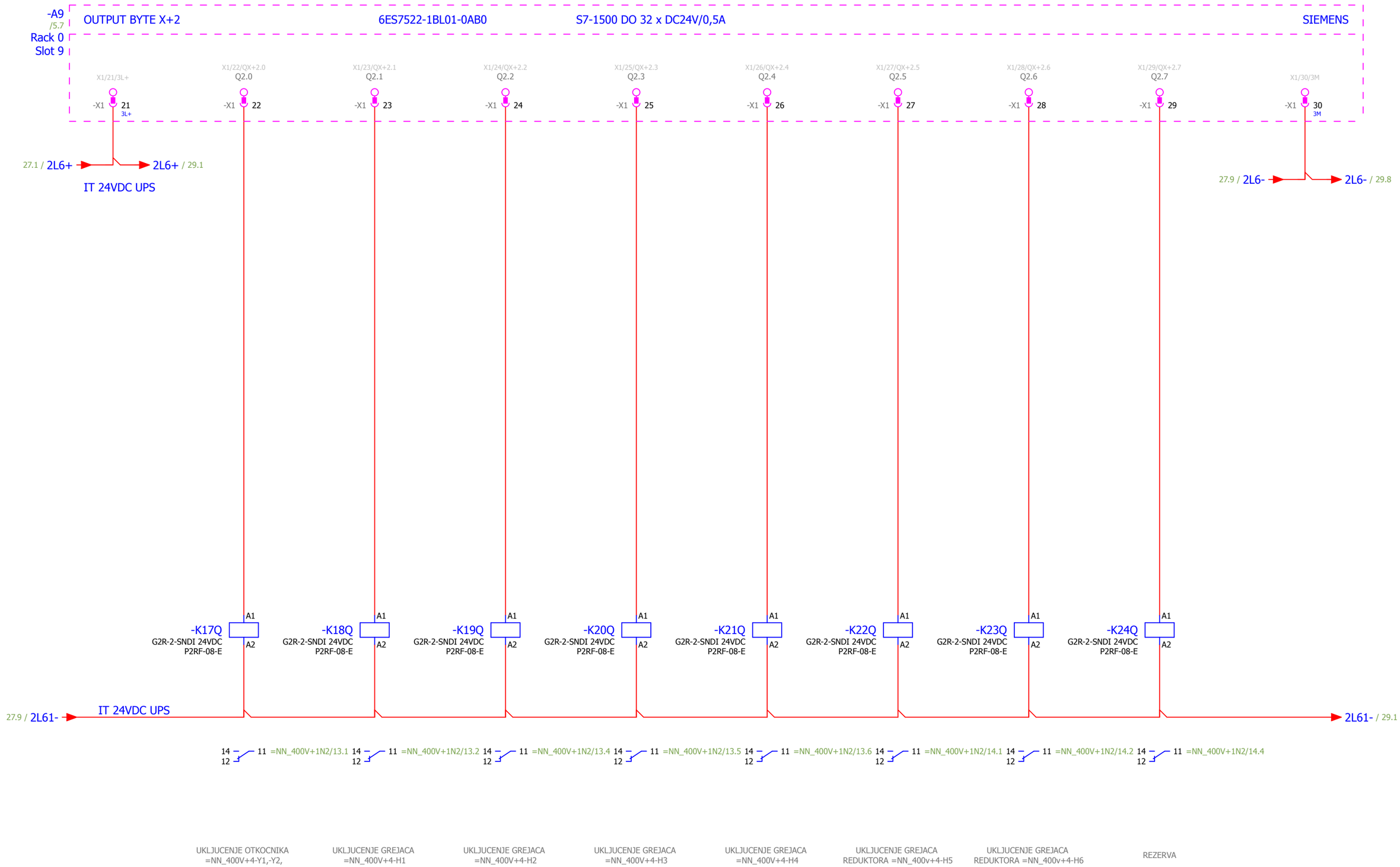

	Datum	Ime i prezime	Potpis
Odg. projektant	5/29/2018		
Projektant			
Kontrola			

Investitor/Objekat/Mesto ugradnje
JP "ELEKTROPRIVREDA SRBIJE" OGRANAK RB KOLUBARA LAZAREVAC
ELEKTROPROJEKAT MEDJUTRANSPORTERA SUP-2'

delta inženjering www.deltainzenjering.rs

Naziv crteza : DIGITALNI IZLAZI -A9 BYTE 2
Lokacija : 1S1
Revizija br.
Crtez br. 05/18-3.2-TRP-E-00
= U_24V
+ 1S1
Page 28
Page 541

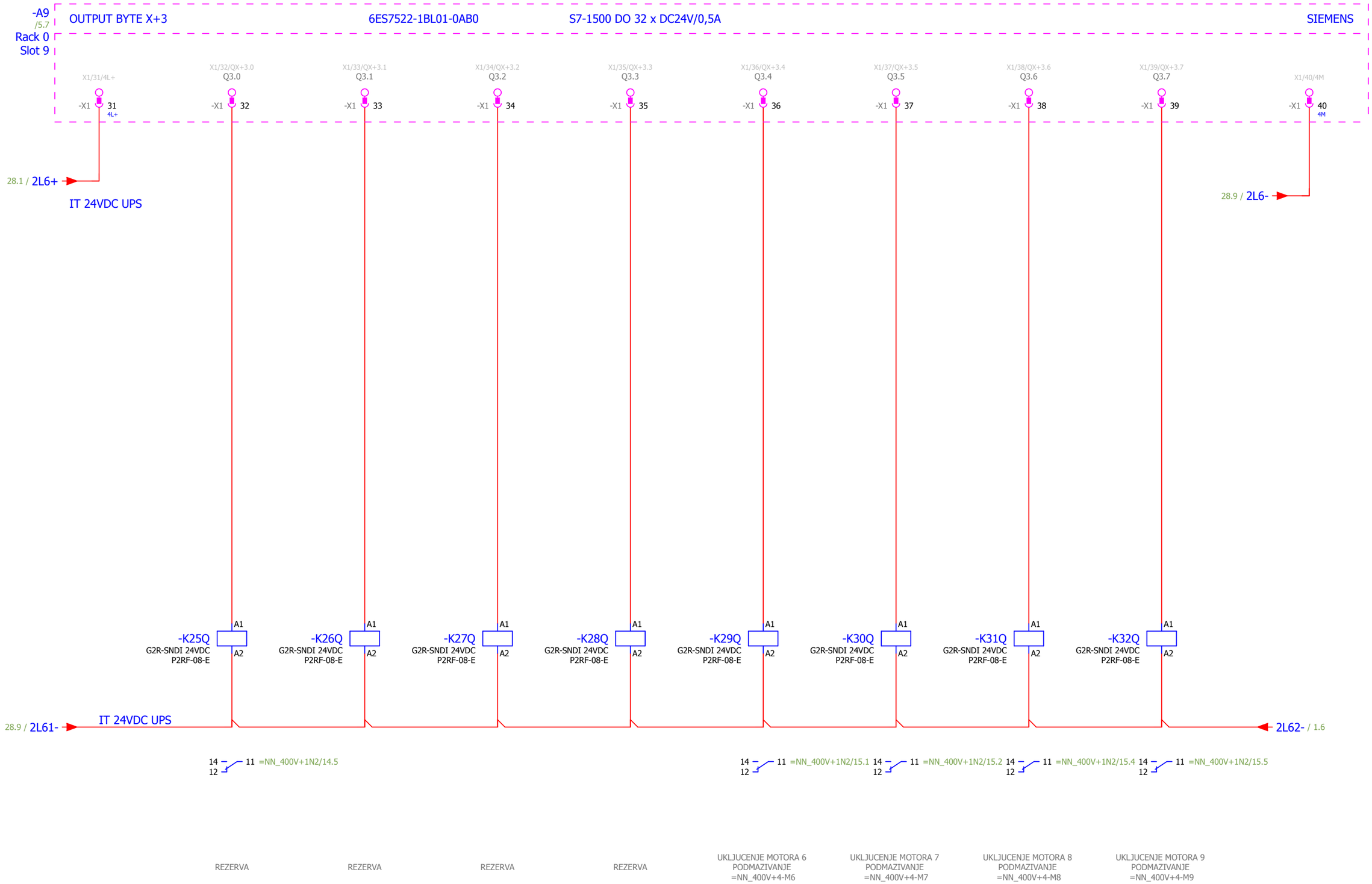

+1S2/1

	Datum	Ime i prezime	Potpis
Odg. projektant	5/29/2018		
Projektant			
Kontrola			

Investitor/Objekat/Mesto ugradnje
JP "ELEKTROPRIVREDA SRBIJE" OGRANAK RB KOLUBARA LAZAREVAC
ELEKTROPROJEKAT MEDJUTRANSPORTERA SUP-2'

delta inženjering www.deltainzenjering.rs

Naziv crteza :
DIGITALNI IZLAZI -A9 BYTE 3

Lokacija :
1S1

Revizija br.

Crtez br. 05/18-3.2-TRP-E-00

= U_24V
+ 1S1

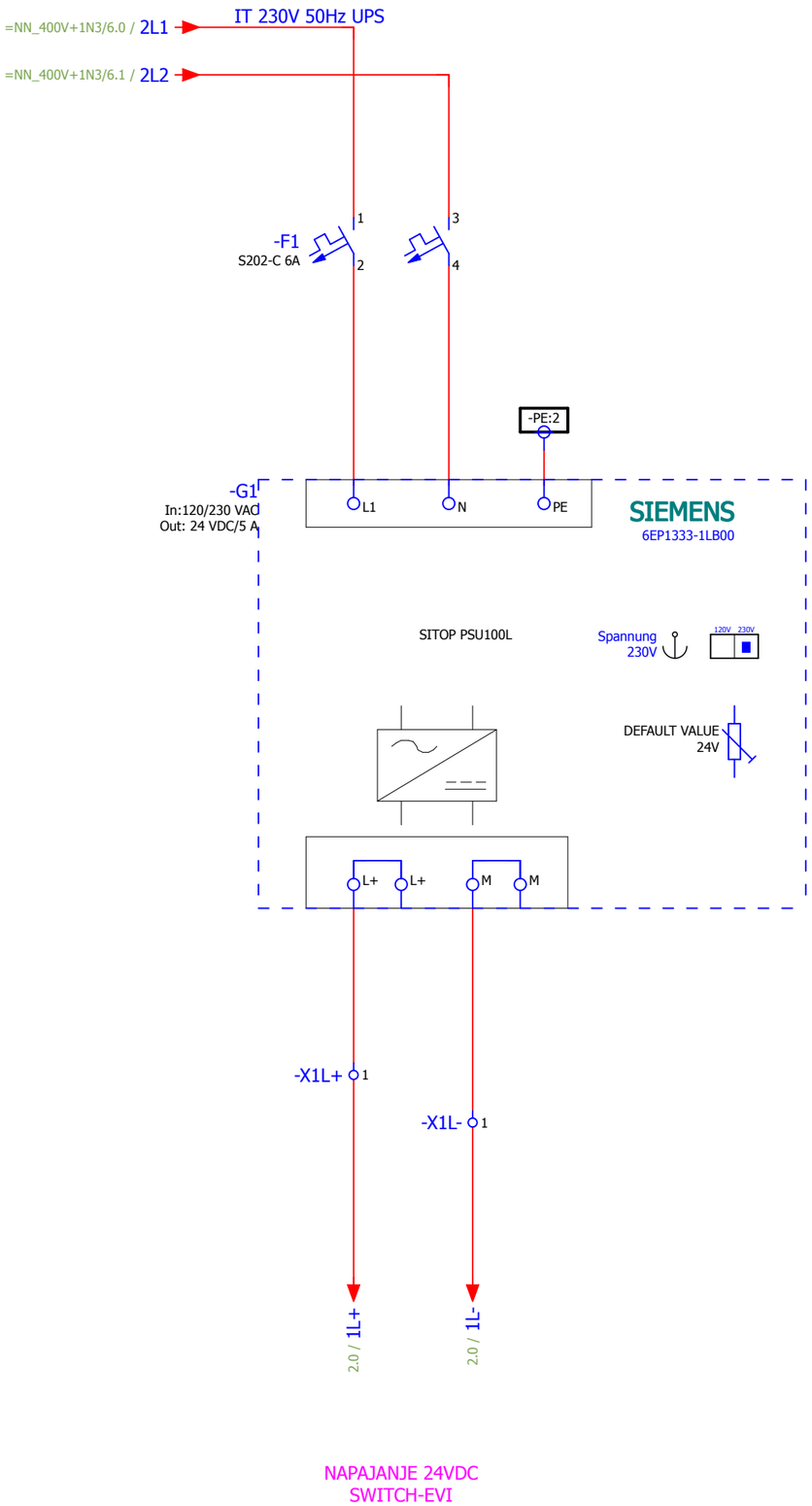

NAPAJANJE 24VDC
SWITCH-EVI

+1S1/29

2

	Datum	Ime i prezime	Potpis
Odg. projektant	5/12/2018		
Projektant			
Kontrola			

Investitor/Objekat/Mesto ugradnje
JP "ELEKTROPRIVREDA SRBIJE" OGRANAK RB KOLUBARA LAZAREVAC
ELEKTROPROJEKAT MEDJUTRANSPORTERA SUP-2'

delta inženjering www.deltainzenjering.rs

Naziv crteza :
DOVOD 24VDC ZA KOMUNIKACIJU

Lokacija :
1S2

Revizija br.

Crtez br. 05/18-3.2-TRP-E-00

= U_24V
+ 1S2

Page 1
Page 541

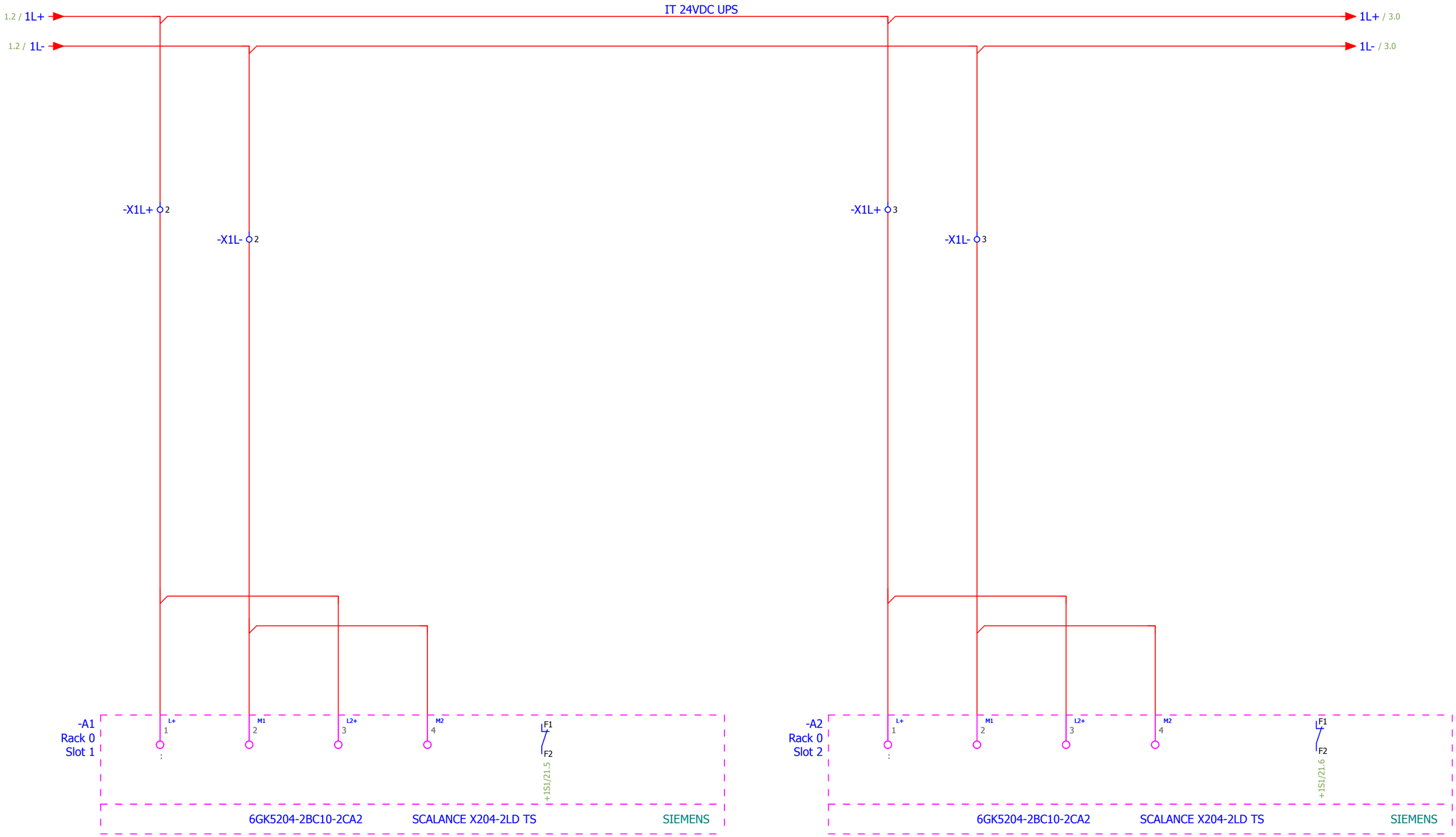

OPTICKI SWITCH
-A1
UPRAVLJACKA MREZA

OPTICKI SWITCH
-A2
KOMUNIKACIONA MREZA

1

3

	Datum	Ime i prezime	Potpis
Odg. projektant	5/12/2018		
Projektant			
Kontrola			

Investitor/Objekat/Mesto ugradnje
JP "ELEKTROPRIVREDA SRBIJE" OGRANAK RB KOLUBARA LAZAREVAC
ELEKTROPROJEKAT MEDJUTRANSPORTERA SUP-2'

delta inženjering www.deltainzenjering.rs

Naziv crteza :
OPTICKI SWITCH-EVI

Lokacija :
1S2

Revizija br.

Crtez br. 05/18-3.2-TRP-E-00

= U_24V
+ 1S2

Page 2
Page 541

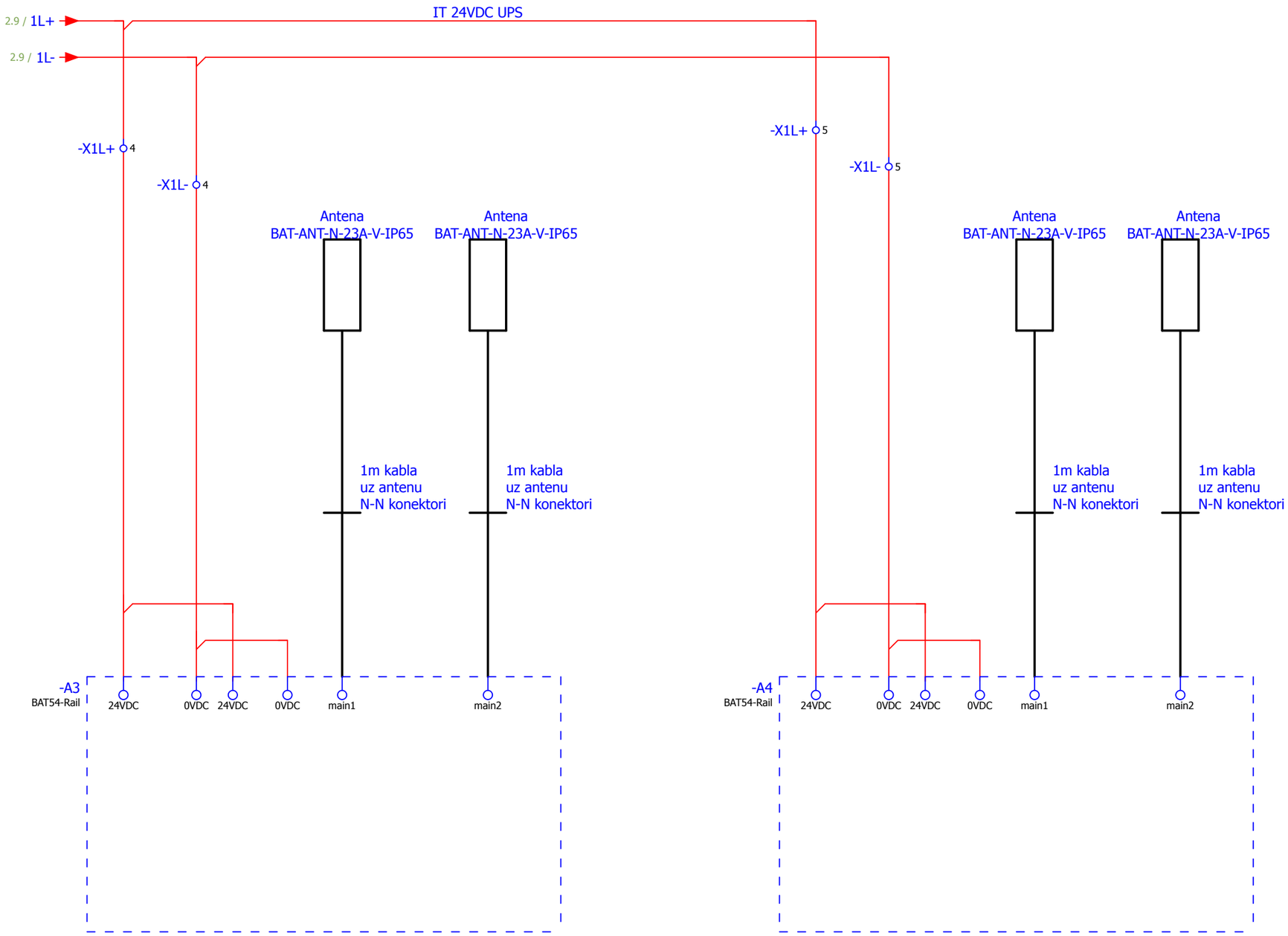

MODUL ZA BEZICNU KOMUNIKACIJU
-A3
UPRAVLJACKA MREZA

MODUL ZA BEZICNU KOMUNIAKCIJU
-A4
KOMUNIKACIONA MREZA

	Datum	Ime i prezime	Potpis
Odg. projektant	5/12/2018		
Projektant			
Kontrola			

Investitor/Objekat/Mesto ugradnje
JP "ELEKTROPRIVREDA SRBIJE" OGRANAK RB KOLUBARA LAZAREVAC
ELEKTROPROJEKAT MEDJUTRANSPORTERA SUP-2'

delta inženjering www.deltainzenjering.rs

Naziv crteza :
WIRELESS UREDJAJI

Lokacija :
1S2

Revizija br.

Crtez br. 05/18-3.2-TRP-E-00

= U_24V
+ 1S2

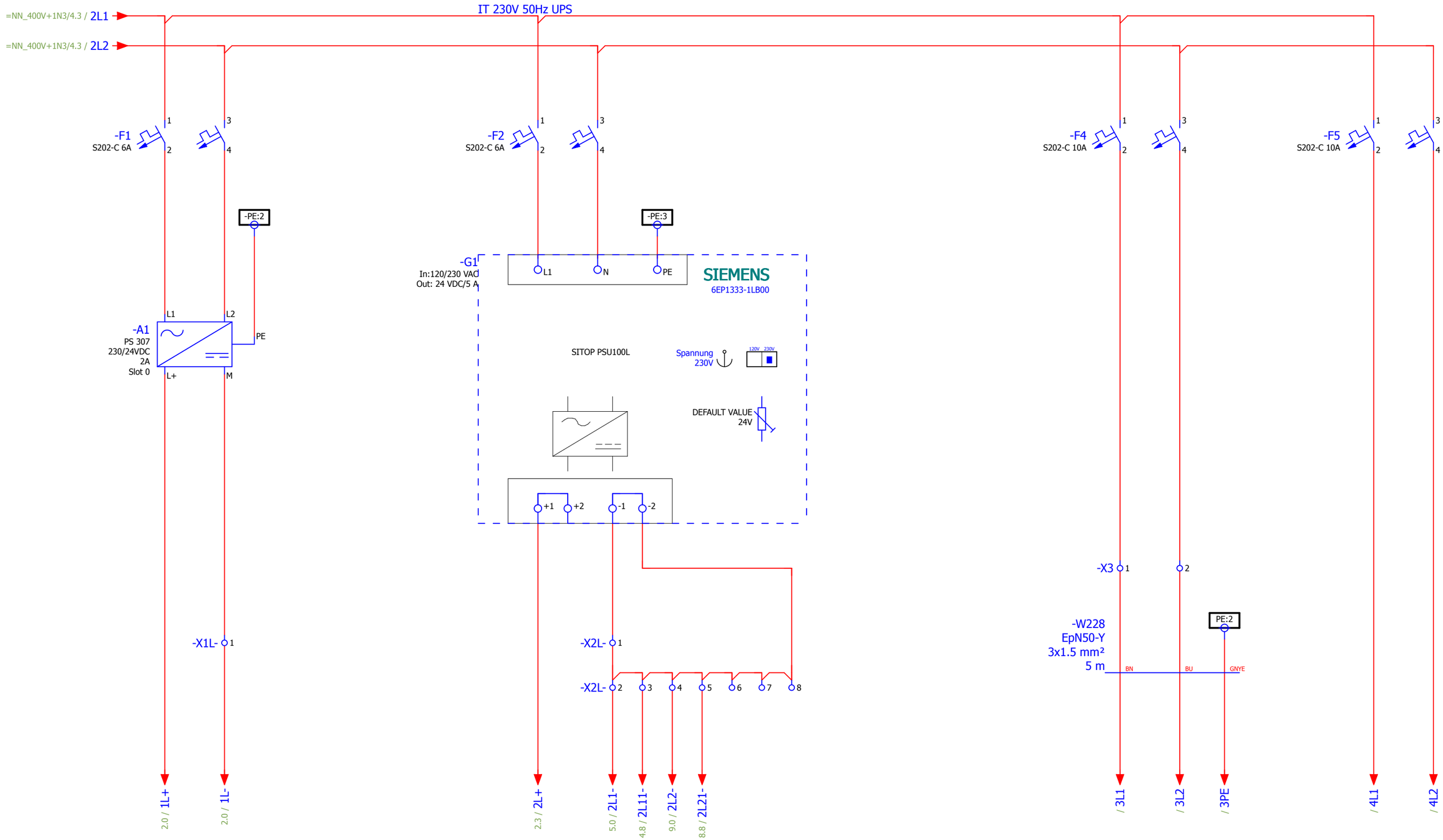

NAPAJANJE 24VDC
ET200M I OLM

NAPAJANJE 24VDC
DIGITALNI
ULAZI/IZLAZI

NAPAJANJE 230VAC
KUTIJA ZA RADIO
BLOKADU +ETK

NAPAJANJE 230VAC
ULAZI SA RADIO
BLOKADE +ETK

+1S2/3

2

	Datum	Ime i prezime	Potpis
Odg. projektant	4/6/2018		
Projektant			
Kontrola			

Investitor/Objekat/Mesto ugradnje
JP "ELEKTROPRIVREDA SRBIJE" OGRANAK RB KOLUBARA LAZAREVAC
ELEKTROPROJEKAT MEDJUTRANSPORTERA SUP-2'

delta inženjering www.deltainzenjering.rs

Naziv crteza :
DOVOD 24VDC ZA UPRAVLJANJE

Lokacija :
4S1

Revizija br.

Crtez br. 05/18-3.2-TRP-E-00

= U_24V
+ 4S1

Page 1
Page 541

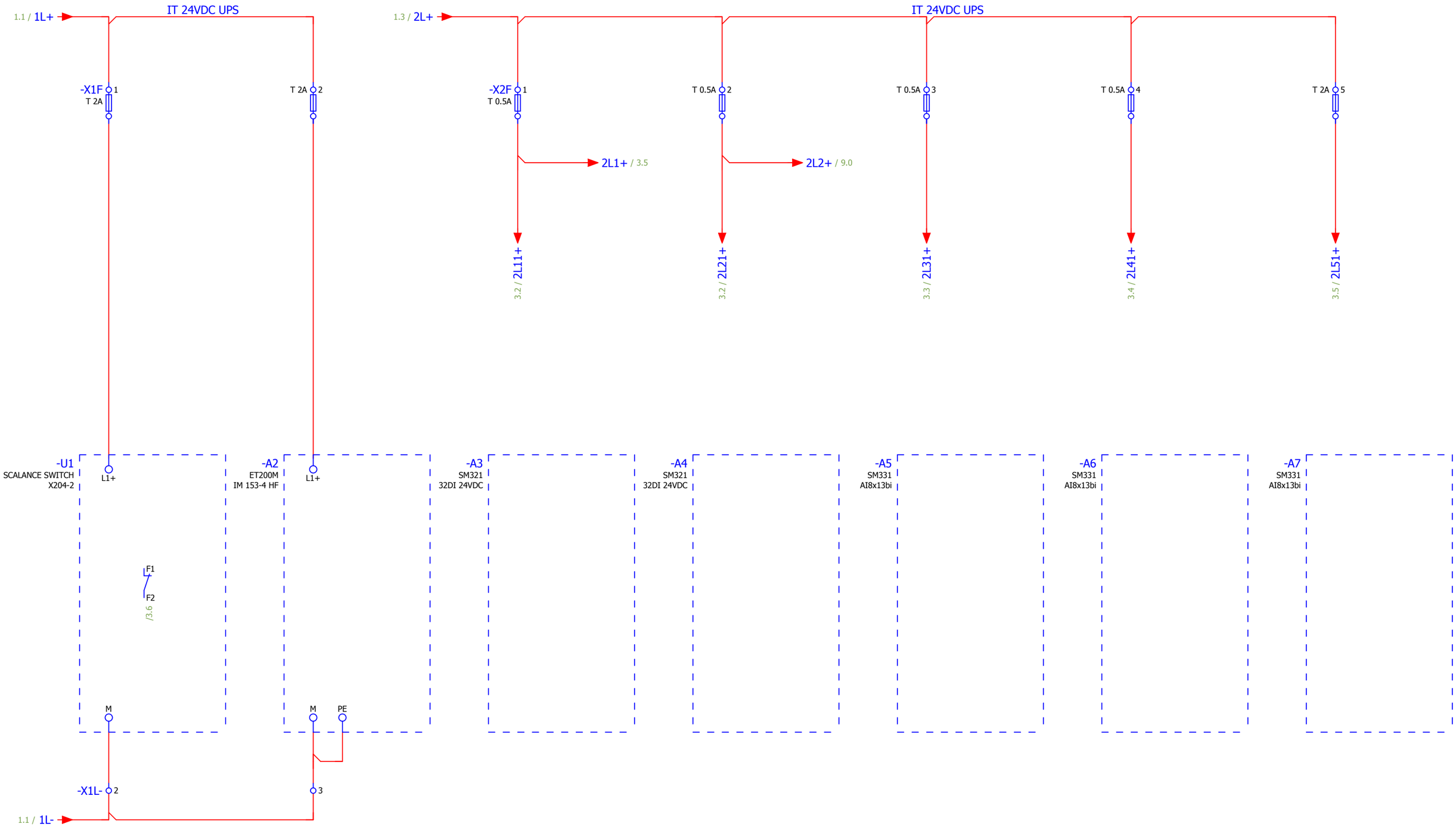

NAPAJANJE 24VDC
SWITCH 1
-U1

NAPAJANJE 24VDC
ET200M
-A2

DIGITALNA
ULAZNA KARTICA
-A3

DIGITALNA
ULAZNA KARTICA
-A4

ANALOGNA
ULAZNA KARTICA
-A5

ANALOGNA
ULAZNA KARTICA
-A6

ANALOGNA
ULAZNA KARTICA
-A7

1

3

	Datum	Ime i prezime	Potpis
Odg. projektant	5/30/2018		
Projektant			
Kontrola			

Investitor/Objekat/Mesto ugradnje
JP "ELEKTROPRIVREDA SRBIJE" OGRANAK RB KOLUBARA LAZAREVAC
ELEKTROPROJEKAT MEDJUTRANSPORTERA SUP-2'

delta inženjering www.deltainzenjering.rs

Naziv crteza :
PLC KONFIGURACIJA

Lokacija :
4S1

Revizija br.

Crtez br. 05/18-3.2-TRP-E-00

= U_24V
+ 4S1

Page 2
Page 541

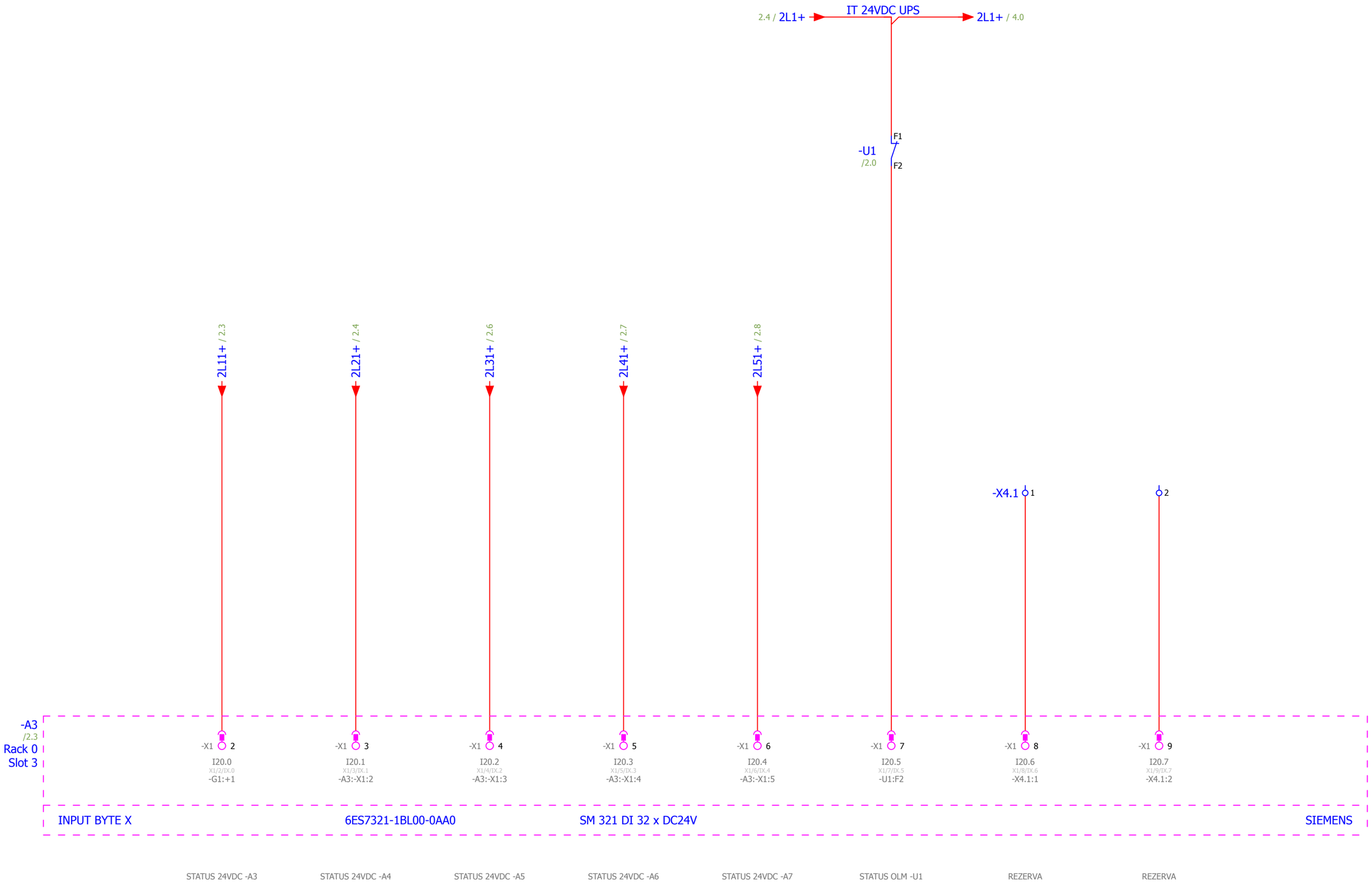

2

4

	Datum	Ime i prezime	Potpis
Odg. projektant	4/6/2018		
Projektant			
Kontrola			

Investitor/Objekat/Mesto ugradnje
JP "ELEKTROPRIVREDA SRBIJE" OGRANAK RB KOLUBARA LAZAREVAC
ELEKTROPROJEKAT MEDJUTRANSPORTERA SUP-2'

delta inženjering www.deltainzenjering.rs

Naziv crteza :
DIGITALNI ULAZI -A3 BYTE 0

Lokacija :
4S1

Revizija br.

= U_24V
+ 4S1

Crtez br. 05/18-3.2-TRP-E-00

Page 3
Page 541

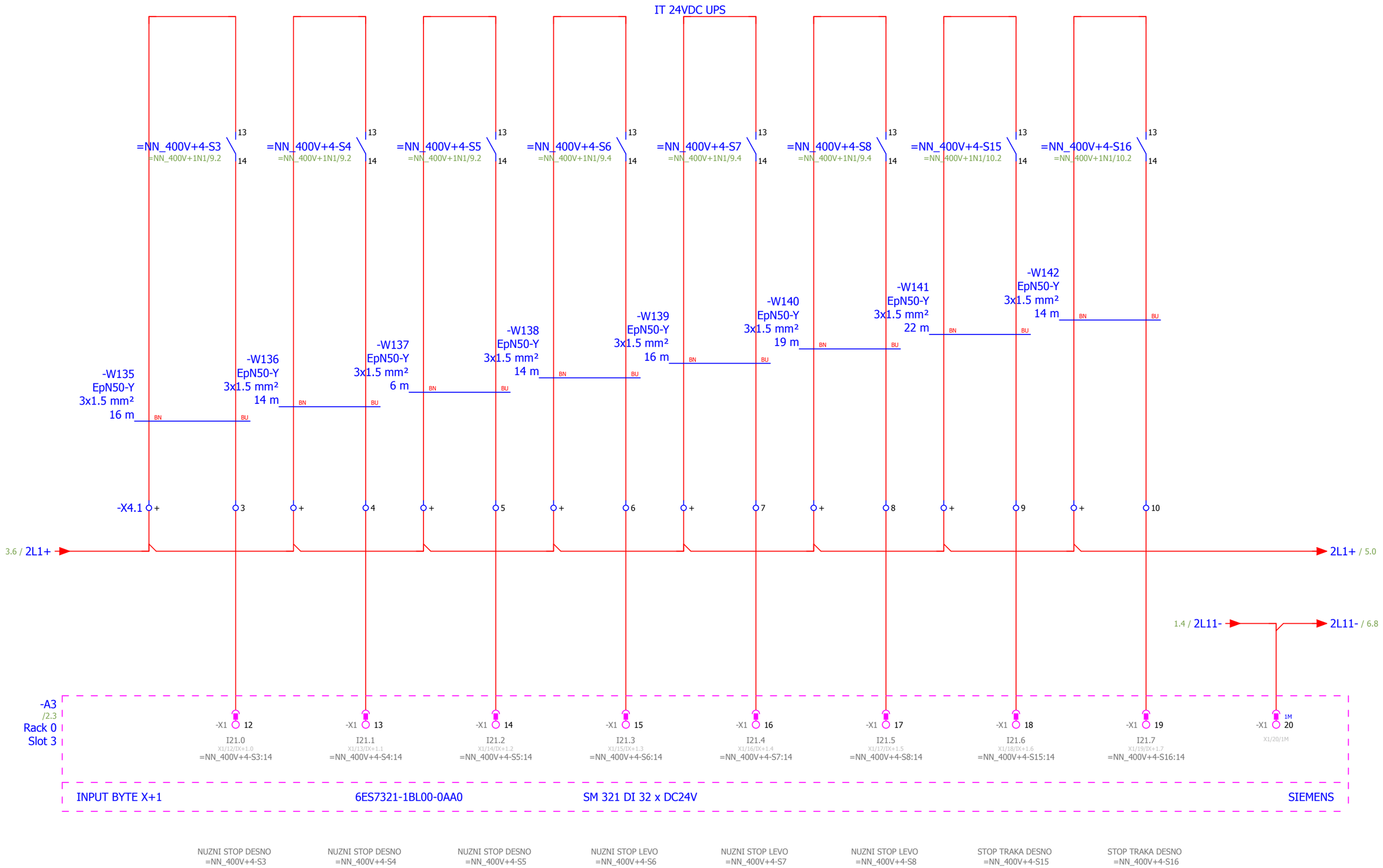

3

5

	Datum	Ime i prezime	Potpis
Odg. projektant	5/30/2018		
Projektant			
Kontrola			

Investitor/Objekat/Mesto ugradnje
JP "ELEKTROPRIVREDA SRBIJE" OGRANAK RB KOLUBARA LAZAREVAC
ELEKTROPROJEKAT MEDJUTRANSPORTERA SUP-2'

delta inženjering www.deltainzenjering.rs

Naziv crteza :
DIGITALNI ULAZI -A3 BYTE 1

Lokacija :
4S1

Revizija br.

Crtez br. 05/18-3.2-TRP-E-00

= U_24V
+ 4S1

Page 4
Page 541

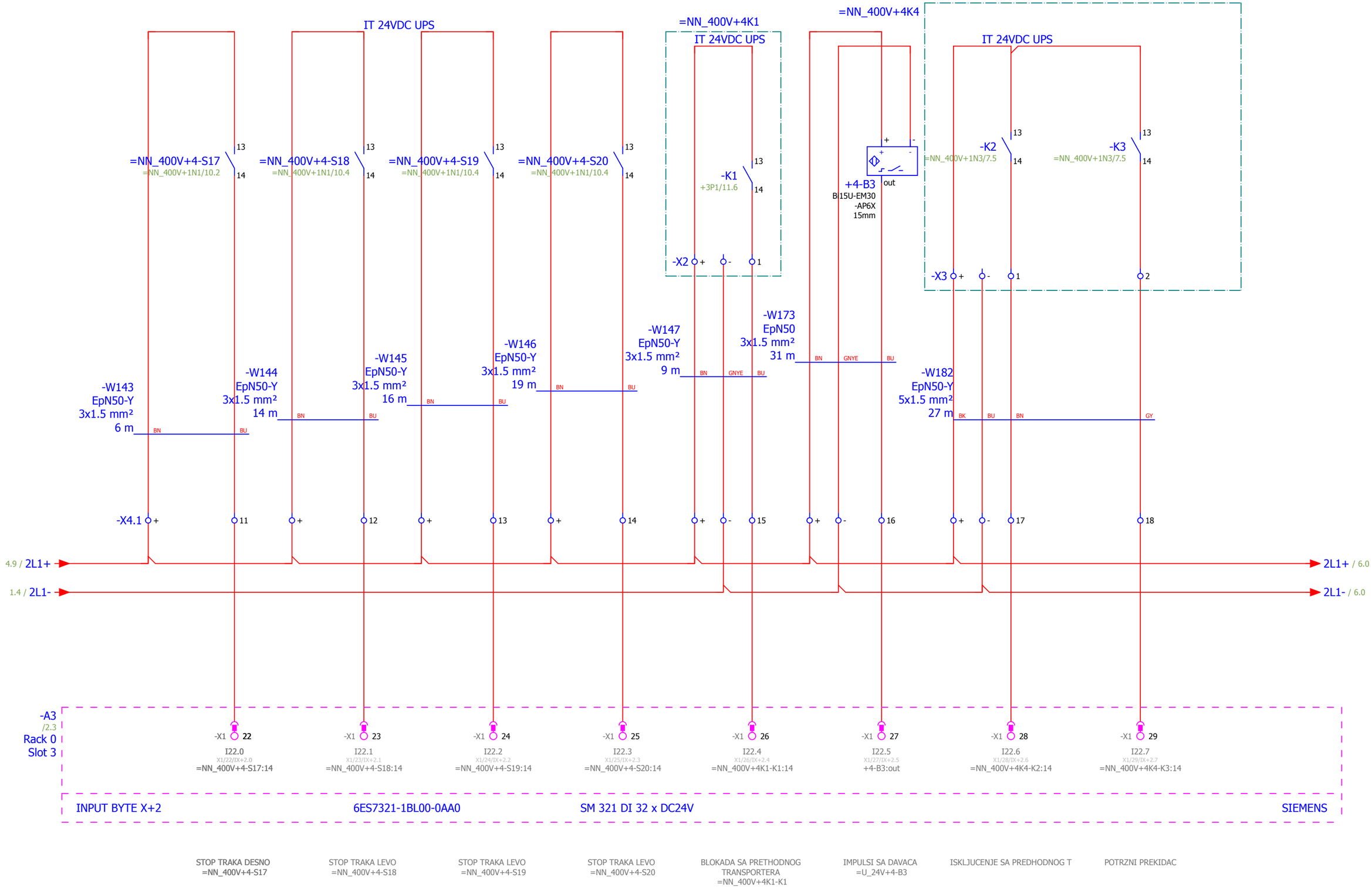

4 6

	Datum	Ime i prezime	Potpis
Odg. projektant	5/30/2018		
Projektant			
Kontrola			

Investitor/Objekat/Mesto ugradnje
JP "ELEKTROPRIVREDA SRBIJE" OGRANAK RB KOLUBARA LAZAREVAC
ELEKTROPROJEKAT MEDJUTRANSPORTERA SUP-2'

delta inženjering www.deltainzenjering.rs

Naziv crteza : DIGITALNI ULAZI -A3 BYTE 2
Lokacija : 4S1
Revizija br.
Crtez br. 05/18-3.2-TRP-E-00
= U_24V
+ 4S1
Page 5
Page 541

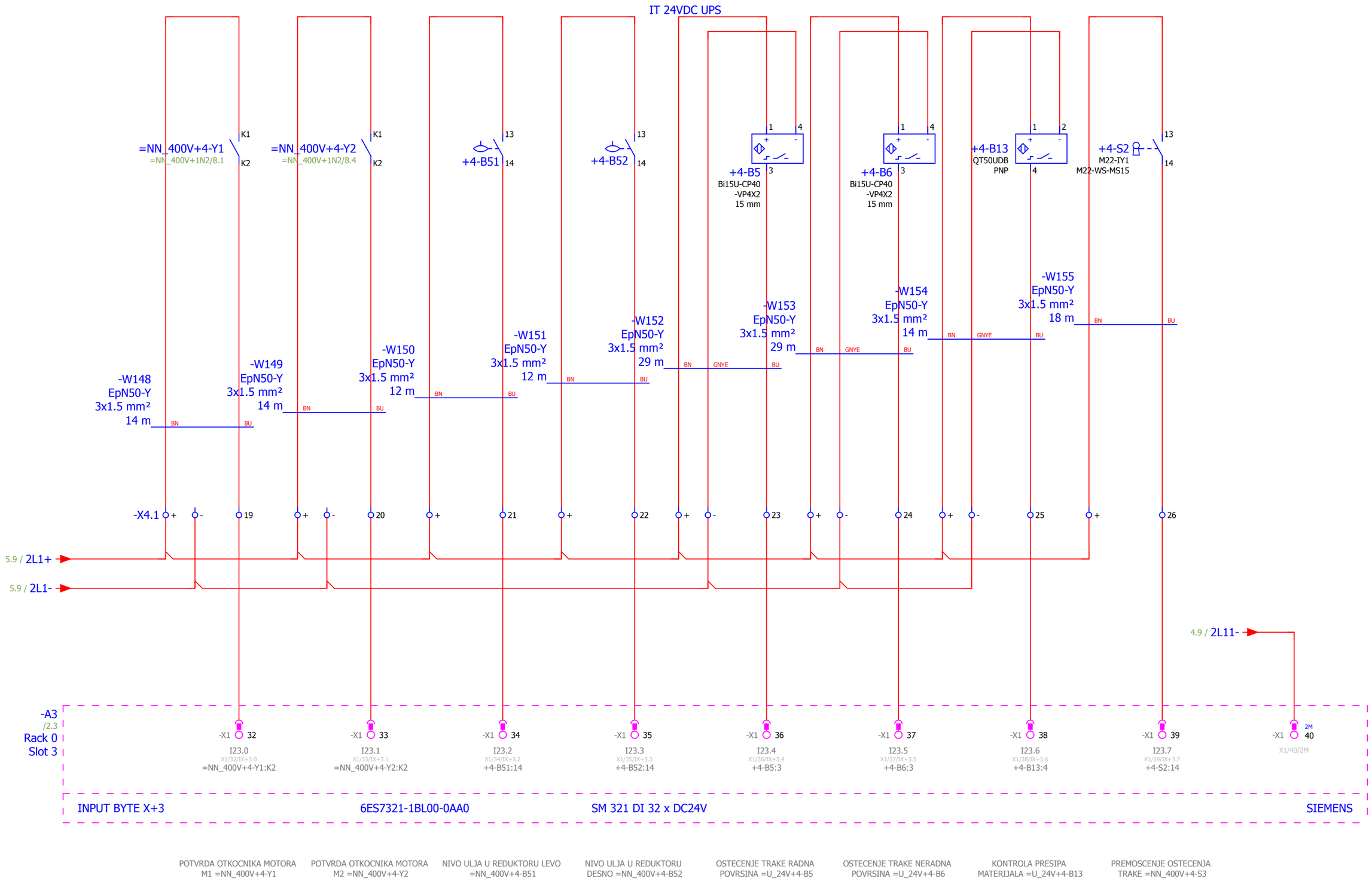

5 7

	Datum	Ime i prezime	Potpis
Odg. projektant	5/30/2018		
Projektant			
Kontrola			

Investitor/Objekat/Mesto ugradnje
JP "ELEKTROPRIVREDA SRBIJE" OGRANAK RB KOLUBARA LAZAREVAC
ELEKTROPROJEKAT MEDJUTRANSPORTERA SUP-2'

delta inženjering www.deltainzenjering.rs

Naziv crteza :
DIGITALNI ULAZI -A3 BYTE 3

Lokacija :
4S1

Revizija br.

Crtez br. 05/18-3.2-TRP-E-00

= U_24V
+ 4S1

Page 6
Page 541

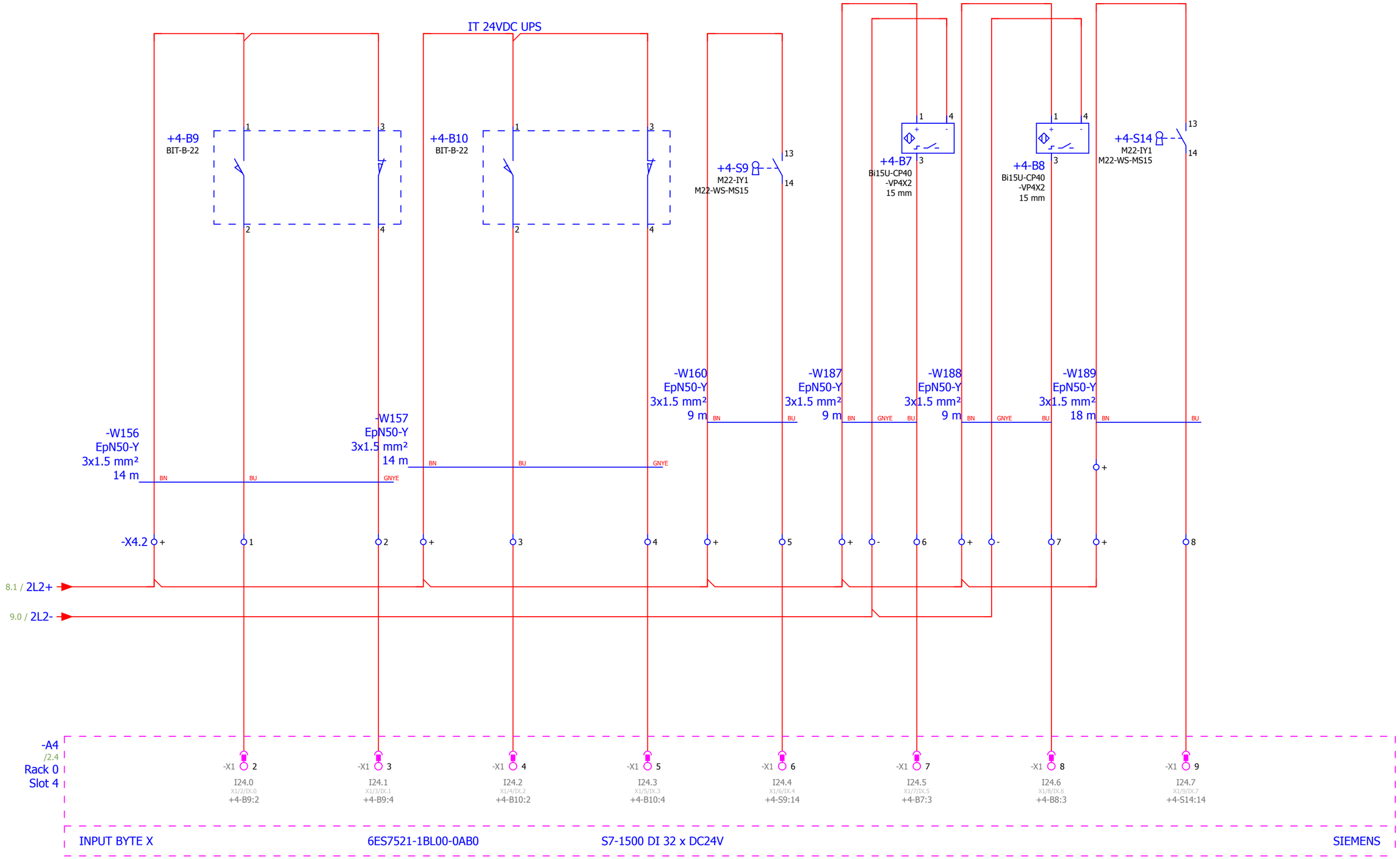

ZAKOSENJE TRAKE LEVO PRED ISKLJUCENJE =U_24V+4-B9	ZAKOSENJE TRAKE LEVO ISKLJUCENJE =U_24V+4-B9	ZAKOSENJE TRAKE DESNO PRED ISKLJUCENJE =U_24V+4-B10	ZAKOSENJE TRAKE DESNO ISKLJUCENJE =U_24V+4-B10	PREMOSCENJE ZAKOSENJA =NN_400V+4-S9	OSTECENJE TRAKE RADNA POVRSINA =U24V+4-B7	OSTECENJE TRAKE NERADNA POVRSINA =U24V+4-B8	PREMOSCENJE OSTECENJE TRAKE =NN_400V+4-S14

	Datum	Ime i prezime	Potpis
Odg. projektant	5/28/2018		
Projektant			
Kontrola			

Investitor/Objekat/Mesto ugradnje
JP "ELEKTROPRIVREDA SRBIJE" OGRANAK RB KOLUBARA LAZAREVAC
ELEKTROPROJEKAT MEDJUTRANSPORTERA SUP-2'

delta inženjering www.deltainzenjering.rs

Naziv crteza :
DIGITALNI ULAZI -A4 BYTE 0

Lokacija :
4S1

Revizija br.

Crtez br. 05/18-3.2-TRP-E-00

= U_24V
+ 4S1

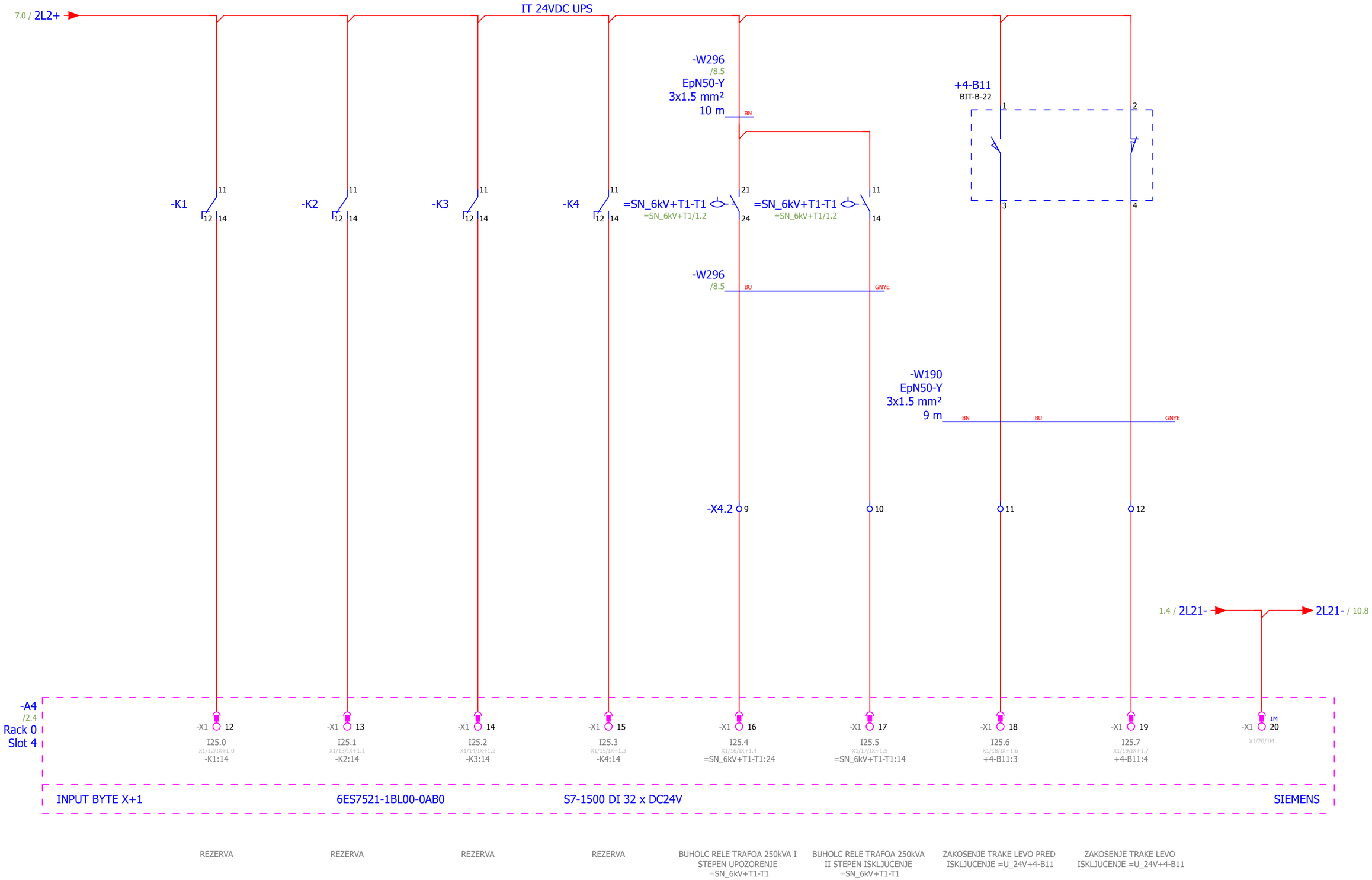

	Datum	Ime i prezime	Potpis
Odg. projektant	5/28/2018		
Projektant			
Kontrola			

Investitor/Objekat/Mesto ugradnje
JP "ELEKTROPRIVREDA SRBIJE" OGRANAK RB KOLUBARA LAZAREVAC
ELEKTROPROJEKAT MEDJUTRANSPORTERA SUP-2'

delta inženjering www.deltainzenjering.rs

Naziv crteza :
DIGITALNI ULAZI -A4 BYTE 1

Lokacija :
4S1

Revizija br.

Crtez br. 05/18-3.2-TRP-E-00

= U_24V
+ 4S1

Page 8
Page 541

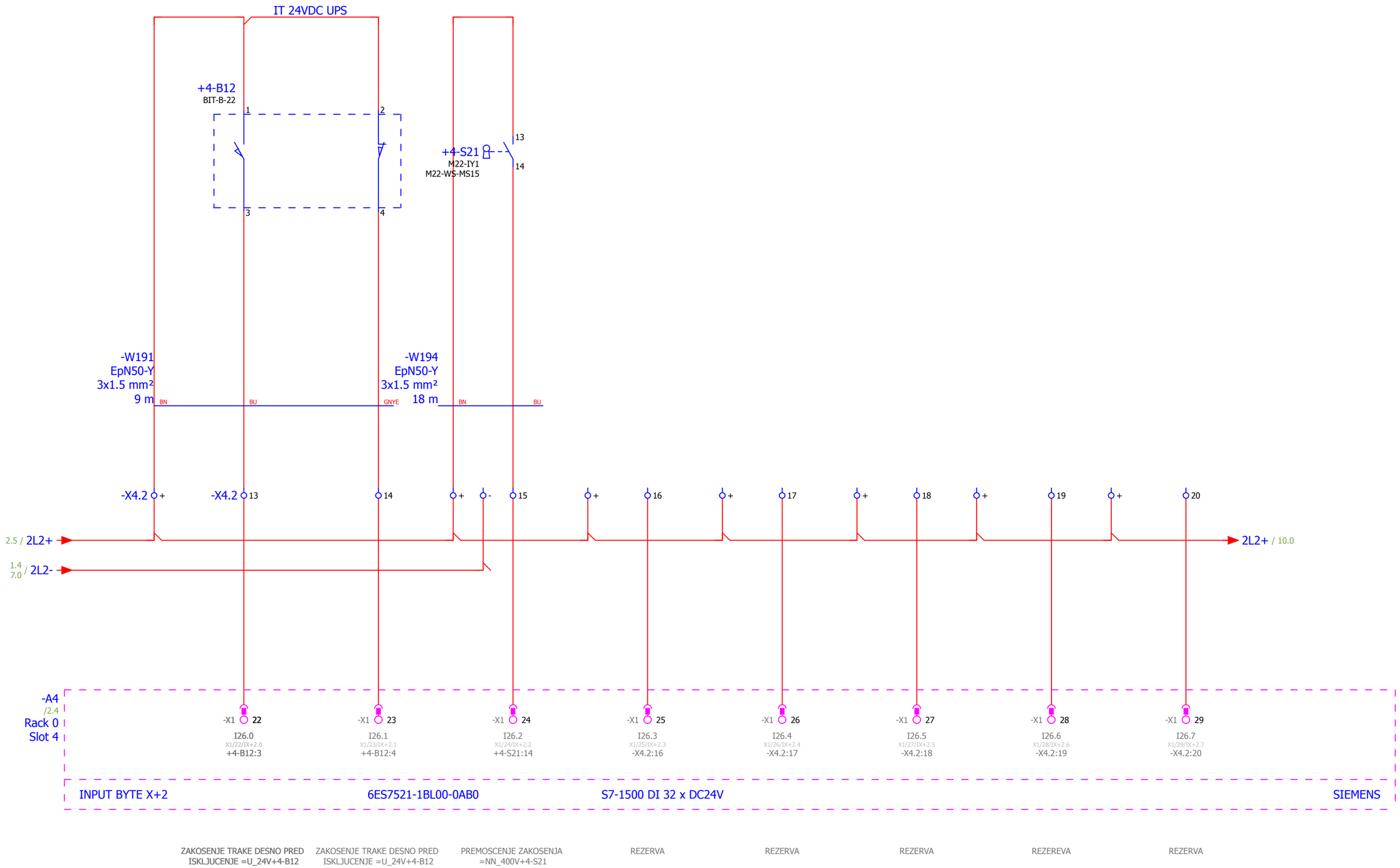

8

10

	Datum	Ime i prezime	Potpis
Odg. projektant	5/28/2018		
Projektant			
Kontrola			

Investitor/Objekat/Mesto ugradnje
JP "ELEKTROPRIVREDA SRBIJE" OGRANAK RB KOLUBARA LAZAREVAC
ELEKTROPROJEKAT MEDJUTRANSPORTERA SUP-2'

delta inženjering www.deltainzenjering.rs

Naziv crteza :
DIGITALNI ULAZI -A4 BYTE 2

Lokacija :
4S1

Revizija br.

Crtez br. 05/18-3.2-TRP-E-00

= U_24V
+ 4S1

Page 9
Page 541

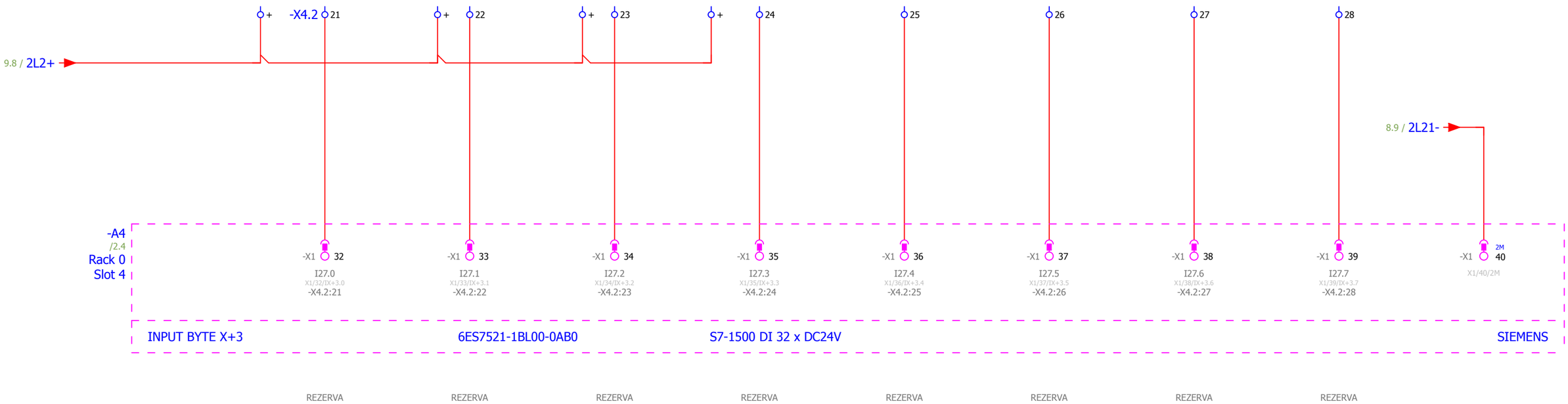

	Datum	Ime i prezime	Potpis
Odg. projektant	5/12/2018		
Projektant			
Kontrola			

Investitor/Objekat/Mesto ugradnje
JP "ELEKTROPRIVREDA SRBIJE" OGRANAK RB KOLUBARA LAZAREVAC
ELEKTROPROJEKAT MEDJUTRANSPORTERA SUP-2'

delta inženjering www.deltainzenjering.rs

Naziv crteza :
DIGITALNI ULAZI -A4 BYTE 3

Lokacija :
4S1

Revizija br.

Crtez br. 05/18-3.2-TRP-E-00

= U_24V
+ 4S1

Page 10
Page 541

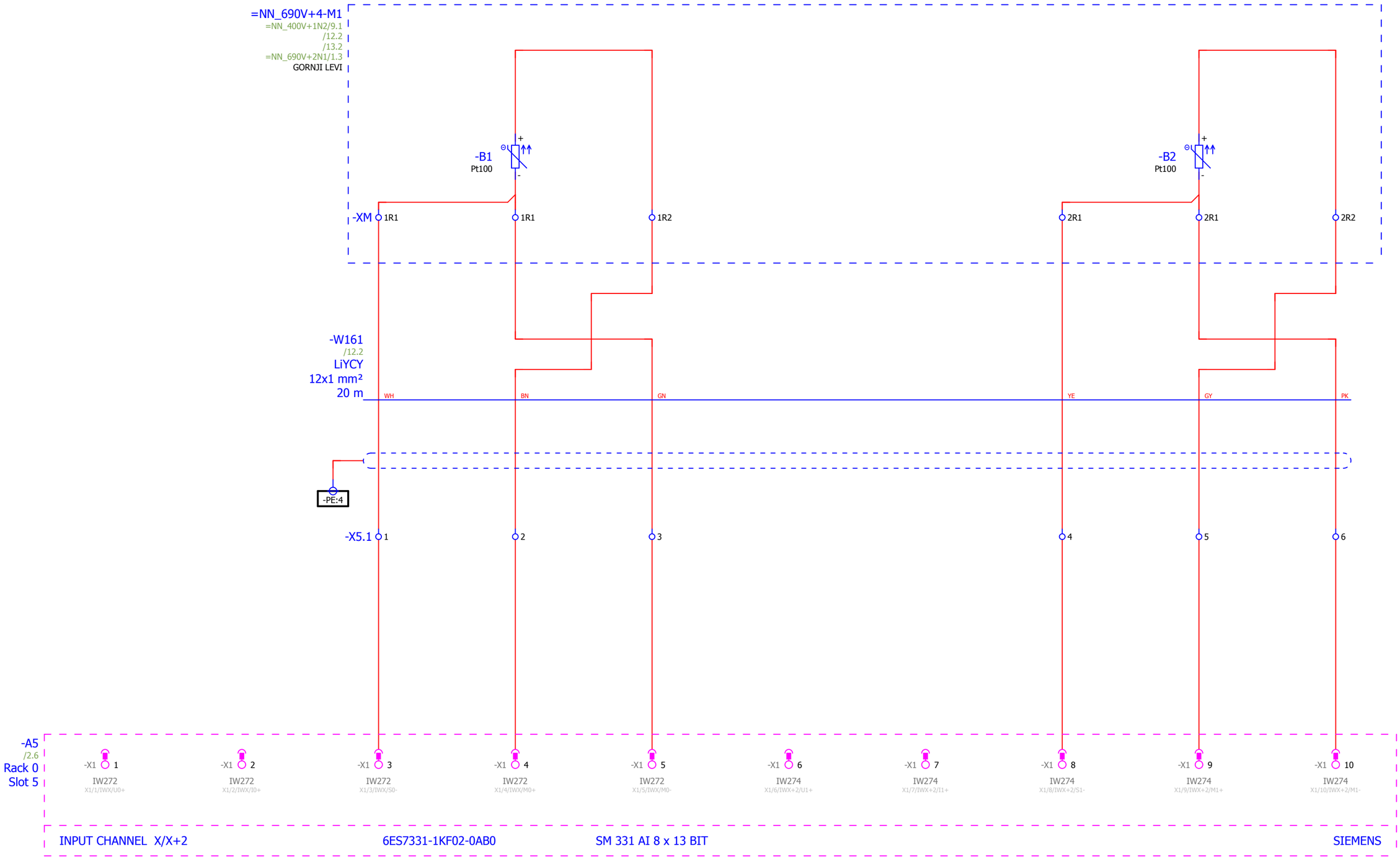

10

12

	Datum	Ime i prezime	Potpis
Odg. projektant	4/6/2018		
Projektant			
Kontrola			

Investitor/Objekat/Mesto ugradnje
JP "ELEKTROPRIVREDA SRBIJE" OGRANAK RB KOLUBARA LAZAREVAC
ELEKTROPROJEKAT MEDJUTRANSPORTERA SUP-2'

delta inženjering www.deltainzenjering.rs

Naziv crteza :
ANALOGNI ULAZI -A5 0-1

Lokacija :
4S1

Revizija br.

Crtez br. 05/18-3.2-TRP-E-00

= U_24V
+ 4S1

Page 11
Page 541

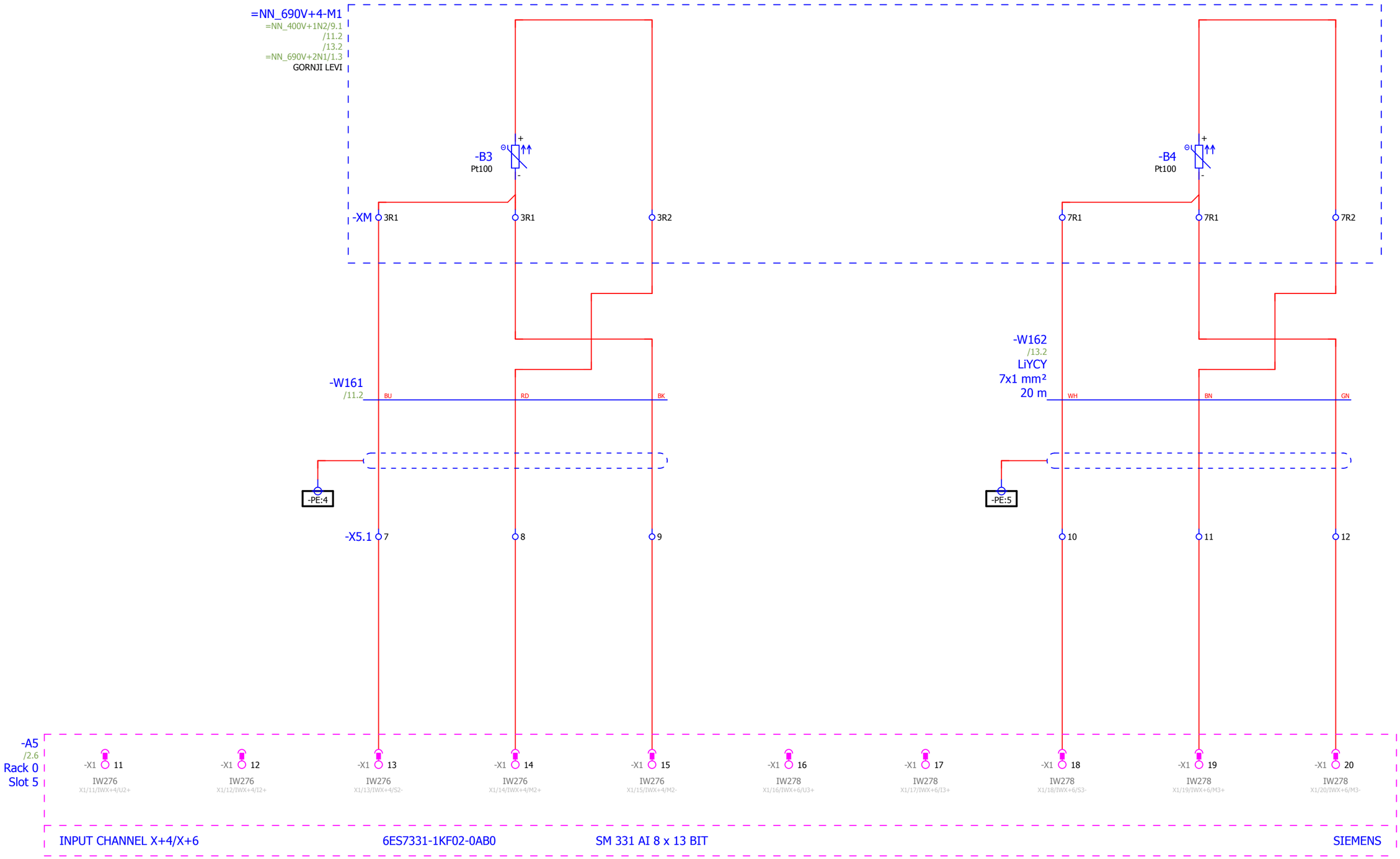

TEMPERATURA NAMOTAJA W1
MOTOR M1 =NN_690V+4-M1

TEMPERATURA LEZAJ A MOTOR
1 =NN_690V+4-M1

	Datum	Ime i prezime	Potpis
Odg. projektant	4/6/2018		
Projektant			
Kontrola			

Investitor/Objekat/Mesto ugradnje
JP "ELEKTROPRIVREDA SRBIJE" OGRANAK RB KOLUBARA LAZAREVAC
ELEKTROPROJEKAT MEDJUTRANSPORTERA SUP-2'

delta inženjering www.deltainzenjering.rs

Naziv crteza :
ANALOGNI ULAZI -A5 2-3

Lokacija :
4S1

Revizija br.

Crtez br. 05/18-3.2-TRP-E-00

= U_24V
+ 4S1

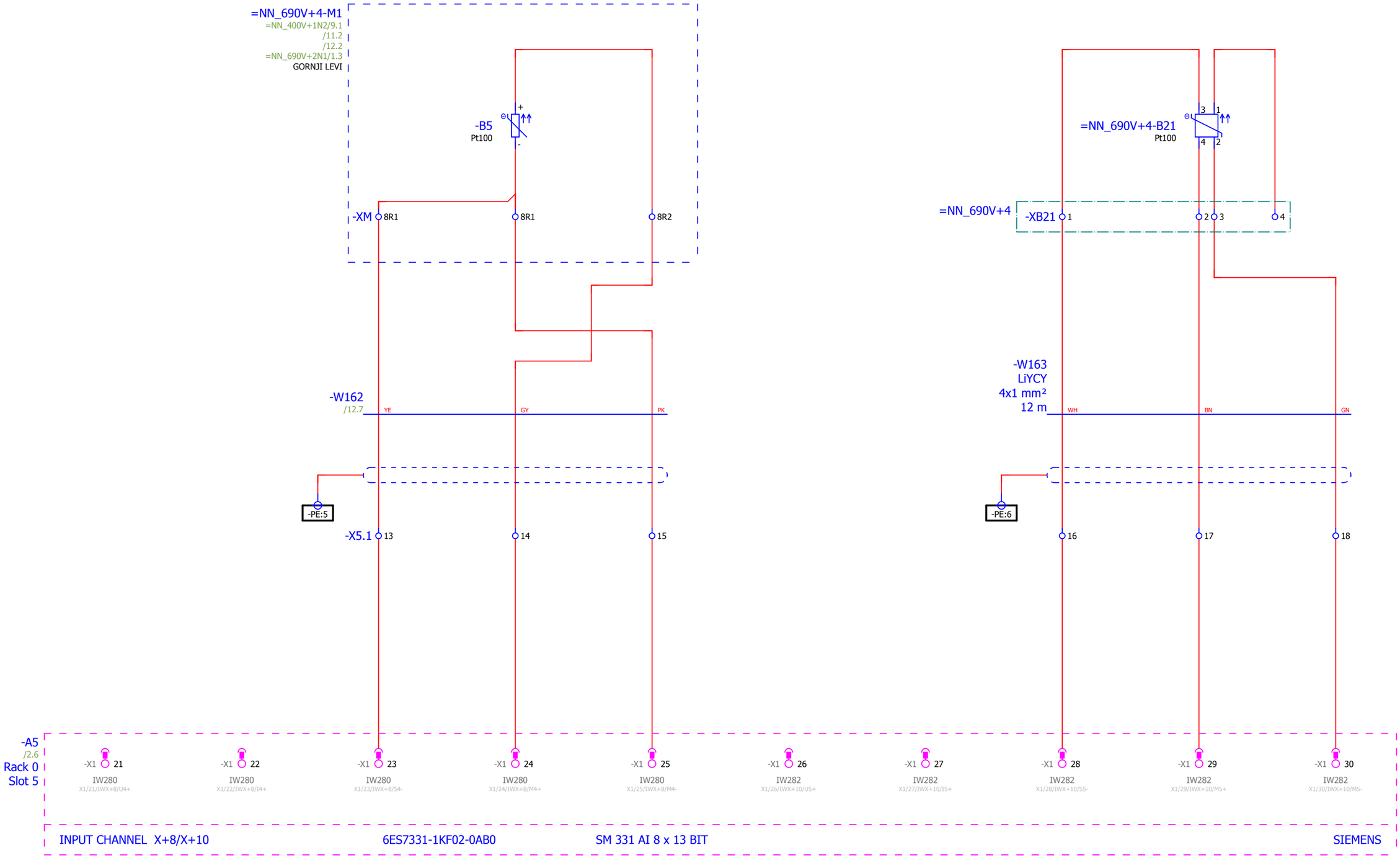

TEMPERATURA LEZAJ B MOTOR
1 =NN_690V+4-M1

TEMPERATURA REDUKTOR LEVI
ULAZNI LEZAJ =NN_690V+4-B21

	Datum	Ime i prezime	Potpis
Odg. projektant	4/6/2018		
Projektant			
Kontrola			

Investitor/Objekat/Mesto ugradnje
JP "ELEKTROPRIVREDA SRBIJE" OGRANAK RB KOLUBARA LAZAREVAC
ELEKTROPROJEKAT MEDJUTRANSPORTERA SUP-2'

delta inženjering www.deltainzenjering.rs

Naziv crteza :
ANALOGNI ULAZI -A5 4-5

Lokacija :
4S1

Revizija br.

Crtez br. 05/18-3.2-TRP-E-00

= U_24V
+ 4S1

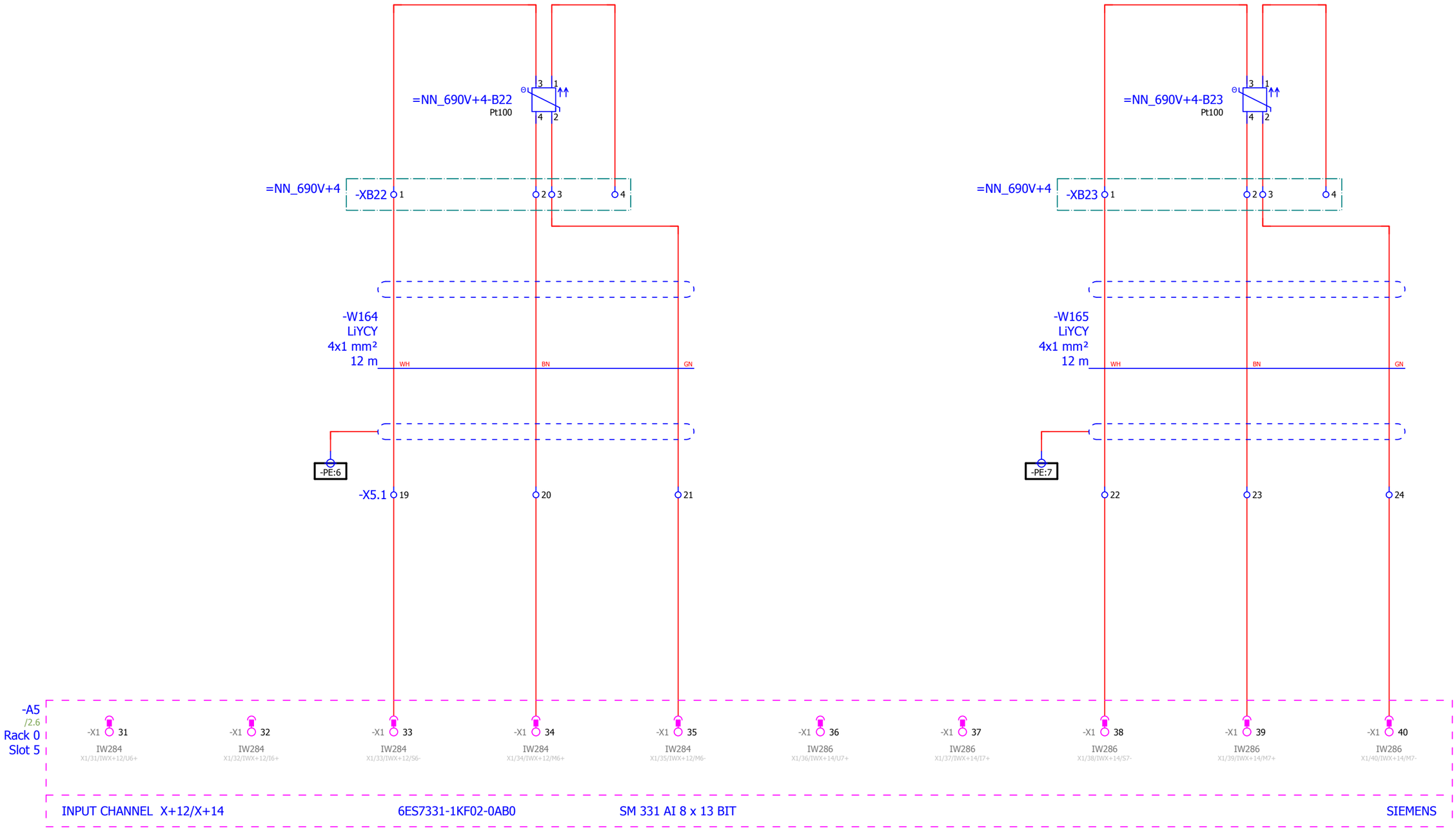

TEMPERATURA REDUKTOR LEVI
IZLAZNI LEZAJ =NN_690V+4-B22

TEMPERATURA ULJA REDUKTOR
LEVI =NN_690V+4-B23

	Datum	Ime i prezime	Potpis
Odg. projektant	4/7/2018		
Projektant			
Kontrola			

Investitor/Objekat/Mesto ugradnje
JP "ELEKTROPRIVREDA SRBIJE" OGRANAK RB KOLUBARA LAZAREVAC
ELEKTROPROJEKAT MEDJUTRANSPORTERA SUP-2'

delta inženjering www.deltainzenjering.rs

Naziv crteza :
ANALOGNI ULAZI -A5 6-7

Lokacija :
4S1

Revizija br.

Crtez br. 05/18-3.2-TRP-E-00

= U_24V
+ 4S1

Page 14
Page 541

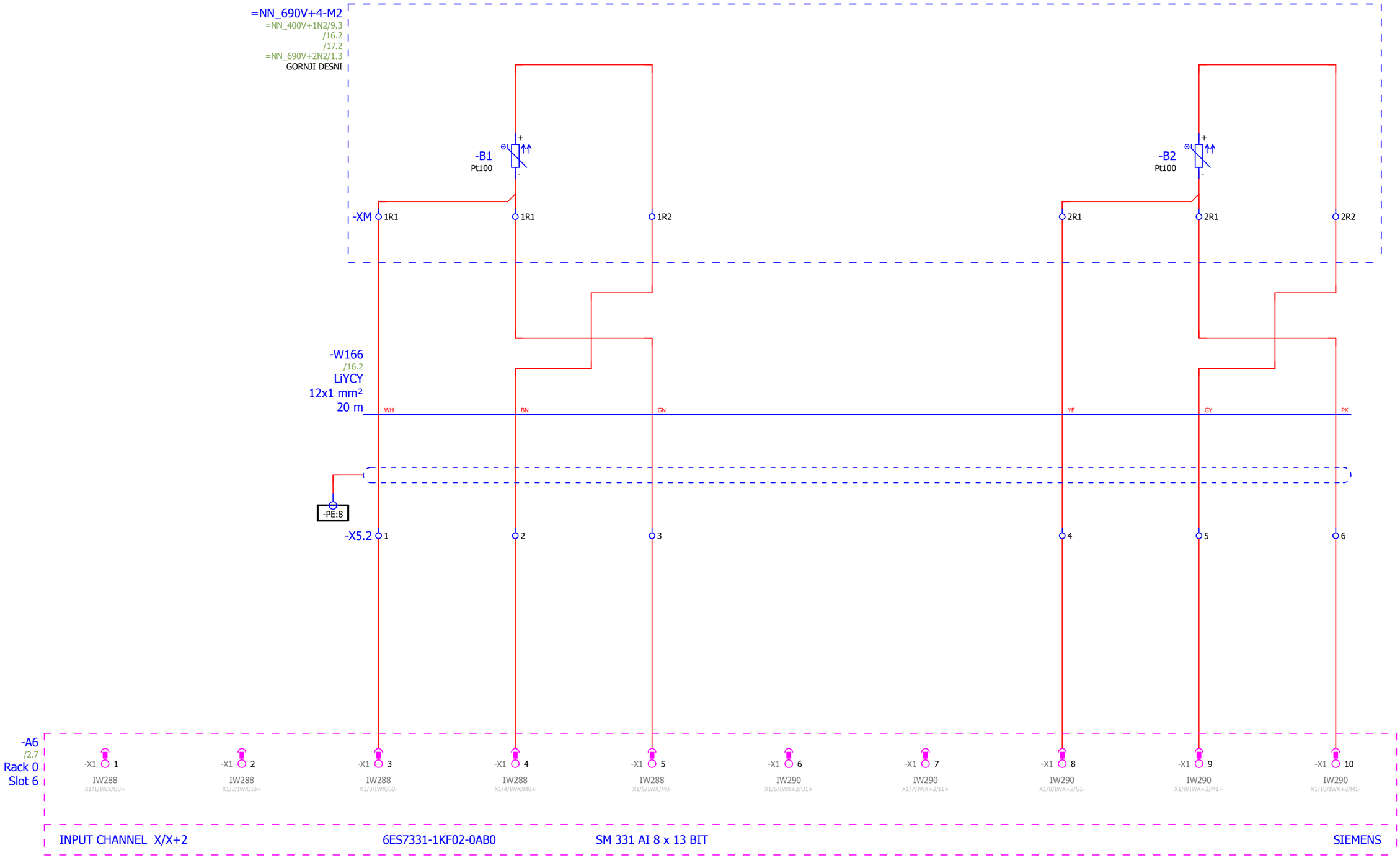

14

16

	Datum	Ime i prezime	Potpis
Odg. projektant	4/6/2018		
Projektant			
Kontrola			

Investitor/Objekat/Mesto ugradnje
JP "ELEKTROPRIVREDA SRBIJE" OGRANAK RB KOLUBARA LAZAREVAC
ELEKTROPROJEKAT MEDJUTRANSPORTERA SUP-2'

delta inženjering www.deltainzenjering.rs

Naziv crteza :
ANALOGNI ULAZI -A6 0-1

Lokacija :
4S1

Revizija br.

Crtez br. 05/18-3.2-TRP-E-00

= U_24V
+ 4S1

Page 15
Page 541

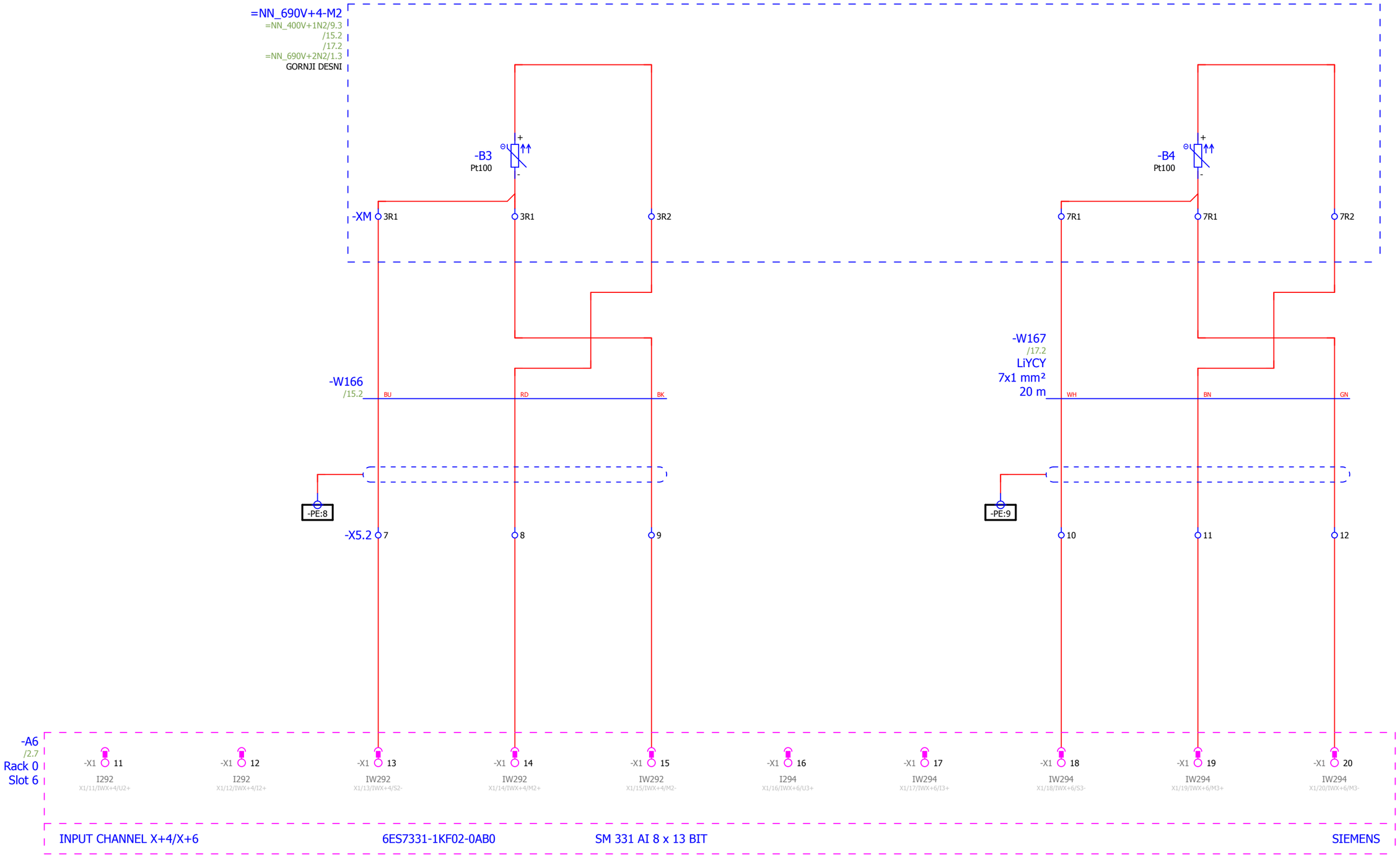

15

17

	Datum	Ime i prezime	Potpis
Odg. projektant	4/7/2018		
Projektant			
Kontrola			

Investitor/Objekat/Mesto ugradnje
JP "ELEKTROPRIVREDA SRBIJE" OGRANAK RB KOLUBARA LAZAREVAC
ELEKTROPROJEKAT MEDJUTRANSPORTERA SUP-2'

delta inženjering www.deltainzenjering.rs

Naziv crteza :
ANALOGNI ULAZI -A6 2-3

Lokacija :
4S1

Revizija br.

Crtez br. 05/18-3.2-TRP-E-00

= U_24V
+ 4S1

Page 16
Page 541

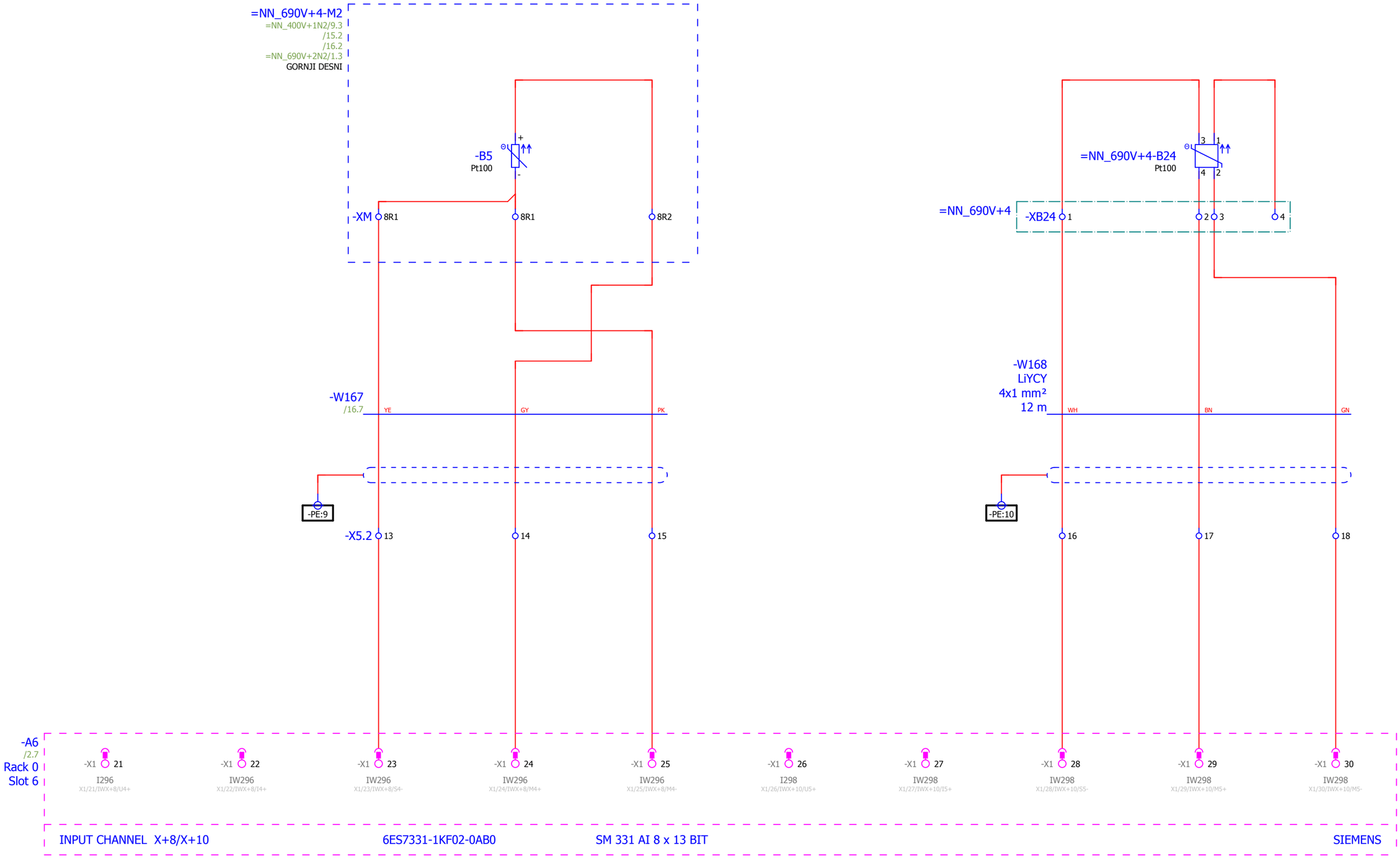

TEMPERATURA LEZAJ B MOTORA
2 =NN_690V+4-M2

TEMPERATURA REDUKTOR
DESNI ULAZNI LEZAJ
=NN_690V+4-B24

16

18

	Datum	Ime i prezime	Potpis
Odg. projektant	4/6/2018		
Projektant			
Kontrola			

Investitor/Objekat/Mesto ugradnje
JP "ELEKTROPRIVREDA SRBIJE" OGRANAK RB KOLUBARA LAZAREVAC
ELEKTROPROJEKAT MEDJUTRANSPORTERA SUP-2'

delta inženjering www.deltainzenjering.rs

Naziv crteza :
ANALOGNI ULAZI -A6 4-5

Lokacija :
4S1

Revizija br.

Crtez br. 05/18-3.2-TRP-E-00

= U_24V
+ 4S1

Page 17
Page 541

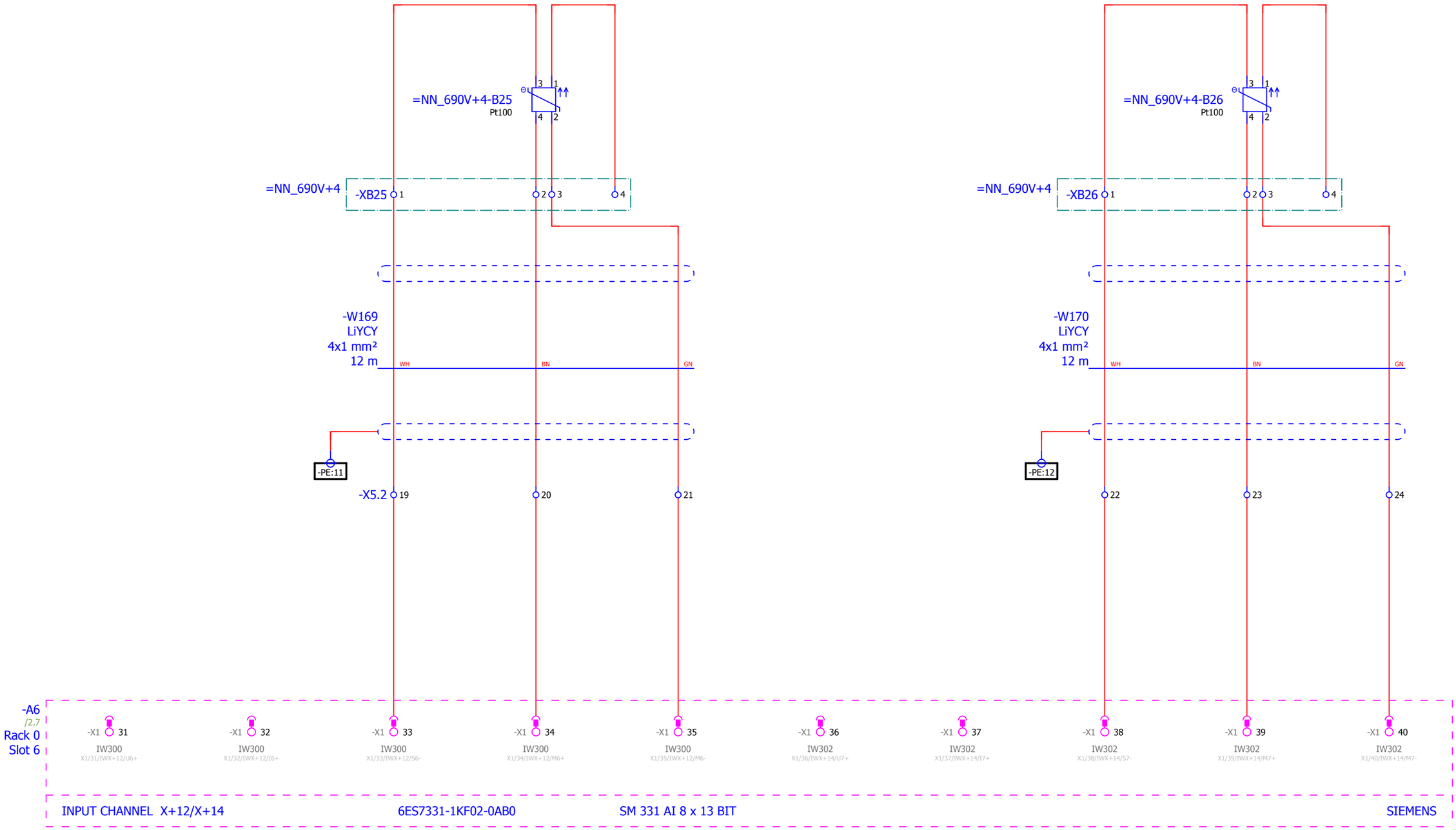

TEMPERATURA REDUKTOR
DESNI IZLAZNI LEZAJ
=NN_690V+4-B25

TEMPERATURA ULJA REDUKTOR
DESNI =NN_690V+4-B26

	Datum	Ime i prezime	Potpis
Odg. projektant	4/6/2018		
Projektant			
Kontrola			

Investitor/Objekat/Mesto ugradnje
JP "ELEKTROPRIVREDA SRBIJE" OGRANAK RB KOLUBARA LAZAREVAC
ELEKTROPROJEKAT MEDJUTRANSPORTERA SUP-2'

delta inženjering www.deltainzenjering.rs

Naziv crteza :
ANALOGNI ULAZI -A6 6-7

Lokacija :
4S1

Revizija br.

Crtez br. 05/18-3.2-TRP-E-00

= U_24V
+ 4S1

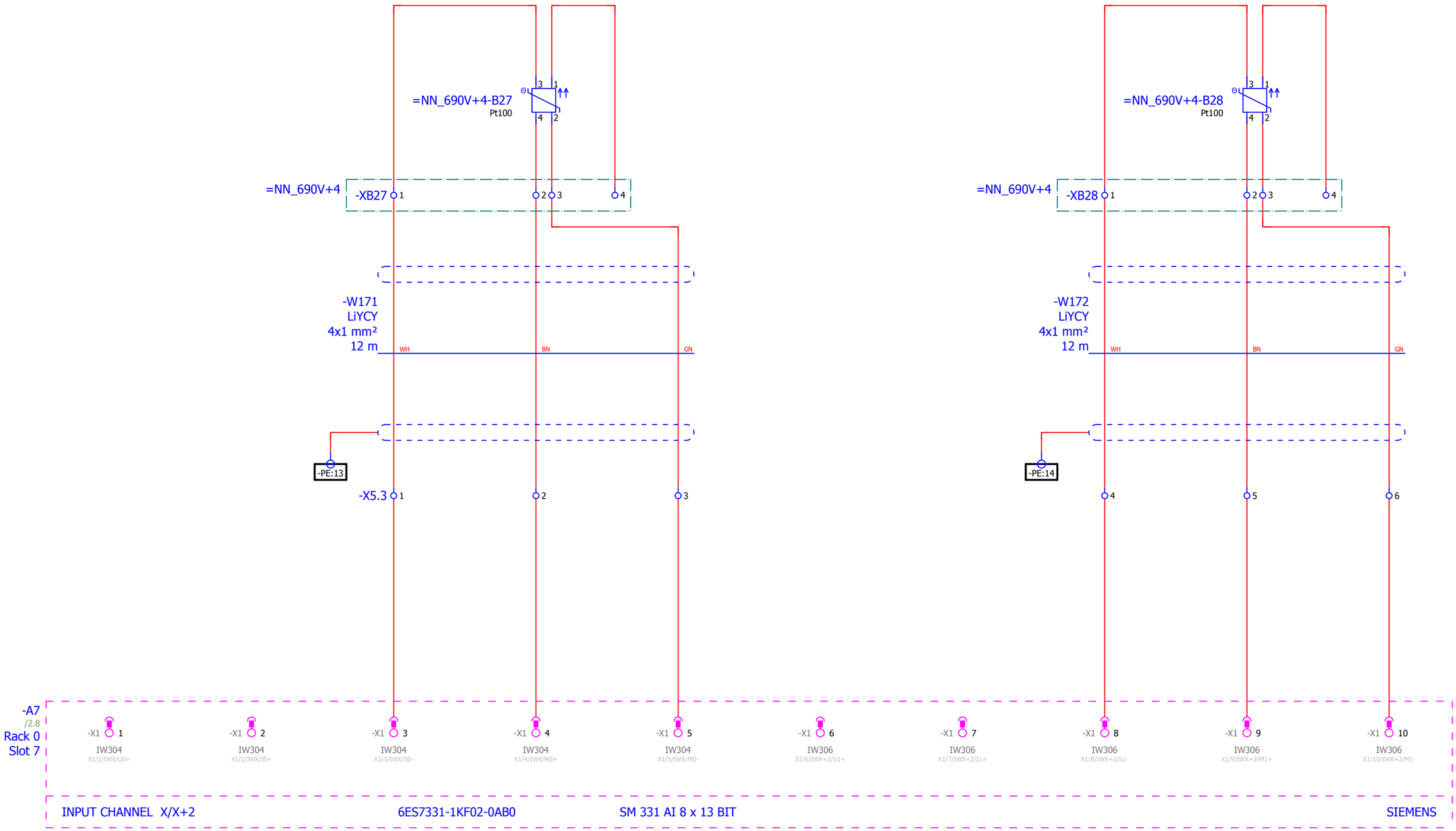

TEMPERATURA LEZAJ POGONSKI
BUBANJ LEVO =NN_690V+4-B27

TEMPERATURA LEZAJ POGONSKI
BUBANJ DESNO
=NN_690V+4-B28

18

20

	Datum	Ime i prezime	Potpis
Odg. projektant	4/6/2018		
Projektant			
Kontrola			

Investitor/Objekat/Mesto ugradnje
JP "ELEKTROPRIVREDA SRBIJE" OGRANAK RB KOLUBARA LAZAREVAC
ELEKTROPROJEKAT MEDJUTRANSPORTERA SUP-2'

delta inženjering www.deltainzenjering.rs

Naziv crteza :
ANALOGNI ULAZI -A7 0-1

Lokacija :
4S1

Revizija br.

Crtez br. 05/18-3.2-TRP-E-00

= U_24V
+ 4S1

Page 19
Page 541

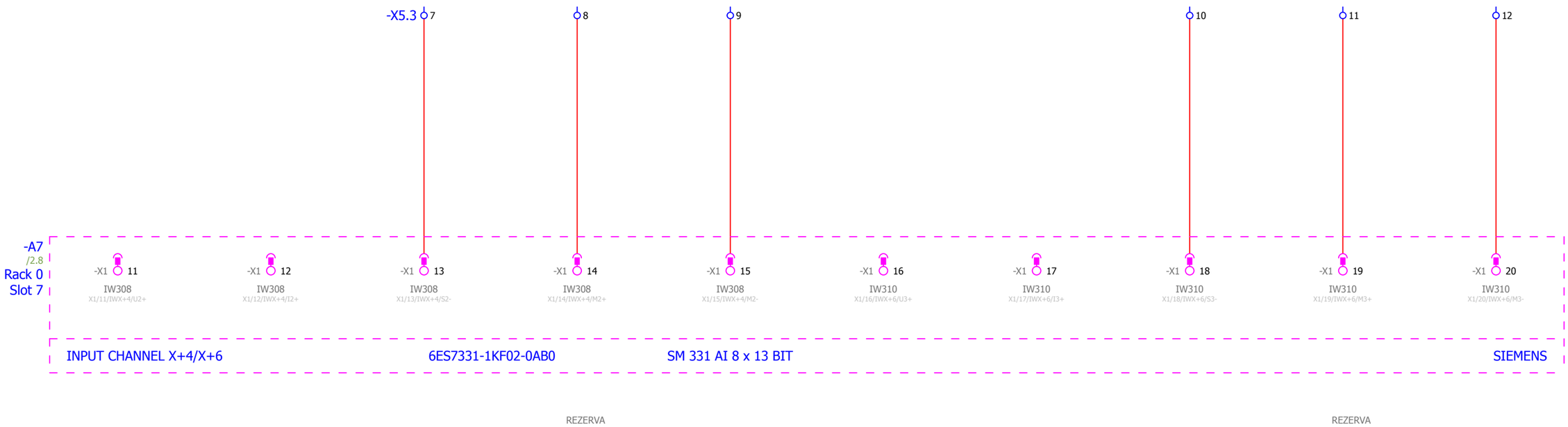

	Datum	Ime i prezime	Potpis
Odg. projektant	4/6/2018		
Projektant			
Kontrola			

Investitor/Objekat/Mesto ugradnje
JP "ELEKTROPRIVREDA SRBIJE" OGRANAK RB KOLUBARA LAZAREVAC
ELEKTROPROJEKAT MEDJUTRANSPORTERA SUP-2'

delta inženjering www.deltainzenjering.rs

Naziv crteza :
ANALOGNI ULAZI -A7 2-3

Lokacija :
4S1

Revizija br.

Crtez br. 05/18-3.2-TRP-E-00

= U_24V
+ 4S1

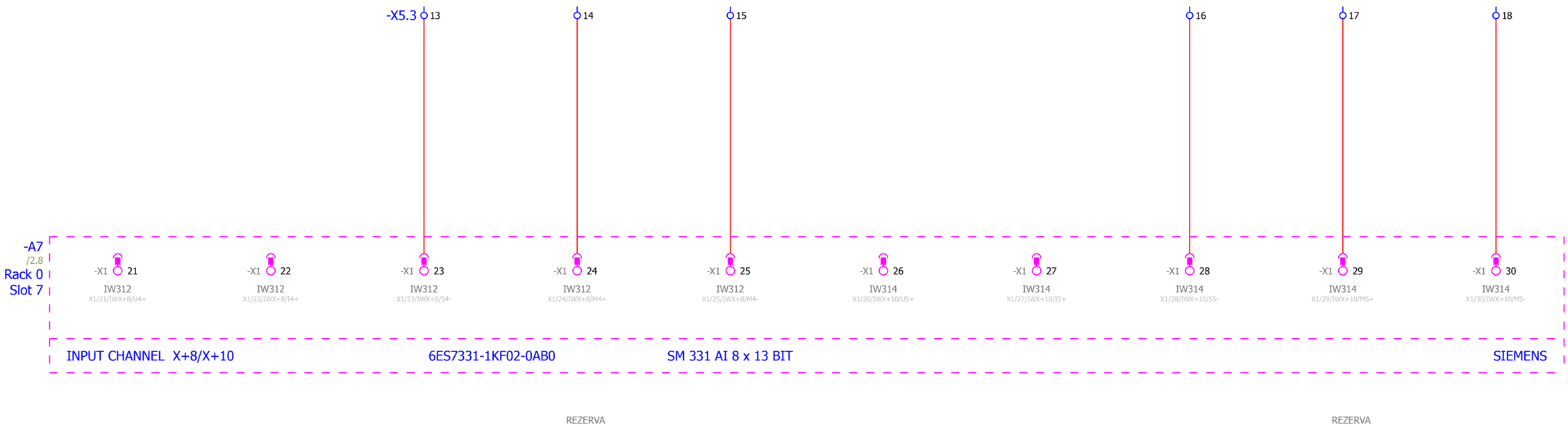

	Datum	Ime i prezime	Potpis
Odg. projektant	4/6/2018		
Projektant			
Kontrola			

Investitor/Objekat/Mesto ugradnje
JP "ELEKTROPRIVREDA SRBIJE" OGRANAK RB KOLUBARA LAZAREVAC
ELEKTROPROJEKAT MEDJUTRANSPORTERA SUP-2'

delta inženjering www.deltainzenjering.rs

Naziv crteza :
ANALOGNI ULAZI -A7 4-5

Lokacija :
4S1

Revizija br.

Crtez br. 05/18-3.2-TRP-E-00

= U_24V
+ 4S1

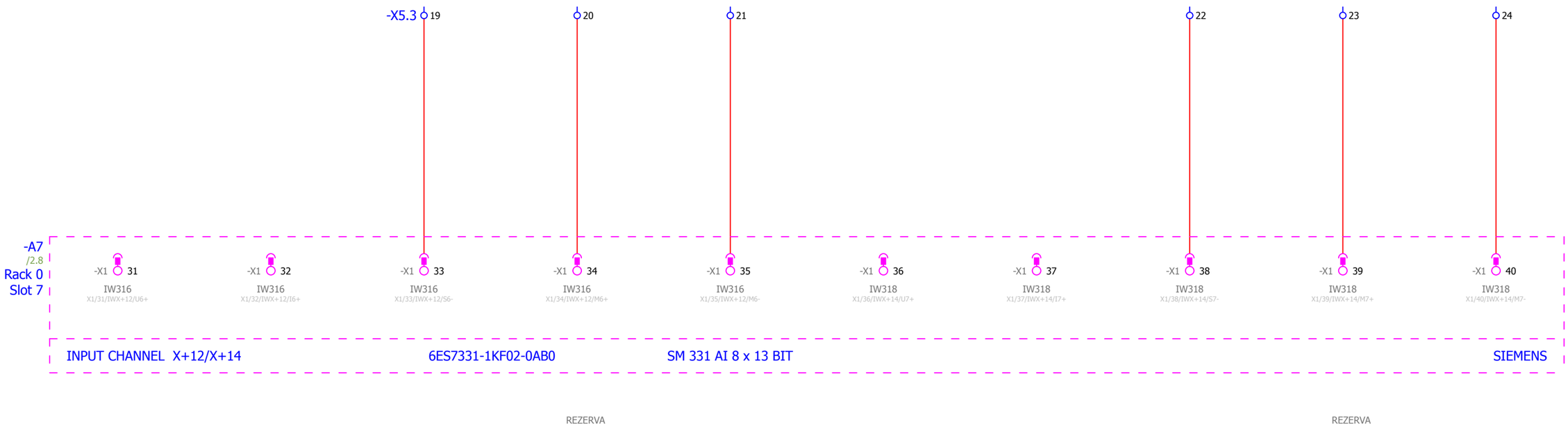

	Datum	Ime i prezime	Potpis
Odg. projektant	4/7/2018		
Projektant			
Kontrola			

Investitor/Objekat/Mesto ugradnje
JP "ELEKTROPRIVREDA SRBIJE" OGRANAK RB KOLUBARA LAZAREVAC
ELEKTROPROJEKAT MEDJUTRANSPORTERA SUP-2'

delta inženjering www.deltainzenjering.rs

Naziv crteza :
ANALOGNI ULAZI -A7 6-7

Lokacija :
4S1

Revizija br.

Crtez br. 05/18-3.2-TRP-E-00

= U_24V
+ 4S1

Page 22
Page 541

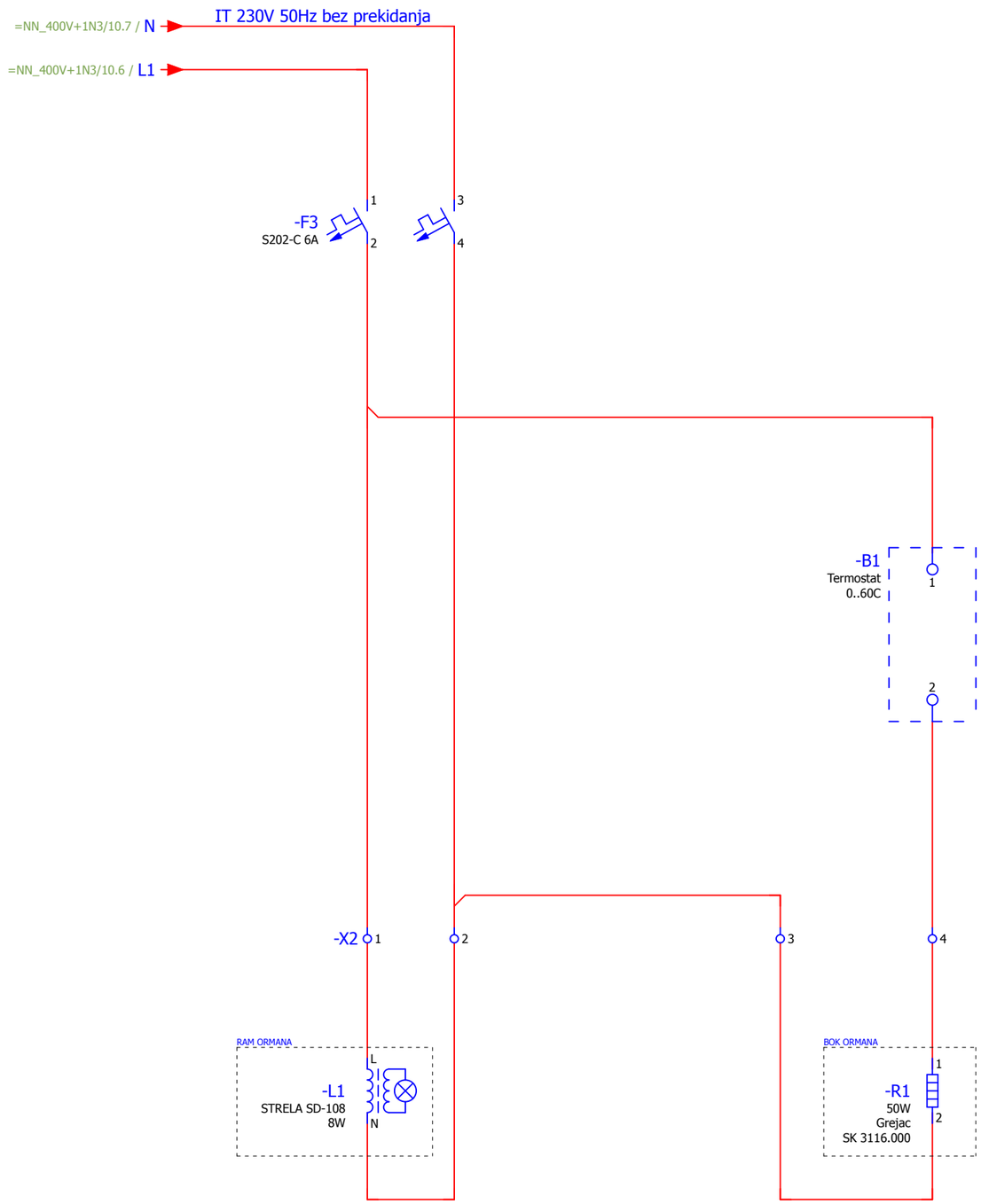

SVETLO U ORMANU

GREJAC U ORMANU

22

+3P1/1

	Datum	Ime i prezime	Potpis
Odg. projektant	4/6/2018		
Projektant			
Kontrola			

Investitor/Objekat/Mesto ugradnje

JP "ELEKTROPRIVREDA SRBIJE" OGRANAK RB KOLUBARA LAZAREVAC

ELEKTROPROJEKAT MEDJUTRANSPORTERA SUP-2'

delta inženjering www.deltainzenjering.rs

Naziv crteza : OPSTA POTROSNJA

Lokacija : 4S1

Revizija br.

Crtez br. 05/18-3.2-TRP-E-00

= U_24V

+ 4S1

Page 23

Page 541

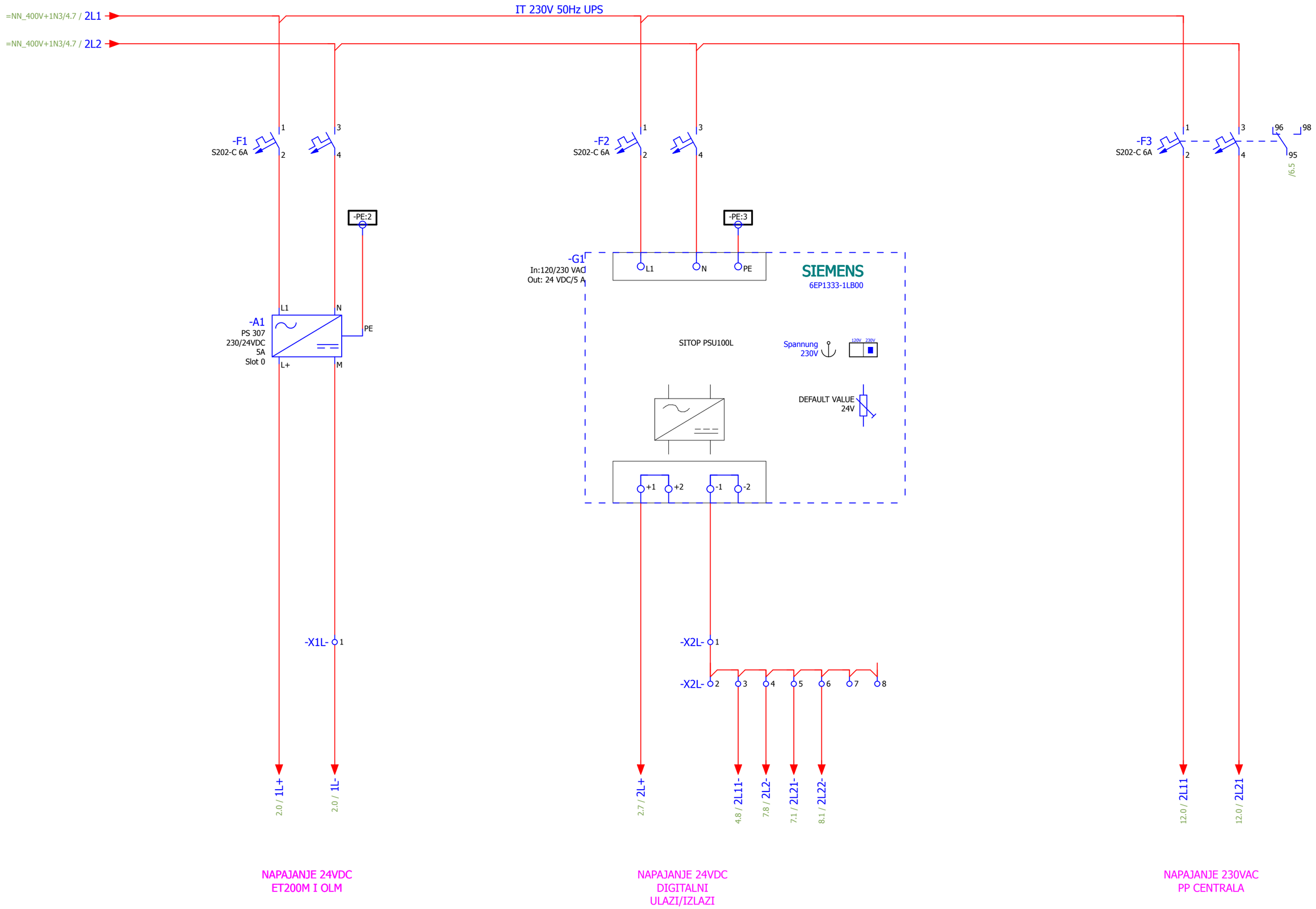

+4S1/23

2

	Datum	Ime i prezime	Potpis
Odg. projektant	4/7/2018		
Projektant			
Kontrola			

Investitor/Objekat/Mesto ugradnje
JP "ELEKTROPRIVREDA SRBIJE" OGRANAK RB KOLUBARA LAZAREVAC
ELEKTROPROJEKAT MEDJUTRANSPORTERA SUP-2'

delta inženjering www.deltainzenjering.rs

Naziv crteza :
DOVOD 24VDC ZA UPRAVLJANJE

Lokacija :
3P1

Revizija br.

Crtez br. 05/18-3.2-TRP-E-00

= U_24V
+ 3P1

Page 1
Page 541

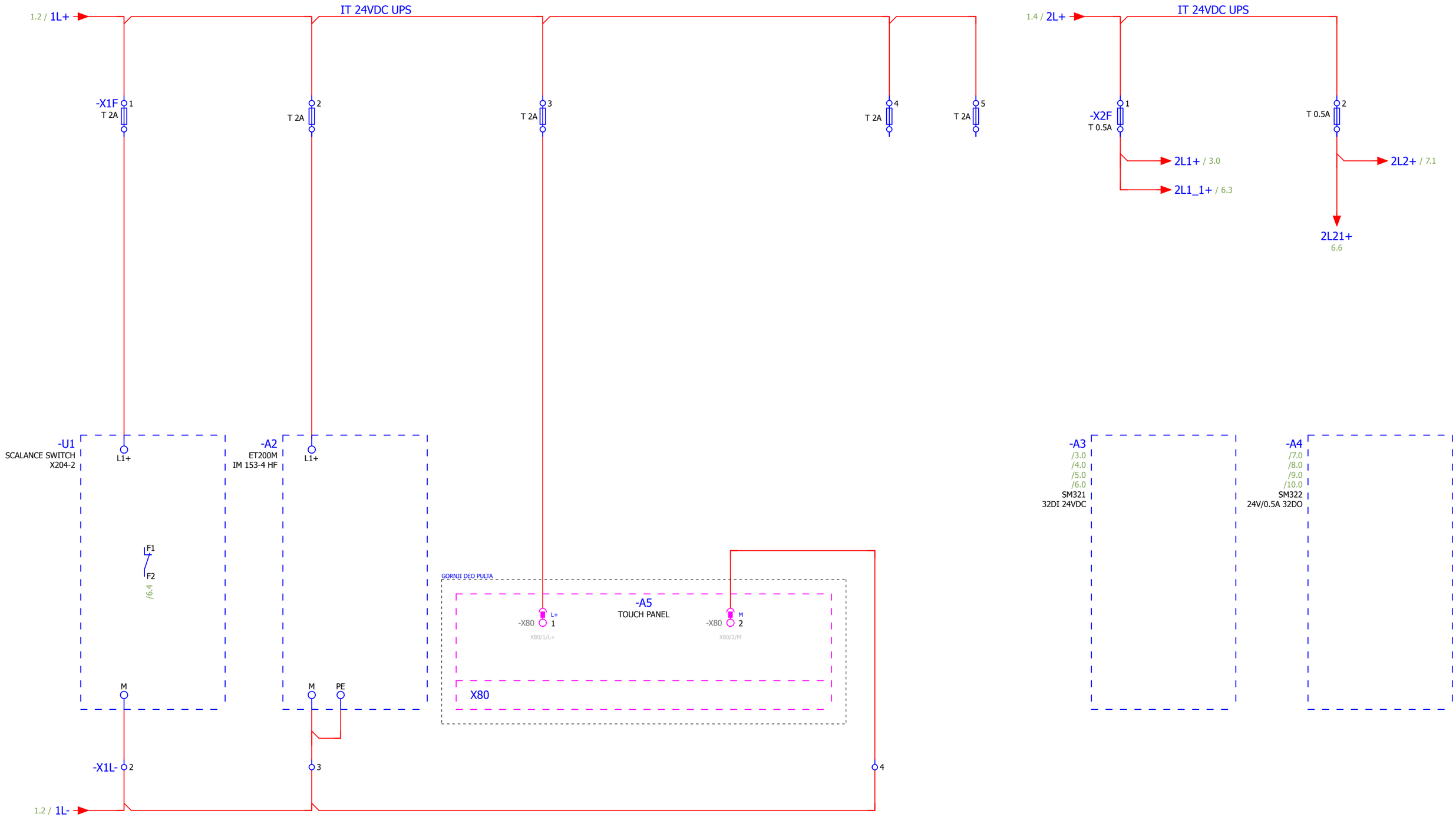

NAPAJANJE 24VDC SWITCH 1 -U1

NAPAJANJE 24VDC ET200M -A2

OPERATORSKI PANEL -A5

REZERVA 24VDC

REZERVA 24VDC

DIGITALNA ULAZNA KARTICA -A3

DIGITALNA IZLAZNA KARTICA -A4

1

3

	Datum	Ime i prezime	Potpis
Odg. projektant	4/7/2018		
Projektant			
Kontrola			

Investitor/Objekat/Mesto ugradnje
JP "ELEKTROPRIVREDA SRBIJE" OGRANAK RB KOLUBARA LAZAREVAC
ELEKTROPROJEKAT MEDJUTRANSPORTERA SUP-2'

delta inženjering www.deltainzenjering.rs

Naziv crteza : PLC KONFIGURACIJA

Lokacija : 3P1

Revizija br.

Crtez br. 05/18-3.2-TRP-E-00

= U_24V
+ 3P1

Page 2
Page 541

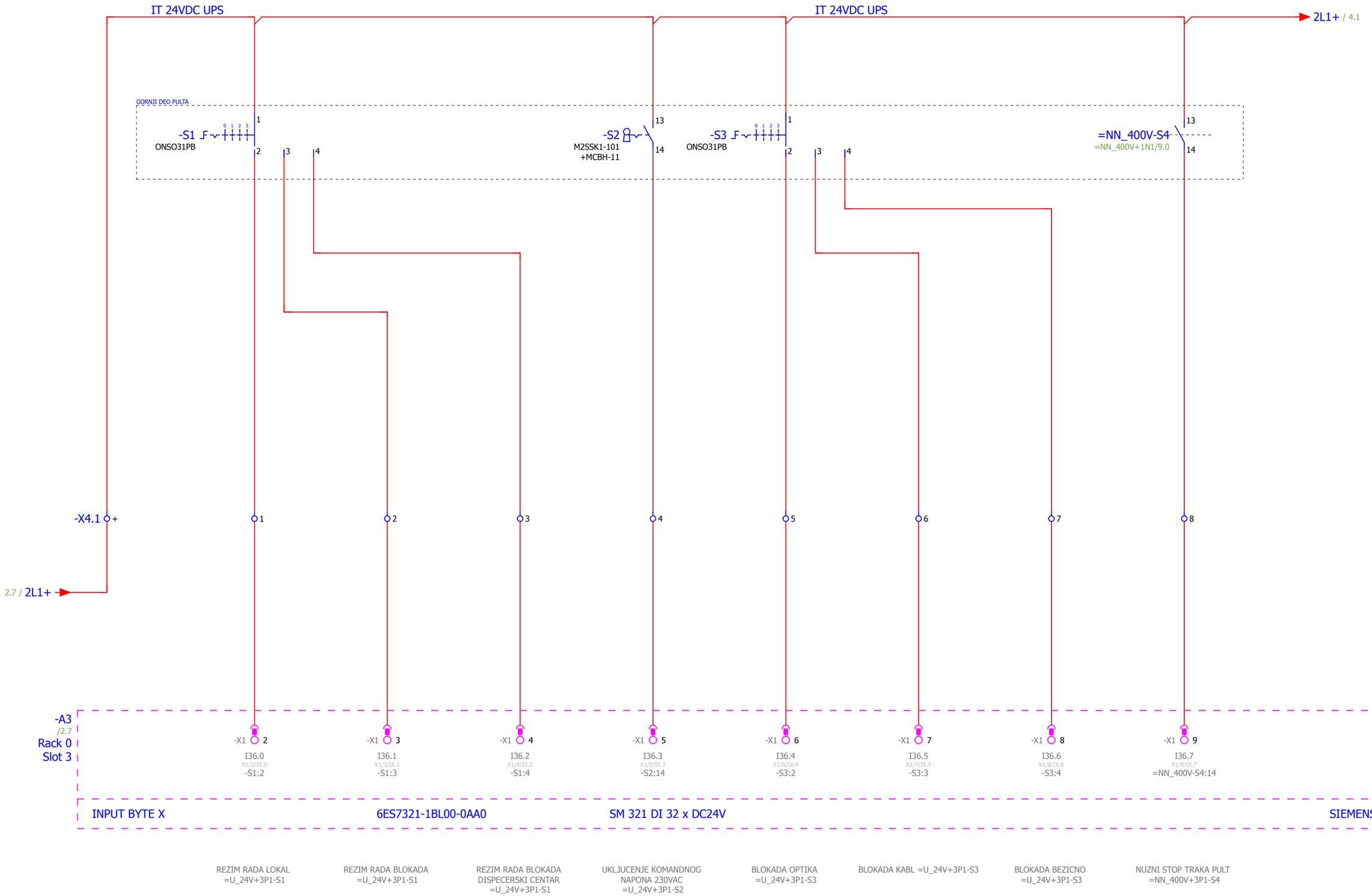

	Datum	Ime i prezime	Potpis
Odg. projektant	4/7/2018		
Projektant			
Kontrola			

Investitor/Objekat/Mesto ugradnje
JP "ELEKTROPRIVREDA SRBIJE" OGRANAK RB KOLUBARA LAZAREVAC
ELEKTROPROJEKAT MEDJUTRANSPORTERA SUP-2'

delta inženjering www.deltainzenjering.rs

Naziv crteza : DIGITALNI ULAZI -A3 BYTE 0

Lokacija : 3P1

Revizija br.

Crtez br. 05/18-3.2-TRP-E-00

= U_24V
+ 3P1

Page 3
Page 541

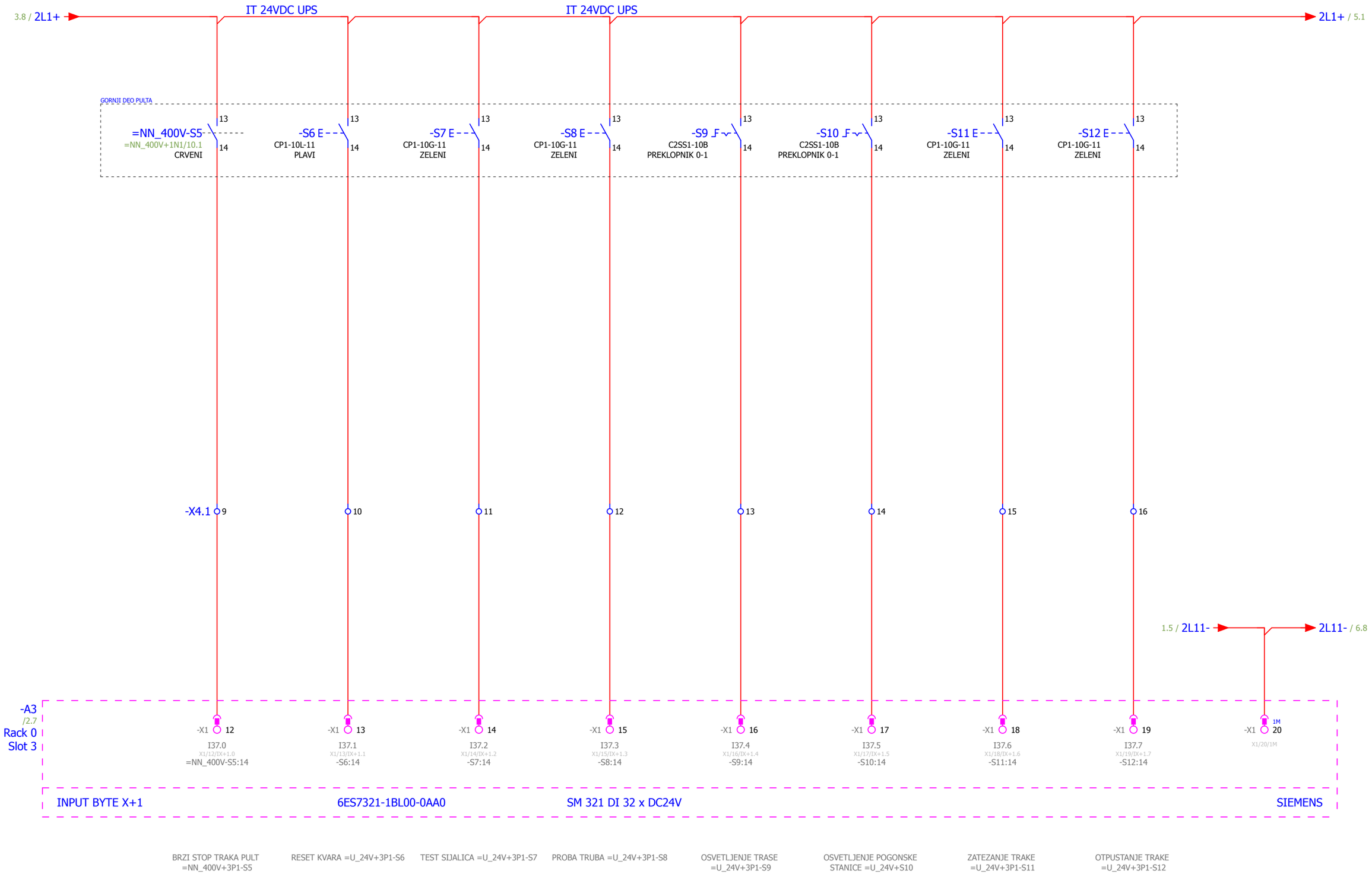

3

5

	Datum	Ime i prezime	Potpis
Odg. projektant	4/7/2018		
Projektant			
Kontrola			

Investitor/Objekat/Mesto ugradnje
JP "ELEKTROPRIVREDA SRBIJE" OGRANAK RB KOLUBARA LAZAREVAC
ELEKTROPROJEKAT MEDJUTRANSPORTERA SUP-2'

delta inženjering www.deltainzenjering.rs

Naziv crteza :
DIGITALNI ULAZI -A3 BYTE 1

Lokacija :
3P1

Revizija br.

Crtez br. 05/18-3.2-TRP-E-00

= U_24V
+ 3P1

Page 4
Page 541

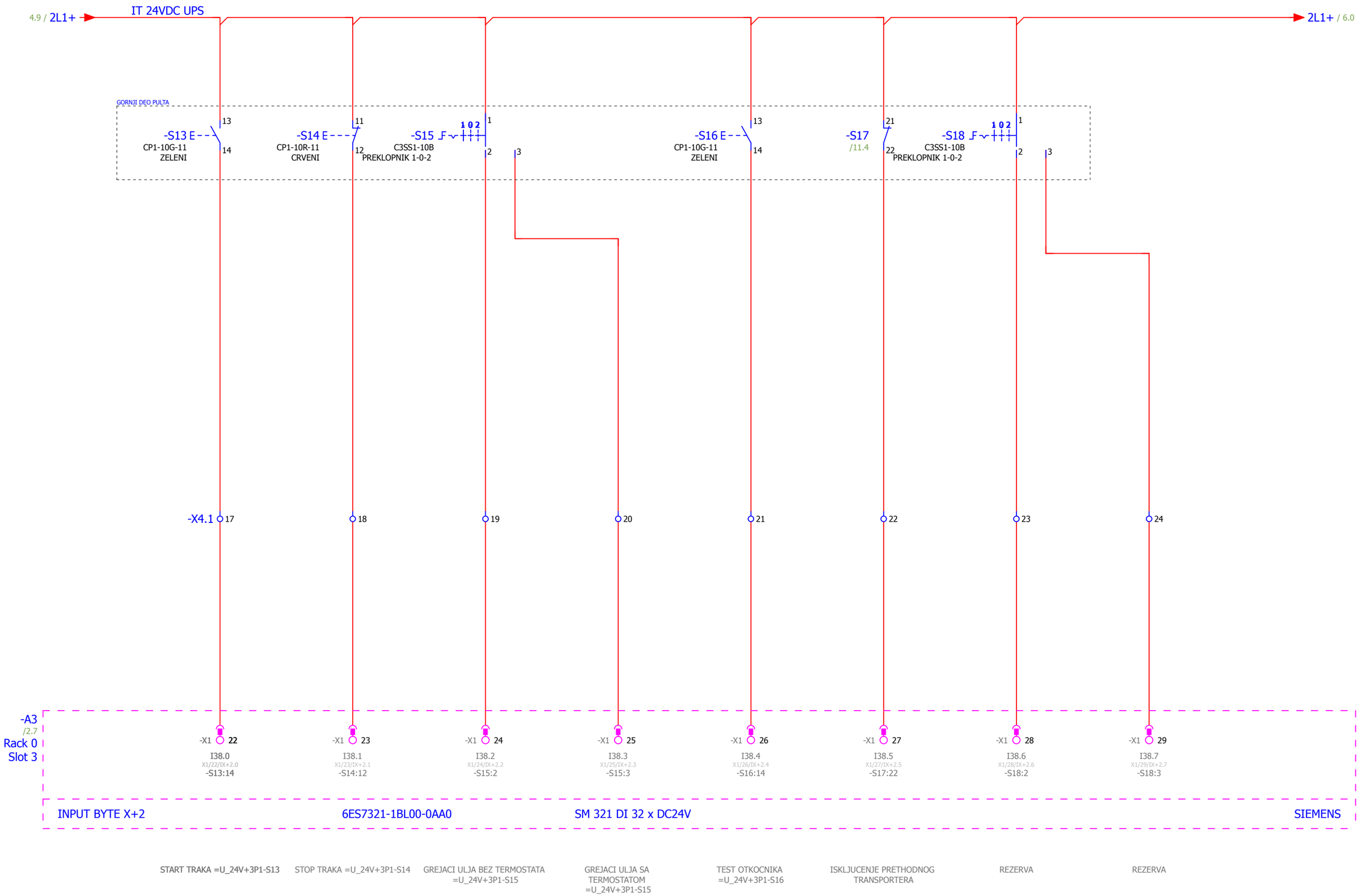

4 6

	Datum	Ime i prezime	Potpis
Odg. projektant	5/12/2018		
Projektant			
Kontrola			

Investitor/Objekat/Mesto ugradnje
JP "ELEKTROPRIVREDA SRBIJE" OGRANAK RB KOLUBARA LAZAREVAC
ELEKTROPROJEKAT MEDJUTRANSPORTERA SUP-2'

delta inženjering www.deltainzenjering.rs

Naziv crteza :
DIGITALNI ULAZI -A3 BYTE 2

Lokacija :
3P1

Revizija br.

Crtez br. 05/18-3.2-TRP-E-00

= U_24V
+ 3P1

Page 5
Page 541

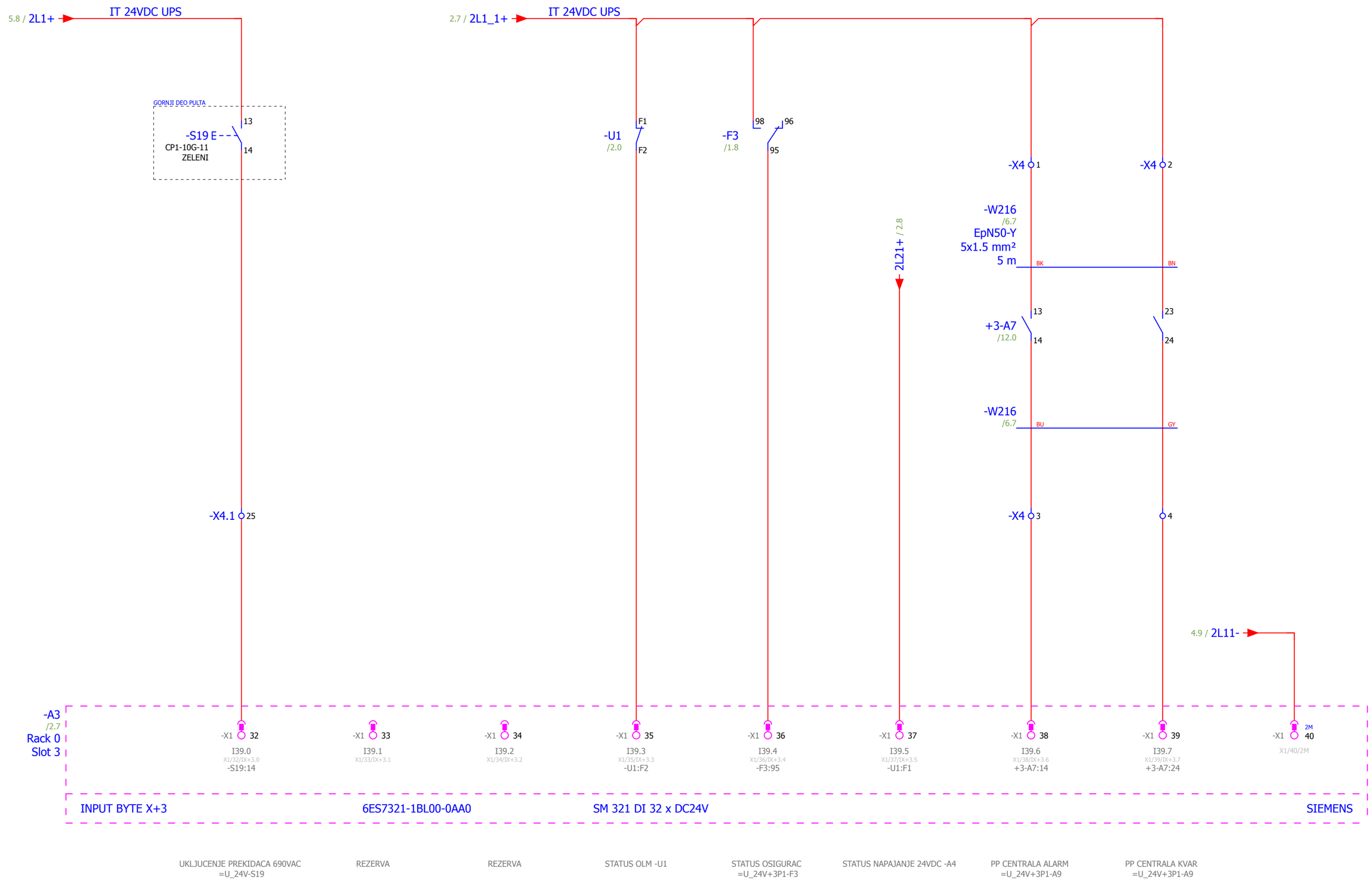

5 7

	Datum	Ime i prezime	Potpis
Odg. projektant	4/6/2018		
Projektant			
Kontrola			

Investitor/Objekat/Mesto ugradnje
JP "ELEKTROPRIVREDA SRBIJE" OGRANAK RB KOLUBARA LAZAREVAC
ELEKTROPROJEKAT MEDJUTRANSPORTERA SUP-2'

delta inženjering www.deltainzenjering.rs

Naziv crteza :
DIGITALNI ULAZI -A3 BYTE 3

Lokacija :
3P1

Revizija br.

Crtez br. 05/18-3.2-TRP-E-00

= U_24V
+ 3P1

Page 6
Page 541

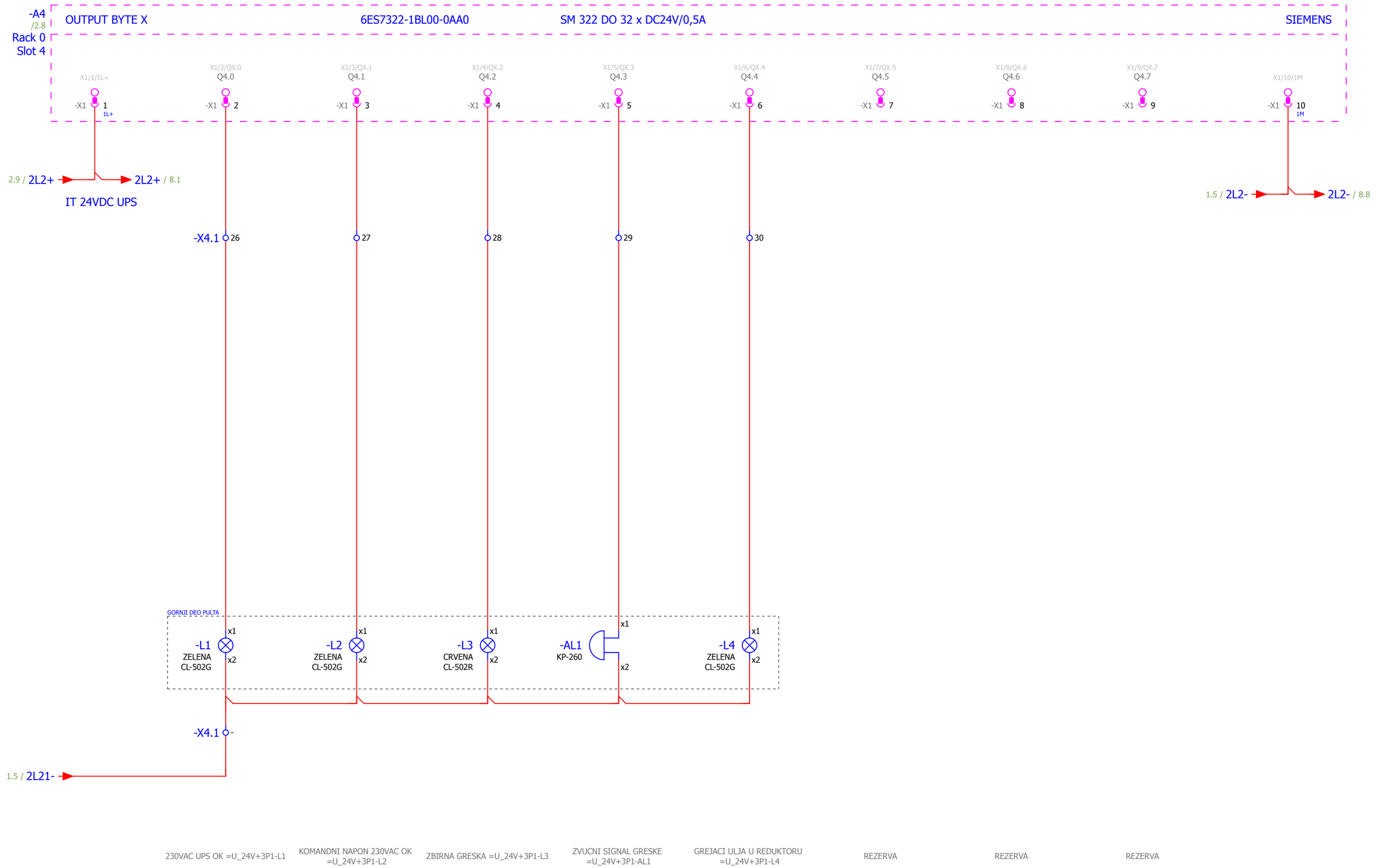

6

8

	Datum	Ime i prezime	Potpis
Odg. projektant	4/6/2018		
Projektant			
Kontrola			

Investitor/Objekat/Mesto ugradnje
JP "ELEKTROPRIVREDA SRBIJE" OGRANAK RB KOLUBARA LAZAREVAC
ELEKTROPROJEKAT MEDJUTRANSPORTERA SUP-2'

delta inženjering www.deltainzenjering.rs

Naziv crteza :
DIGITALNI IZLAZI -A4 BYTE 0

Lokacija :
3P1

Revizija br.

Crtez br. 05/18-3.2-TRP-E-00

= U_24V
+ 3P1

Page 7
Page 541

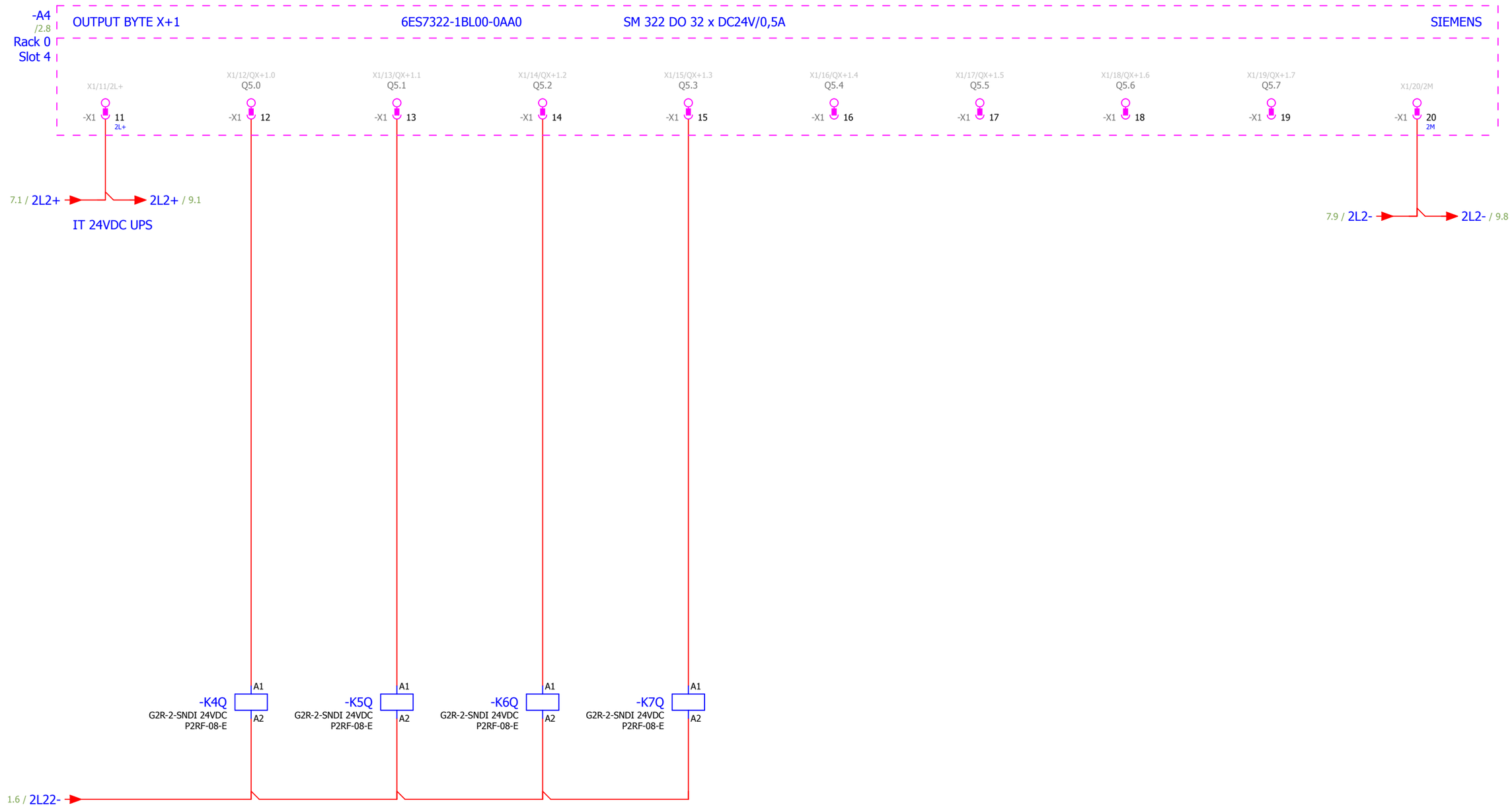

BLOKADA ZA BAGER =U_24V+3P1-K4Q	USLOV RADA ZA RADNI TOCAK BAGERA U BLOKADI =U_24V+3P1-K5Q	ZVUCNO UPOZORENJE STARTA TRANSPORTERA =U_24V+3P1-K6Q	TRANSPORTER RADI =U_24V+3P1-K7Q	REZERVA	REZERVA	REZERVA	REZERVA

7 9

	Datum	Ime i prezime	Potpis
Odg. projektant	4/6/2018		
Projektant			
Kontrola			

Investitor/Objekat/Mesto ugradnje
JP "ELEKTROPRIVREDA SRBIJE" OGRANAK RB KOLUBARA LAZAREVAC
ELEKTROPROJEKAT MEDJUTRANSPORTERA SUP-2'

delta inženjering www.deltainzenjering.rs

Naziv crteza :
DIGITALNI IZLAZI -A4 BYTE 1

Lokacija :
3P1

Revizija br.

Crtez br. 05/18-3.2-TRP-E-00

= U_24V
+ 3P1

Page 8
Page 541

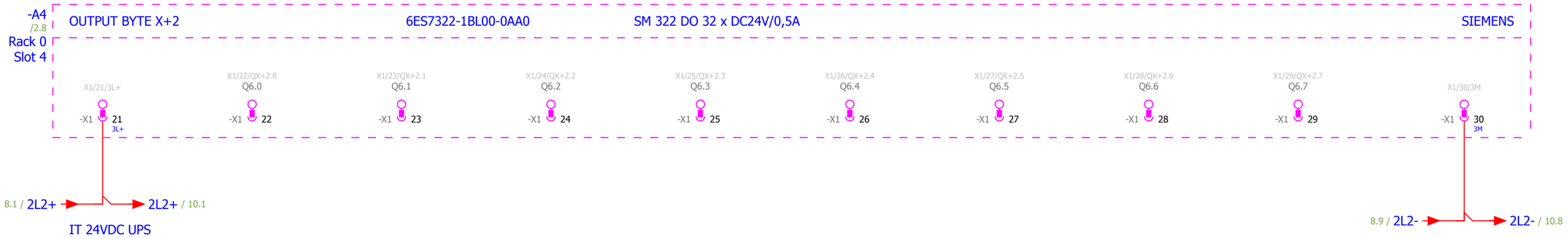

REZERVA REZERVA REZERVA REZERVA REZERVA REZERVA REZERVA REZERVA

	Datum	Ime i prezime	Potpis
Odg. projektant	4/6/2018		
Projektant			
Kontrola			

Investitor/Objekat/Mesto ugradnje
JP "ELEKTROPRIVREDA SRBIJE" OGRANAK RB KOLUBARA LAZAREVAC
ELEKTROPROJEKAT MEDJUTRANSPORTERA SUP-2'

delta inženjering www.deltainzenjering.rs

Naziv crteza :
DIGITALNI IZLAZI -A4 BYTE 2

Lokacija :
3P1

Revizija br.

Crtez br. 05/18-3.2-TRP-E-00

= U_24V
+ 3P1

Page 9
Page 541

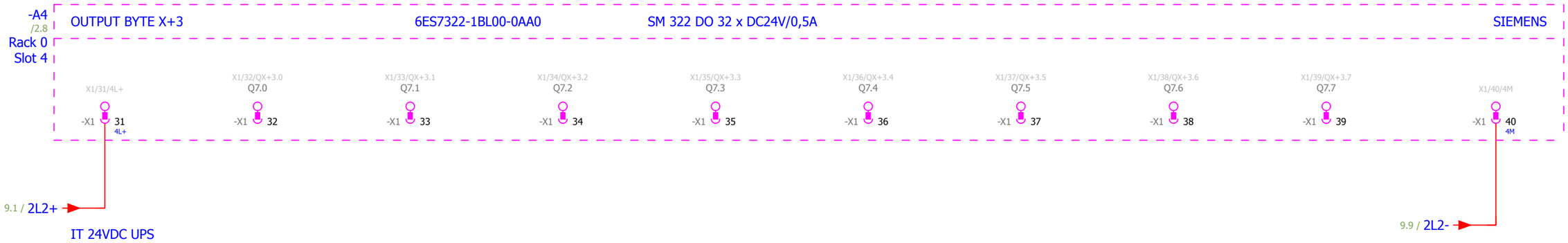

REZERVA REZERVA REZERVA REZERVA REZERVA REZERVA REZERVA REZERVA

	Datum	Ime i prezime	Potpis
Odg. projektant	4/6/2018		
Projektant			
Kontrola			

Investitor/Objekat/Mesto ugradnje
JP "ELEKTROPRIVREDA SRBIJE" OGRANAK RB KOLUBARA LAZAREVAC
ELEKTROPROJEKAT MEDJUTRANSPORTERA SUP-2'

delta inženjering www.deltainzenjering.rs

Naziv crteza :
DIGITALNI IZLAZI -A4 BYTE 3

Lokacija :
3P1

Revizija br.

Crtez br. 05/18-3.2-TRP-E-00

= U_24V
+ 3P1

Page 10
Page 541

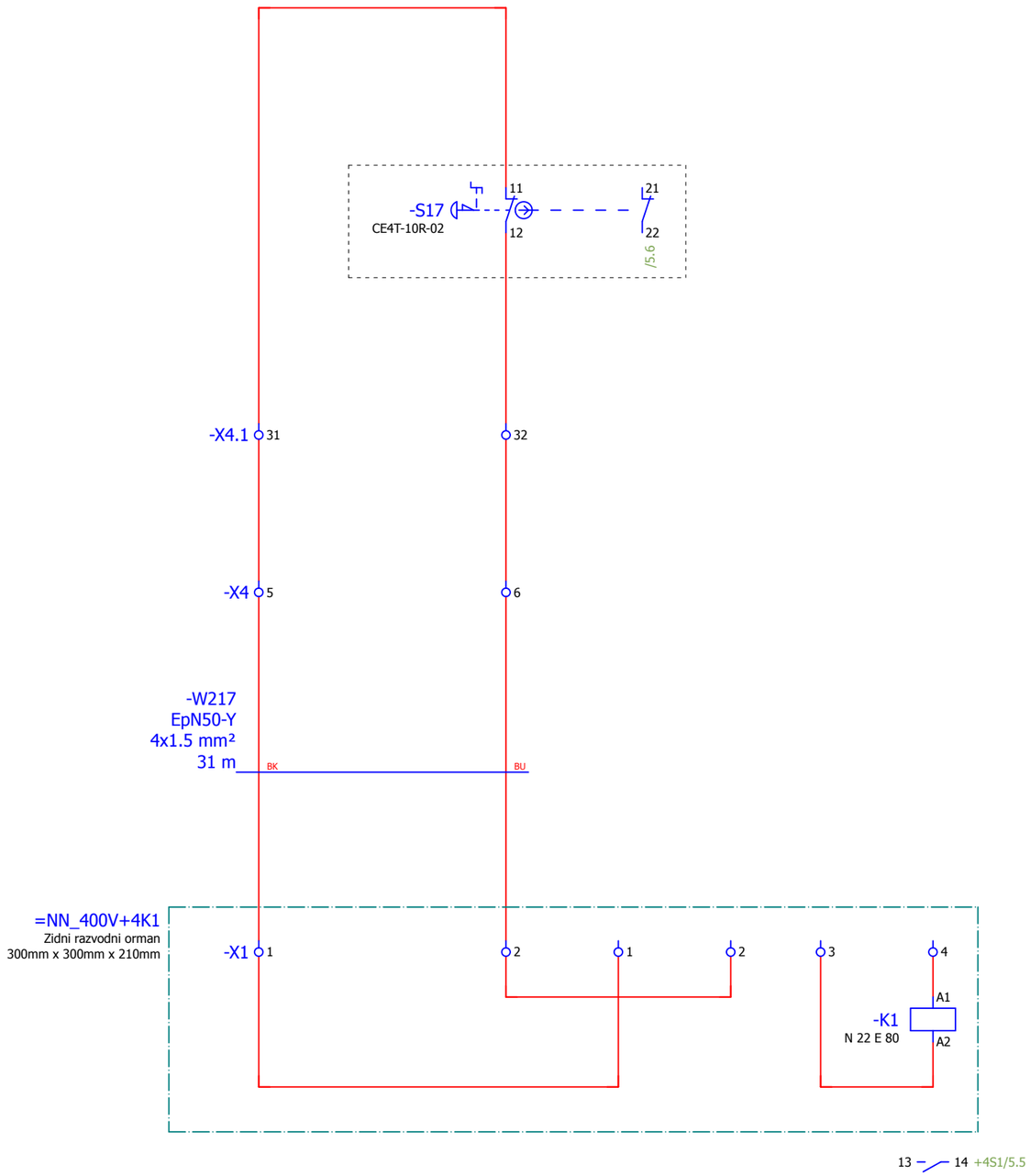

ISKLJUCENJE PRETHODNOG TRANSPORTERA

BLOKADA SA PRETHODNOG TRANSPORTERA

10

12

	Datum	Ime i prezime	Potpis
Odg. projektant	4/7/2018		
Projektant			
Kontrola			

Investitor/Objekat/Mesto ugradnje
JP "ELEKTROPRIVREDA SRBIJE" OGRANAK RB KOLUBARA LAZAREVAC
ELEKTROPROJEKAT MEDJUTRANSPORTERA SUP-2'

delta inženjering www.deltainzenjering.rs

Naziv crteza :
BLOKADA/ISKLJUCENJE SLEDECEG TRANSPORTERA

Lokacija :
3P1

Revizija br.

Crtez br. 05/18-3.2-TRP-E-00

= U_24V
+ 3P1

Page 11
Page 541

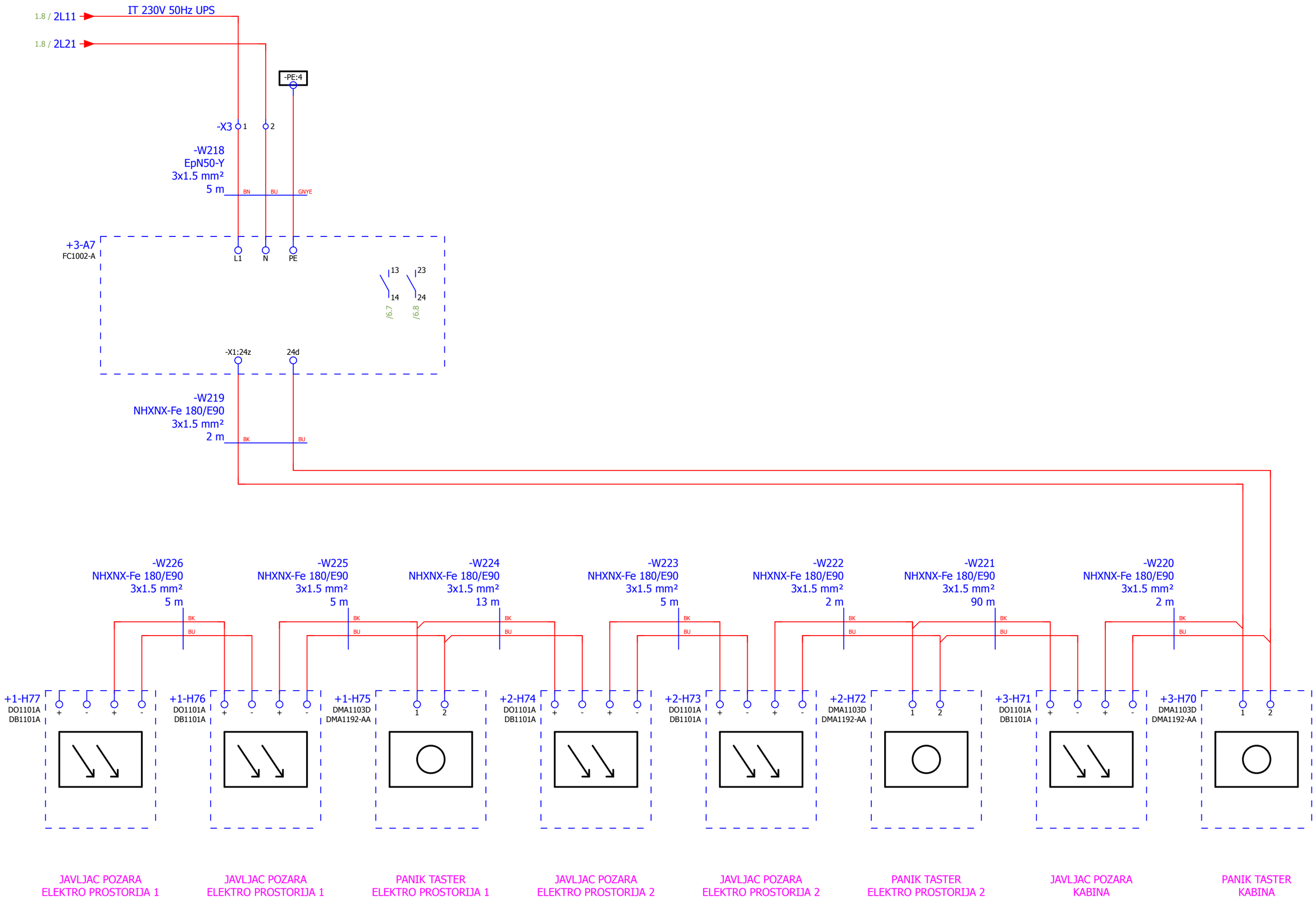

11

13

	Datum	Ime i prezime	Potpis
Odg. projektant	5/30/2018		
Projektant			
Kontrola			

Investitor/Objekat/Mesto ugradnje
JP "ELEKTROPRIVREDA SRBIJE" OGRANAK RB KOLUBARA LAZAREVAC
ELEKTROPROJEKAT MEDJUTRANSPORTERA SUP-2'

delta inženjering www.deltainzenjering.rs

Naziv crteza :
PROTIV POZARNA CENTRALA

Lokacija :
3P1

Revizija br.

Crtez br. 05/18-3.2-TRP-E-00

= U_24V
+ 3P1

Page 12
Page 541

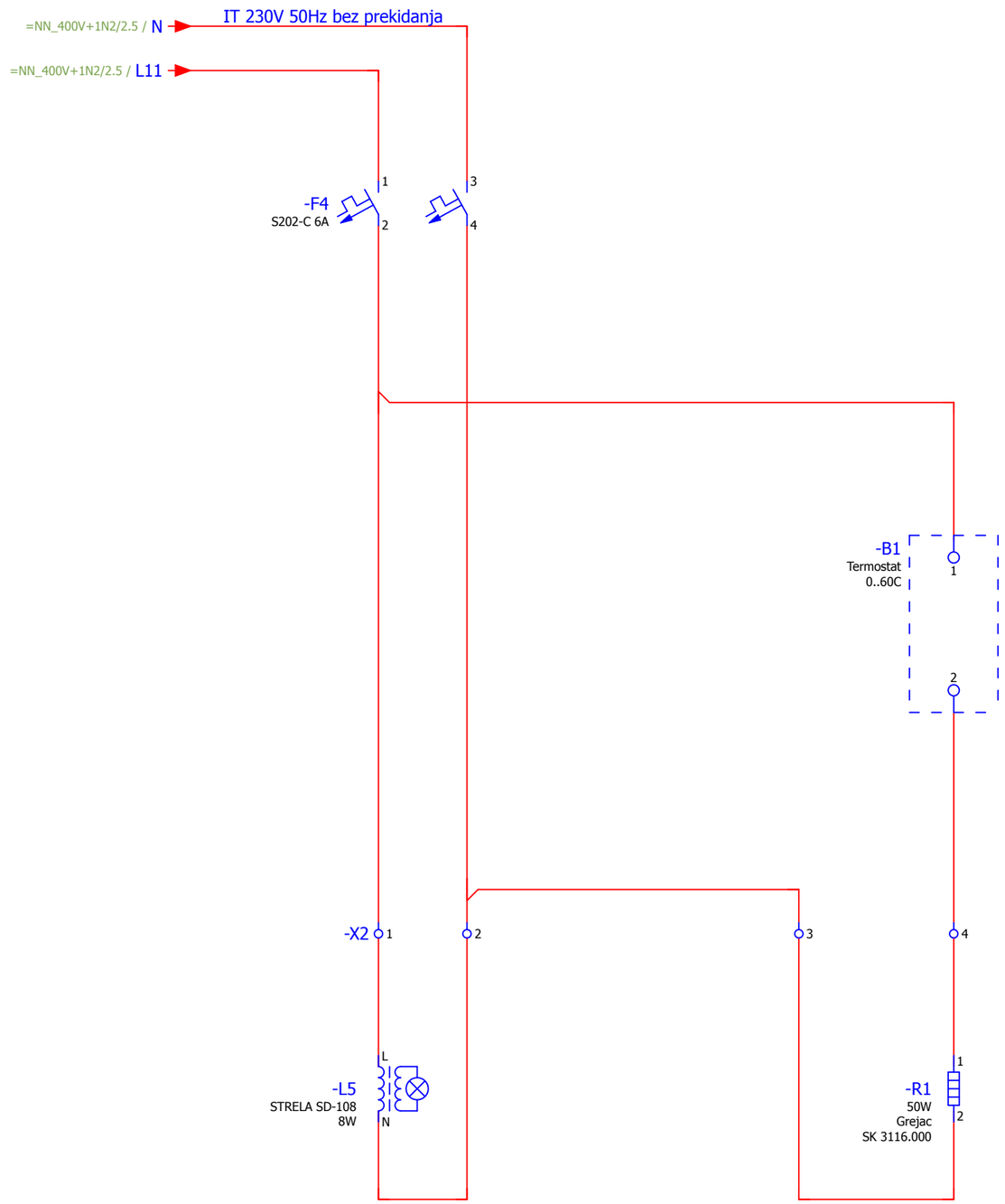

SVETLO U ORMANU

GREJAC U ORMANU

=KOM+/1

	Datum	Ime i prezime	Potpis
Odg. projektant	4/6/2018		
Projektant			
Kontrola			

Investitor/Objekat/Mesto ugradnje
JP "ELEKTROPRIVREDA SRBIJE" OGRANAK RB KOLUBARA LAZAREVAC
ELEKTROPROJEKAT MEDJUTRANSPORTERA SUP-2'

delta inženjering www.deltainzenjering.rs

Naziv crteza :
OPSTA POTROSNJA

Lokacija :
3P1

Revizija br.

= U_24V
+ 3P1

Crtez br. 05/18-3.2-TRP-E-00

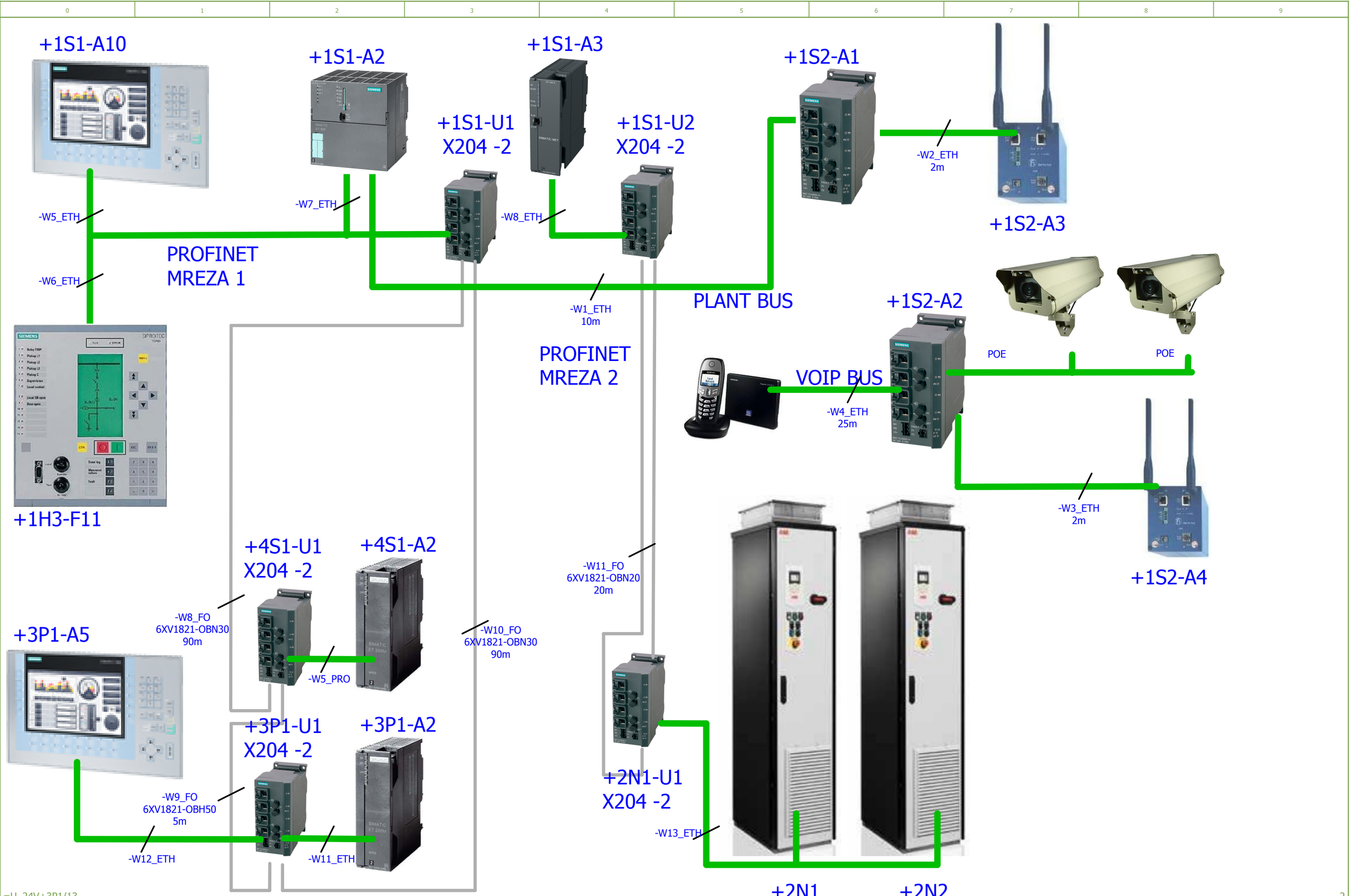

=U_24V+3P1/13

2

	Datum	Ime i prezime	Potpis
Odg. projektant	5/30/2018		
Projektant			
Kontrola			

Investitor/Objekat/Mesto ugradnje
JP "ELEKTROPRIVREDA SRBIJE" OGRANAK RB KOLUBARA LAZAREVAC
ELEKTROPROJEKAT MEDJUTRANSPORTERA SUP-2'

delta inženjering www.deltainzenjering.rs

Naziv crteza :
KOMUNIKACIONA MREZA PROFINET

Lokacija :

Revizija br.

= KOM
+

Crtez br. 05/18-3.2-TRP-E-00

Page 1
Page 541

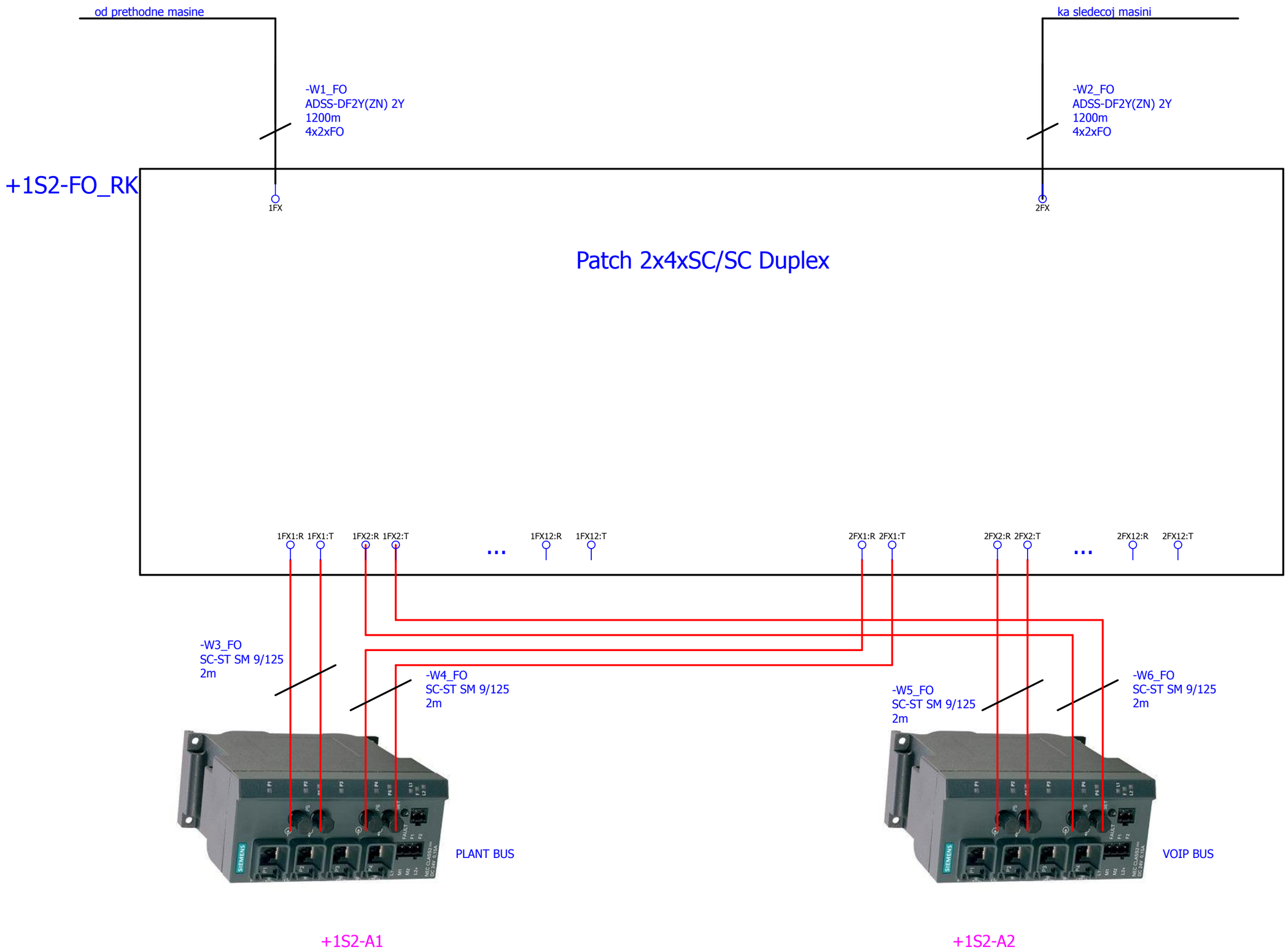

1

=IZV+KABL_LIST/1

	Datum	Ime i prezime	Potpis
Odg. projektant	4/6/2018		
Projektant			
Kontrola			

Investitor/Objekat/Mesto ugradnje
JP "ELEKTROPRIVREDA SRBIJE" OGRANAK RB KOLUBARA LAZAREVAC
ELEKTROPROJEKAT MEDJUTRANSPORTERA SUP-2'

delta inženjering www.deltainzenjering.rs

Naziv crteza :
FIBEROPTICKA KUTIJA

Lokacija :

Revizija br.

= KOM
+

Crtez br. 05/18-3.2-TRP-E-00

Page 2
Page 541

Pregled kablova

Naziv kabla	Pocetak Od	Kraj Do	Tip kabla	Broj Provodnika	Broj koriscenih Provodnika	Presek provodnika mm²	Duzina m	Funkcija kabla	Prikaz/Strana
W1	+1N1-0L1;+1N1-0L2;+1N1-0L3;+1N1-PE	=SN_6kV+T1-T1	EpN50-Y	4	4	95	23		=NN_400V+1N1/1.0
W2	+1N1-0L1;+1N1-0L2;+1N1-0L3;+1N1-PE	=SN_6kV+T1-T1	EpN50-Y	4	4	95	23		=NN_400V+1N1/1.2
W3	+4K2-X0	+1N1-0L1;+1N1-0L2;+1N1-0L3;+1N1-PE	EpN50-Y	4	4	95	16		=NN_400V+1N1/1.4
W6	+1N1-X3;+1N1-PE1	+1N2-X3;+1N2-PE1	H07RN-F	3	3	1.5	5		=NN_400V+1N1/5.3
W7	+1N1-X3;+1N1-PE1	+1N3-X3;+1N3-PE1	H07RN-F	3	3	1.5	10		=NN_400V+1N1/5.4
W8	+1N1-X3.1;+1N1-PE2	+1N3-X3.1;+1N3-PE2	H07RN-F	3	3	1.5	5		=NN_400V+1N1/6.2
W10	+1N1-X4;=NN_400V+1-S2	=NN_400V+1-S2	EpN50-Y	3	2	1.5	7		=NN_400V+1N1/9.0
W11	+3P1-XSS	=NN_400V+1-S2	EpN50-Y	3	2	1.5	90		=NN_400V+1N1/9.0
W12	+3P1-XSS	=NN_400V+4-S3	EpN50-Y	3	2	1.5	16		=NN_400V+1N1/9.0
W13	=NN_400V+4-S3	=NN_400V+4-S4	EpN50-Y	3	2	1.5	13		=NN_400V+1N1/9.2
W14	=NN_400V+4-S4	=NN_400V+4-S5	EpN50-Y	3	2	1.5	11		=NN_400V+1N1/9.2
W15	=NN_400V+4-S5	=NN_400V+4-S6	EpN50-Y	3	2	1.5	11		=NN_400V+1N1/9.2
W16	=NN_400V+4-S6	=NN_400V+4-S7	EpN50-Y	3	2	1.5	13		=NN_400V+1N1/9.4
W17	=NN_400V+4-S7	=NN_400V+4-S8	EpN50-Y	3	2	1.5	13		=NN_400V+1N1/9.4
W18	=NN_400V+2-S9	=NN_400V+4-S8	EpN50-Y	3	2	1.5	90		=NN_400V+1N1/9.4
W22	+1N1-X4	=NN_400V+2-S9	EpN50-Y	3	2	1.5	20		=NN_400V+1N1/9.7
W24	+1N1-X4;=NN_400V+1-S14	=NN_400V+1-S14	EpN50-Y	3	2	1.5	7		=NN_400V+1N1/10.0
W25	+3P1-XSS	=NN_400V+1-S14	EpN50-Y	3	2	1.5	90		=NN_400V+1N1/10.0
W26	+3P1-XSS	=NN_400V+4-S15	EpN50-Y	3	2	1.5	16		=NN_400V+1N1/10.0
W27	=NN_400V+4-S15	=NN_400V+4-S16	EpN50-Y	3	2	1.5	13		=NN_400V+1N1/10.2
W28	=NN_400V+4-S16	=NN_400V+4-S17	EpN50-Y	3	2	1.5	11		=NN_400V+1N1/10.2
W29	=NN_400V+4-S17	=NN_400V+4-S18	EpN50-Y	3	2	1.5	11		=NN_400V+1N1/10.2
W30	=NN_400V+4-S18	=NN_400V+4-S19	EpN50-Y	3	2	1.5	13		=NN_400V+1N1/10.4
W31	=NN_400V+4-S19	=NN_400V+4-S20	EpN50-Y	3	2	1.5	13		=NN_400V+1N1/10.4
W32	=NN_400V+2-S21	=NN_400V+4-S20	EpN50-Y	3	2	1.5	90		=NN_400V+1N1/10.4
W34	+1N1-X4	=NN_400V+2-S21	EpN50-Y	3	2	1.5	20		=NN_400V+1N1/10.6
W37	+1N1-X3.2	+1S1-X3	YSLCY-JZ	5	4	1.5	12		=NN_400V+1N1/11.1
W37.1	+1N1-X3.2	+1N3-X3.2	H07RN-F	3	1	1.5	10		=NN_400V+1N1/11.5
W38	+1N2-X1;+1N2-N;+1N2-PE	=NN_400V+4-X1	EpN50-Y	5	5	35	80		=NN_400V+1N2/1.1
W39	+1N2-X1;+1N2-N;+1N2-PE	=NN_400V+4-X2	EpN50-Y	5	5	16	80		=NN_400V+1N2/1.3
W40	+1N2-X1;+1N2-N;+1N2-PE	=NN_400V+4-X3	EpN50-Y	5	5	16	23		=NN_400V+1N2/1.5
W41	+1N2-X1;+1N2-N;+1N2-PE	=NN_400V+4-X4	EpN50-Y	5	5	16	80		=NN_400V+1N2/1.6
W42	+1N2-X1;+1N2-N;+1N2-PE	=NN_400V+4-X5	EpN50-Y	5	5	16	80		=NN_400V+1N2/1.8
W43	+1N2-X2;+1N2-N;+1N2-PE	+3P1-X0;+3P1-PE	EpN50-Y	3	3	1.5	90		=NN_400V+1N2/2.5
W44	+1N1-X2	+1N2-X2	H07RN-F	3	2	1.5	5		=NN_400V+1N2/3.1

Pregled kablova

Naziv kabla	Pocetak Od	Kraj Do	Tip kabla	Broj Provodnika	Broj koriscenih Provodnika	Presek provodnika mm²	Duzina m	Funkcija kabla	Prikaz/Strana
W45	+1N2-X2	+1N3-X2	H07RN-F	3	2	1.5	5		=NN_400V+1N2/3.4
W46	+1N2-X2	+1S1-X2	H07RN-F	3	2	1.5	10		=NN_400V+1N2/3.6
W47	+1N2-X2	+1S2-X2	H07RN-F	3	2	1.5	10		=NN_400V+1N2/3.8
W48	+1N2-X1;+1N2-N;+1N2-PE	=NN_400V+4-AC1	EpN50-Y	5	4	4	10		=NN_400V+1N2/4.1
W49	=NN_400V+1-AC1.1	=NN_400V+4-AC1	EpN50-Y	7	7	2.5	7		=NN_400V+1N2/4.1
W50	+1N2-X1;+1N2-N;+1N2-PE	=NN_400V+4-AC2	EpN50-Y	5	4	4	23		=NN_400V+1N2/4.3
W51	=NN_400V+2-AC2.1	=NN_400V+4-AC2	EpN50-Y	7	7	2.5	7		=NN_400V+1N2/4.3
W52	+1N2-X1;+1N2-N;+1N2-PE	=NN_400V+4-AC3	EpN50-Y	5	4	4	23		=NN_400V+1N2/4.6
W53	=NN_400V+2-AC3.1	=NN_400V+4-AC3	EpN50-Y	7	7	2.5	7		=NN_400V+1N2/4.6
W56	+1N2-X1;+1N2-N;+1N2-PE	=NN_400V+4-AC5	EpN50-Y	3	3	2.5	20		=NN_400V+1N2/5.1
W57	=NN_400V+3-AC5.1	=NN_400V+4-AC5	EpN50-Y	7	7	2.5	7		=NN_400V+1N2/5.1
W58	+1N2-X3	+1S1-X3	YSLCY-JZ	25	18	1	10		=NN_400V+1N2/12.1
W59	+1N2-X1;+1N2-PE	=NN_400V+4-Y1	EpN50-Y	4	4	2.5	90		=NN_400V+1N2/8.1
W60	+1N2-X1;+1N2-PE	=NN_400V+4-Y2	EpN50-Y	4	4	2.5	90		=NN_400V+1N2/8.3
W63	+1N2-X2;+1N2-N;+1N2-PE	+4-M1-XM	EpN50-Y	3	3	2.5	90		=NN_400V+1N2/9.1
W64	+1N2-X2;+1N2-N;+1N2-PE	+4-M2-XM	EpN50-Y	3	3	2.5	90		=NN_400V+1N2/9.3
W67	+1N2-X1;+1N2-N;+1N2-PE	=NN_400V+4-H5	EpN50-Y	5	5	2.5	90		=NN_400V+1N2/10.0
W68	+1N2-X1;+1N2-N;+1N2-PE	=NN_400V+4-H6	EpN50-Y	5	5	2.5	90		=NN_400V+1N2/10.3
W72	+1N2-X1;+1N2-PE	=NN_400V+4-M6	EpN50-Y	4	4	1.5	22		=NN_400V+1N2/11.0
W73	+1N2-X1;+1N2-PE	=NN_400V+4-M7	EpN50-Y	4	4	1.5	22		=NN_400V+1N2/11.3
W76	+1N3-X1;+1N3-N;+1N3-PE	+1S2-X1;=U_24V+1S2-UPS	H07RN-F	4	3	4	5		=NN_400V+1N3/2.1
W77	+1N3-X_UPS	+1S2-X_UPS	H07RN-F	4	2	4	5		=NN_400V+1N3/2.3
W78	+1N3-X3.2;+1N3-PE	+1S1-X0;+1S1-PE	H07RN-F	3	3	2.5	10		=NN_400V+1N3/3.0
W79	+1N3-X3.2;+1N3-PE	+1S1-X0;+1S1-PE	H07RN-F	3	3	2.5	10		=NN_400V+1N3/3.3
W80	+1N3-X3.2;+1N3-PE	+1S1-X0;+1S1-PE	H07RN-F	3	3	2.5	10		=NN_400V+1N3/3.5
W81	+1H3-X3;+1H3-PE	+1N3-X3.2;+1N3-PE	H07RN-F	3	3	2.5	10		=NN_400V+1N3/3.7
W82	+1H2-X3;+1H2-PE	+1N3-X3.2;+1N3-PE	H07RN-F	3	3	2.5	18		=NN_400V+1N3/4.0
W83	+1N3-X3.2;+1N3-PE	+4S1-X0;+4S1-PE	EpN50-Y	3	3	2.5	90		=NN_400V+1N3/4.3
W85	+1N3-X3.2;+1N3-PE	+3P1-X1;+3P1-PE	EpN50-Y	3	3	2.5	90		=NN_400V+1N3/4.7
W86	+1N3-X3.2;+1N3-PE	=NN_690V+2N1-X307	EpN50-Y	3	3	2.5	13		=NN_400V+1N3/5.0
W87	+1N3-X3.2;+1N3-PE	=NN_690V+2N2-X307	EpN50-Y	3	3	2.5	13		=NN_400V+1N3/5.3
W90	+1N3-X3.2;+1N3-PE	+1S2-X3;+1S2-PE1	H07RN-F	3	3	2.5	13		=NN_400V+1N3/6.0
W91	+1N1-X3	+1N3-X3.2	H07RN-F	3	2	2.5	13		=NN_400V+1N3/6.5
W92	+1N3-X3.2	+1S1-X3	YSLCY-JZ	5	4	1.5	5		=NN_400V+1N3/7.1
W93	+1S1-X3	+4K4-X2	EpN50-Y	5	4	1.5	90		=NN_400V+1N3/7.1

Pregled kablova

Naziv kabla	Pocetak Od	Kraj Do	Tip kabla	Broj Provodnika	Broj koriscenih Provodnika	Presek provodnika mm²	Duzina m	Funkcija kabla	Prikaz/Strana
W96	+1N3-X1;+1N3-N;+1N3-PE	+4-X1	EpN50-Y	5	5	2.5	80		=NN_400V+1N3/9.1
W97	+1N3-X1;+1N3-N;+1N3-PE	+4-X2	EpN50-Y	5	5	2.5	80		=NN_400V+1N3/9.3
W98	+1N3-X1;+1N3-N	+4K3-X0	EpN50-Y	4	4	35	80		=NN_400V+1N3/1.8
W99	+1N3-X1;+1N3-N;+1N3-PE	+4-X3	EpN50-Y	3	3	1.5	165		=NN_400V+1N3/9.6
W100	+1N3-X1;+1N3-N;+1N3-PE	+1K1-X1	EpN50-Y	5	5	4	15		=NN_400V+1N3/10.0
W101	+1N3-X1;+1N3-N;+1N3-PE	+2K1-X1	EpN50-Y	5	5	4	15		=NN_400V+1N3/10.2
W102	+1N3-X1;+1N3-N;+1N3-PE	+3K1-X1	EpN50-Y	5	5	4	90		=NN_400V+1N3/10.4
W103	+1N3-X1;+1N3-N;+1N3-PE	+4S1-X0;+4S1-PE	EpN50-Y	3	3	2.5	90		=NN_400V+1N3/10.6
W105	+1N3-X1;+1N3-N;+1N3-PE	+4K4-X1;+4K4-N;+4K4-PE	EpN50-Y	5	3	2.5	90		=NN_400V+1N3/11.1
W106	=NN_400V+1N3-PE;+1N3-N	=NN_400V+4-T1;+1N3-PE	EpN50-Y	3	3	1.5	19		=NN_400V+1N3/11.2
W108	+1N3-X3	+1S1-X3	YSLCY-JZ	5	2	1.5	5		=NN_400V+1N3/14.2
W109	+1N3-X3	=NN_400V+1N3-4-B71	EpN50-Y	3	2	1	23		=NN_400V+1N3/14.7
W110	+4K3-X1;+4K3-N;+4K3-PE	=NN_400V+5-L1	EpN50-Y	3	3	1.5	5		=NN_400V+4K3/1.6
W111	+2N1-X4	+1S1-X4.0;+1S1-PE1	EpN50-Y	3	3	1.5	15		=U_24V+1S1/2.1
W112	+2N2-X4	+1S1-X4.0;+1S1-PE1	EpN50-Y	3	3	1.5	15		=U_24V+1S1/2.3
W115	+1H3-X4	+1S1-X4.0;+1S1-PE1	H07RN-F	3	3	1.5	10		=U_24V+1S1/3.1
W116	+1N1-X4.1	+1S1-X4.1	YSLCY-JZ	25	18	1	10		=U_24V+1S1/7.0
W117	+1N1-X4.1	+1S1-X4.1	OLFLEX CLASSIC	12	8	1.5	10		=U_24V+1S1/9.1
W118	+1N2-X4.2	+1S1-X4.2	YSLCY-JZ	25	18	1	10		=U_24V+1S1/10.0
W119	+1N2-X4.2	+1S1-X4.2	YSLCY-JZ	25	16	1	10		=U_24V+1S1/12.1
W120	+1N2-X4.3	+1S1-X4.3	YSLCY-JZ	25	14	1	10		=U_24V+1S1/14.0
W121	+1N3-X4.3	+1S1-X4.3	YSLCY-JZ	25	18	1	5		=U_24V+1S1/16.0
W122	+1N3-X4.4	+1S1-X4.4	YSLCY-JZ	25	21	1	5		=U_24V+1S1/18.0
W123	+1S1-X4.4	=NN_400V+1-S2	EpN50-Y	3	2	1.5	8		=U_24V+1S1/21.1
W124	+1S1-X4.4	=NN_400V+2-S9	EpN50-Y	3	2	1.5	8		=U_24V+1S1/21.2
W125	+1S1-X4.4	=NN_400V+1-S14	EpN50-Y	3	2	1.5	8		=U_24V+1S1/21.3
W126	+1S1-X4.4	=NN_400V+2-S21	EpN50-Y	3	2	1.5	8		=U_24V+1S1/21.4
W127	+2N1-X4.1	+1S1-X4.5;+1S1-X4.4	EpN50-Y	12	8	1.5	13		=U_24V+1S1/21.7
W128	+2N2-X4.1	+1S1-X4.5;+1S1-X4.4	EpN50-Y	7	7	1.5	13		=U_24V+1S1/21.7
W131	+1S1-X4.5	=NN_400V+4-AC1	EpN50-Y	5	4	1.5	8		=U_24V+1S1/24.0
W132	+1S1-X4.5	=NN_400V+4-AC2	EpN50-Y	5	4	1.5	23		=U_24V+1S1/24.4
W133	+1S1-X4.5	=NN_400V+4-AC3	EpN50-Y	5	4	1.5	23		=U_24V+1S1/25.1
W135	+4S1-X4.1	=NN_400V+4-S3	EpN50-Y	3	2	1.5	16		=U_24V+4S1/4.1
W136	+4S1-X4.1	=NN_400V+4-S4	EpN50-Y	3	2	1.5	14		=U_24V+4S1/4.2
W137	+4S1-X4.1	=NN_400V+4-S5	EpN50-Y	3	2	1.5	6		=U_24V+4S1/4.3

Pregled kablova

Naziv kabla	Pocetak Od	Kraj Do	Tip kabla	Broj Provodnika	Broj koriscenih Provodnika	Presek provodnika mm²	Duzina m	Funkcija kabla	Prikaz/Strana
W138	+4S1-X4.1	=NN_400V+4-S6	EpN50-Y	3	2	1.5	14		=U_24V+4S1/4.4
W139	+4S1-X4.1	=NN_400V+4-S7	EpN50-Y	3	2	1.5	16		=U_24V+4S1/4.4
W140	+4S1-X4.1	=NN_400V+4-S8	EpN50-Y	3	2	1.5	19		=U_24V+4S1/4.5
W141	+4S1-X4.1	=NN_400V+4-S15	EpN50-Y	3	2	1.5	22		=U_24V+4S1/4.6
W142	+4S1-X4.1	=NN_400V+4-S16	EpN50-Y	3	2	1.5	14		=U_24V+4S1/4.7
W143	+4S1-X4.1	=NN_400V+4-S17	EpN50-Y	3	2	1.5	6		=U_24V+4S1/5.1
W144	+4S1-X4.1	=NN_400V+4-S18	EpN50-Y	3	2	1.5	14		=U_24V+4S1/5.2
W145	+4S1-X4.1	=NN_400V+4-S19	EpN50-Y	3	2	1.5	16		=U_24V+4S1/5.3
W146	+4S1-X4.1	=NN_400V+4-S20	EpN50-Y	3	2	1.5	19		=U_24V+4S1/5.4
W147	+4S1-X4.1	+4K1-X2	EpN50-Y	3	3	1.5	9		=U_24V+4S1/5.4
W148	+4S1-X4.1	=NN_400V+4-Y1	EpN50-Y	3	2	1.5	14		=U_24V+4S1/6.1
W149	+4S1-X4.1	=NN_400V+4-Y2	EpN50-Y	3	2	1.5	14		=U_24V+4S1/6.2
W150	+4S1-X4.1	=U_24V+4-B51	EpN50-Y	3	2	1.5	12		=U_24V+4S1/6.3
W151	+4S1-X4.1	=U_24V+4-B52	EpN50-Y	3	2	1.5	12		=U_24V+4S1/6.4
W152	+4S1-X4.1	=U_24V+4-B5	EpN50-Y	3	3	1.5	29		=U_24V+4S1/6.4
W153	+4S1-X4.1	=U_24V+4-B6	EpN50-Y	3	3	1.5	29		=U_24V+4S1/6.5
W154	+4S1-X4.1	=U_24V+4-B13	EpN50-Y	3	3	1.5	14		=U_24V+4S1/6.6
W155	+4S1-X4.1	=U_24V+4-S2	EpN50-Y	3	2	1.5	18		=U_24V+4S1/6.7
W156	+4S1-X4.2	=U_24V+4-B9	EpN50-Y	3	3	1.5	14		=U_24V+4S1/7.1
W157	+4S1-X4.2	=U_24V+4-B10	EpN50-Y	3	3	1.5	14		=U_24V+4S1/7.3
W160	+4S1-X4.2	=U_24V+4-S9	EpN50-Y	3	2	1.5	9		=U_24V+4S1/7.4
W161	+4-M1-XM	+4S1-X5.1	LiYCY	12	9	1	20		=U_24V+4S1/11.2
W162	+4-M1-XM	+4S1-X5.1	LiYCY	7	6	1	20		=U_24V+4S1/12.7
W163	+4-XB21	+4S1-X5.1	LiYCY	4	3	1	12		=U_24V+4S1/13.7
W164	+4-XB22	+4S1-X5.1	LiYCY	4	3	1	12		=U_24V+4S1/14.2
W165	+4-XB23	+4S1-X5.1	LiYCY	4	3	1	12		=U_24V+4S1/14.7
W166	+4-M2-XM	+4S1-X5.2	LiYCY	12	9	1	20		=U_24V+4S1/15.2
W167	+4-M2-XM	+4S1-X5.2	LiYCY	7	6	1	20		=U_24V+4S1/16.7
W168	+4-XB24	+4S1-X5.2	LiYCY	4	3	1	12		=U_24V+4S1/17.7
W169	+4-XB25	+4S1-X5.2	LiYCY	4	3	1	12		=U_24V+4S1/18.2
W170	+4-XB26	+4S1-X5.2	LiYCY	4	3	1	12		=U_24V+4S1/18.7
W171	+4-XB27	+4S1-X5.3	LiYCY	4	3	1	12		=U_24V+4S1/19.2
W172	+4-XB28	+4S1-X5.3	LiYCY	4	3	1	12		=U_24V+4S1/19.7
W173	+4S1-X4.1	=U_24V+4-B3	EpN50	3	3	1.5	31		=U_24V+4S1/5.5
W182	+4S1-X4.1	+4K4-X3	EpN50-Y	5	4	1.5	27		=U_24V+4S1/5.6

Pregled kablova

Naziv kabla	Pocetak Od	Kraj Do	Tip kabla	Broj Provodnika	Broj koriscenih Provodnika	Presek provodnika mm²	Duzina m	Funkcija kabla	Prikaz/Strana
W187	+4S1-X4.2	=U_24V+4-B7	EpN50-Y	3	2	1.5	9		=U_24V+4S1/7.5
W188	+4S1-X4.2	=U_24V+4-B8	EpN50-Y	3	2	1.5	9		=U_24V+4S1/7.6
W189	-W157;+4S1-X4.2	=U_24V+4-S14	EpN50-Y	3	2	1.5	18		=U_24V+4S1/7.7
W190			EpN50-Y	3	0	1.5	9		=U_24V+4S1/8.6
W191	+4S1-X4.2	=U_24V+4-B12	EpN50-Y	3	3	1.5	9		=U_24V+4S1/9.1
W194	+4S1-X4.2	=U_24V+4-S21	EpN50-Y	3	1	1.5	18		=U_24V+4S1/9.3
W216	+3P1-X4	=U_24V+3-A7	EpN50-Y	5	4	1.5	5		=U_24V+3P1/6.7
W217	+3P1-X4	+4K1-X1	EpN50-Y	4	2	1.5	31		=U_24V+3P1/11.3
W218	+3P1-X3;+3P1-PE	=U_24V+3-A7	EpN50-Y	3	3	1.5	5		=U_24V+3P1/12.1
W219	=U_24V+3-A7-X1	=U_24V+3-H70	NHXNX-Fe 180/E90	3	2	1.5	2		=U_24V+3P1/12.1
W220	=U_24V+3-H70	=U_24V+3-H71	NHXNX-Fe 180/E90	3	2	1.5	2		=U_24V+3P1/12.8
W221	=U_24V+2-H72	=U_24V+3-H71	NHXNX-Fe 180/E90	3	2	1.5	90		=U_24V+3P1/12.7
W222	=U_24V+2-H72	=U_24V+2-H73	NHXNX-Fe 180/E90	3	2	1.5	2		=U_24V+3P1/12.6
W223	=U_24V+2-H73	=U_24V+2-H74	NHXNX-Fe 180/E90	3	2	1.5	5		=U_24V+3P1/12.4
W224	=U_24V+1-H75	=U_24V+2-H74	NHXNX-Fe 180/E90	3	2	1.5	13		=U_24V+3P1/12.3
W225	=U_24V+1-H75	=U_24V+1-H76	NHXNX-Fe 180/E90	3	2	1.5	5		=U_24V+3P1/12.2
W226	=U_24V+1-H76	=U_24V+1-H77	NHXNX-Fe 180/E90	3	2	1.5	5		=U_24V+3P1/12.1
W227	+1S1-X4.4	+1S2-X4	YSLCY-JZ	5	3	1.5	6		=U_24V+1S1/21.4
W228			EpN50-Y	3	0	1.5	5		=U_24V+4S1/1.7
W231	=NN_400V+1-L1	=NN_400V+1-S1;+1K1-X2	H07RN-F	3	2	1.5	5		=NN_400V+1K1/1.1
W232	=NN_400V+1-L2	=NN_400V+1-L4	H07RN-F	3	3	1.5	5		=NN_400V+1K1/1.2
W233	=NN_400V+1-L3	=NN_400V+1-L4	H07RN-F	3	3	1.5	5		=NN_400V+1K1/1.4
W234	=NN_400V+1-L4	=NN_400V+1-S1;+1K1-X2	H07RN-F	3	2	1.5	5		=NN_400V+1K1/1.5
W235	+1K1-X2	=NN_400V+1-L5	H07RN-F	3	3	1.5	5		=NN_400V+1K1/1.6
W236	+1K1-X2	=NN_400V+1-L6	H07RN-F	3	3	1.5	5		=NN_400V+1K1/1.8
W237	+1K1-X2	=NN_400V+1-X1	H07RN-F	3	3	1.5	5		=NN_400V+1K1/2.1
W238	=NN_400V+1-X2	=NN_400V+1-X4	H07RN-F	3	3	1.5	5		=NN_400V+1K1/2.3
W239	=NN_400V+1-X3	=NN_400V+1-X4	H07RN-F	3	3	1.5	5		=NN_400V+1K1/2.4
W240	+1K1-X2	=NN_400V+1-X4	H07RN-F	3	3	1.5	5		=NN_400V+1K1/2.6
W241	=NN_400V+2-L1	=NN_400V+2-S1;+2K1-X2	H07RN-F	3	2	1.5	5		=NN_400V+2K1/1.0
W242	=NN_400V+2-L2	=NN_400V+2-L3	H07RN-F	3	3	1.5	5		=NN_400V+2K1/1.2
W243	=NN_400V+2-L3	=NN_400V+2-S1;+2K1-X2	H07RN-F	3	2	1.5	5		=NN_400V+2K1/1.3
W245	+2K1-X2	=NN_400V+2-L5	H07RN-F	3	3	1.5	5		=NN_400V+2K1/1.6
W246	+2K1-X2	=NN_400V+2-L6	H07RN-F	3	3	1.5	5		=NN_400V+2K1/1.8
W247	+2K1-X2	=NN_400V+2-X11	H07RN-F	3	3	1.5	5		=NN_400V+2K1/2.1

Pregled kablova

Naziv kabla	Pocetak Od	Kraj Do	Tip kabla	Broj Provodnika	Broj koriscenih Provodnika	Presek provodnika mm²	Duzina m	Funkcija kabla	Prikaz/Strana
W248	=NN_400V+2-X12	=NN_400V+2-X14	H07RN-F	3	3	1.5	5		=NN_400V+2K1/2.3
W249	=NN_400V+2-X13	=NN_400V+2-X14	H07RN-F	3	3	1.5	5		=NN_400V+2K1/2.4
W250	+2K1-X2	=NN_400V+2-X14	H07RN-F	3	3	1.5	5		=NN_400V+2K1/2.6
W251	+3K1-X2	=NN_400V+3-X1	H07RN-F	3	3	1.5	5		=NN_400V+3K1/1.5
W252	+3K1-X2	=NN_400V+3-X2	H07RN-F	3	3	1.5	5		=NN_400V+3K1/1.6
W253	=NN_400V+3-X3	=NN_400V+3-X4	H07RN-F	3	3	1.5	5		=NN_400V+3K1/1.8
W254	+3K1-X2	=NN_400V+3-X4	H07RN-F	3	3	1.5	5		=NN_400V+3K1/1.9
W255	=NN_400V+3-L1	=NN_400V+3-S1;+3K1-X2	H07RN-F	3	2	1.5	5		=NN_400V+3K1/1.0
W256	=NN_400V+3-L2	=NN_400V+3-S1;+3K1-X2	H07RN-F	3	2	1.5	5		=NN_400V+3K1/1.2
W257	+3K1-X2	=NN_400V+3-L3	H07RN-F	3	3	1.5	5		=NN_400V+3K1/1.3
W258	+2N1-XIN	=SN_6kV+T2-T2	EpN50-Y	4	3	120	33		=NN_690V+2N1/1.0
W259	+2N1-XIN	=SN_6kV+T2-T2	EpN50-Y	4	3	120	33		=NN_690V+2N1/1.1
W260	+2N1-XOUT	=NN_690V+4-M1	EpN55	3	3	120/70	90		=NN_690V+2N1/1.3
W261	+2N1-XOUT	=NN_690V+4-M1	EpN55	3	3	120/70	90		=NN_690V+2N1/1.4
W262	=NN_690V+2N1-T1	=NN_690V+4-R1	EpN50-Y	4	4	16	10		=NN_690V+2N1/1.6
W263	+2N1-X4	+1S1-X4	EpN50-Y	3	2	1.5	10		=NN_690V+2N1/5.2
W264	+2N1-X4	+1N1-X4	EpN50-Y	5	4	1.5	10		=NN_690V+2N1/5.1
W265	+2N1-X4.1	+1N1-X4	EpN50-Y	3	2	1.5	10		=NN_690V+2N1/8.9
W266	+2N2-XIN1	=SN_6kV+T2-T2	EpN50-Y	4	3	120	33		=NN_690V+2N2/1.0
W267	+2N2-XIN1	=SN_6kV+T2-T2	EpN50-Y	4	3	120	33		=NN_690V+2N2/1.1
W268	+2N2-XOUT1	=NN_690V+4-M2	EpN55	3	3	120/70	90		=NN_690V+2N2/1.3
W269	+2N2-XOUT1	=NN_690V+4-M2	EpN55	3	3	120/70	90		=NN_690V+2N2/1.4
W270	=NN_690V+2N2-T1	=NN_690V+4-R2	EpN50-Y	4	4	16	10		=NN_690V+2N2/1.6
W271	+2N2-X4	+1N1-X4	EpN50-Y	5	4	1.5	10		=NN_690V+2N2/5.1
W272	+2N2-X4	+1S1-X4	EpN50-Y	3	2	1.5	10		=NN_690V+2N2/5.2
W273	+2N2-X4.1	+1N1-X4	EpN50-Y	3	2	1.5	10		=NN_690V+2N2/7.9
W290	+1K1-X2	=NN_400V+1-S1;=NN_400V+1-L1;=NN_400V+1-L2	EpN50-Y	3	3	1.5	3		=NN_400V+1K1/1.1
W291	+2K1-X2	=NN_400V+2-S1;=NN_400V+2-L1;=NN_400V+2-L2	EpN50-Y	3	3	1.5	3		=NN_400V+2K1/1.0
W292	+3K1-X2	=NN_400V+3-S1;=NN_400V+3-L1;=NN_400V+3-L2	H07RN-F	3	3	1.5	3		=NN_400V+3K1/1.0
W294	+1H3-X1	=NN_400V+1N1-K3	OLFLEX	3	2	1	10		=SN_6kV+1H3/4.2
W295	=SN_6kV+1H2-F0	=SN_6kV+T1-T1	EpN78	3	3	50	15		=SN_6kV+T1/1.2
W296	=SN_6kV+T1-T1	=U_24V+4S1-K4;=U_24V+4-B11;+4S1-X4.2	EpN50-Y	3	4	1.5	10		=U_24V+4S1/8.5
W298	=SN_6kV+1H3-Q1_Q8	=SN_6kV+T2-T2	EpN78	3	3	50	15		=SN_6kV+T2/1.4
W299	+1H3-X2	=SN_6kV+T2-T2	EpN50-Y	3	3	1.5	10		=SN_6kV+1H3/7.0
W300	+1H3-X2	=SN_6kV+T2-T2	EpN50-Y	3	3	1.5	10		=SN_6kV+1H3/7.1

Pregled kablova

Naziv kabla	Pocetak Od	Kraj Do	Tip kabla	Broj Provodnika	Broj koriscenih Provodnika	Presek provodnika mm²	Duzina m	Funkcija kabla	Prikaz/Strana
W301	+1H2-X1;+1H3-X1;+1H3-X2;=SN_6kV+1H2-Q1UQ2	=U_24V+1S1-K16Q;=U_24V+1S1-K15Q	OLFLEX	5	4	1	10		=SN_6kV+1H2/3.2
W302	-X1;+1H2-X1	+1H2-X1;+1H3-X2	OLFLEX	7	9	1	10		=SN_6kV+1H3/6.4
W303	-X1	+1H3-X2	OLFLEX	7	4	1	10		=SN_6kV+1H3/6.5
W304	+2N2-X4.1	=NN_690V+4-R2	EpN50-Y	3	2	1.5	10		=U_24V+1S1/24.7
W307		=NN_690V+4-R1	EpN50-Y	3	2	1.5	10		=U_24V+1S1/22.5
W308	=SN_6kV+1H1-U1	L1;L2;L3;+1H1-PE	Epn78 3x95+3x16	3	4	70	400	NAPOJNI KABL	=SN_6kV+1H1/1.0
W309	+4K3-X0;+SK2-X0;+SK4	+SK1-X0;+SK3-X0	EpN50-Y	4	15	35			=NN_400V+4K3/1.1
W310	+4K4-X1;+4K4-X2;+4K4-N;+4K4-PE	+4K5-X1	EpN50-Y	5	5	2,5	25		=NN_400V+TT1/1.2
W311	+4K5-X1	+4K6-X1	EpN50-Y	5	5	2,5	25		=NN_400V+TT1/1.4
W312	+4K6-X1	+4K7-X1	EpN50-Y	5	5	2,5	25		=NN_400V+TT1/1.7
W313	+4K7-X1	+4K7-X1	EpN50-Y	5	5	2,5	25		=NN_400V+TT1/2.1

Dijagram povezivanja

Naziv kabla	Tip kabla	Broj provodnika	Poprecni presek	Duzina kabla	Funkcija kabla
W1	EpN50-Y	4	95	23	

Namena kabla	Stranica /lokacija	Od	Prikljucak	Provodnik	Do	Prikljucak	Stranica/ lokacija	Namena kabla
INFEED 3x400V	=NN_400V+1N1/1.0	+1N1-0L1	2	BK	=SN_6kV+T1-T1	u1	=SN_6kV+T1/1.2	
=	=NN_400V+1N1/1.1	+1N1-0L3	2	BN	=SN_6kV+T1-T1	w1	=SN_6kV+T1/1.2	
=	=NN_400V+1N1/1.1	+1N1-0L2	2	BU	=SN_6kV+T1-T1	v1	=SN_6kV+T1/1.2	
	=NN_400V+1N1/1.1	+1N1-PE	1	GNYE	=SN_6kV+T1-T1	n	=SN_6kV+T1/1.2	

Dijagram povezivanja

Naziv kabla	Tip kabla	Broj provodnika	Poprecni presek	Duzina kabla	Funkcija kabla
W2	EpN50-Y	4	95	23	DOVOD 400/230VAC

Namena kabla	Stranica /lokacija	Od	Prikljucak	Provodnik	Do	Prikljucak	Stranica/ lokacija	Namena kabla
INFEED 3x400V	=NN_400V+1N1/1.0	+1N1-0L1	1	BK	=SN_6kV+T1-T1	u1	=SN_6kV+T1/1.2	
=	=NN_400V+1N1/1.1	+1N1-0L3	1	BN	=SN_6kV+T1-T1	w1	=SN_6kV+T1/1.2	
=	=NN_400V+1N1/1.1	+1N1-0L2	1	BU	=SN_6kV+T1-T1	v1	=SN_6kV+T1/1.2	
	=NN_400V+1N1/1.1	+1N1-PE	1	GNYE	=SN_6kV+T1-T1	n	=SN_6kV+T1/1.2	

Dijagram povezivanja

Naziv kabla	Tip kabla	Broj provodnika	Poprecni presek	Duzina kabla	Funkcija kabla
W3	EpN50-Y	4	95	16	DOVOD 400/230VAC

Namena kabla	Stranica /lokacija	Od	Prikljucak	Provodnik	Do	Prikljucak	Stranica/ lokacija	Namena kabla
DOVOD 400/230VAC	=NN_400V+1N1/1.4	+4K2-X0	1	BK	+1N1-0L1	2	=NN_400V+1N1/1.4	INFEED 3x400V
DOVOD REZERVNOG NAPAJANJA	=NN_400V+1N1/1.5	+4K2-X0	3	BN	+1N1-0L3	2	=NN_400V+1N1/1.5	=
=	=NN_400V+1N1/1.5	+4K2-X0	2	BU	+1N1-0L2	2	=NN_400V+1N1/1.5	=
=	=NN_400V+1N1/1.5	+4K2-X0	PE	GNYE	+1N1-PE	2	=NN_400V+1N1/1.5	

	Datum	Ime i prezime	Potpis
Odg. projektant	4/7/2018		
Projektant			
Kontrola			

Investitor/Objekat/Mesto ugradnje
JP "ELEKTROPRIVREDA SRBIJE" OGRANAK RB KOLUBARA LAZAREVAC
ELEKTROPROJEKAT MEDJUTRANSPORTERA SUP-2'

delta inženjering www.deltainzenjering.rs

Naziv crteza :
POVEZIVANJE KABLOVA

Lokacija :
KABL_POV

Revizija br.

= IZV
+ KABL_POV

Crtez br. 05/18-3.2-TRP-E-00

Dijagram povezivanja

Naziv kabla	Tip kabla	Broj provodnika	Poprecni presek	Duzina kabla	Funkcija kabla
W6	H07RN-F	3	1.5	5	KOMANDNI NAPON 230V +1N1

Namena kabla	Stranica /lokacija	Od	Prikljucak	Provodnik	Do	Prikljucak	Stranica/ lokacija	Namena kabla
KOMANDNI NAPON 230V	=NN_400V+1N1/5.3	+1N1-X3	1	BK	+1N2-X3	1	=NN_400V+1N1/5.3	KOMANDNI NAPON 230V +1N1
KOMANDNI NAPON 230V	=NN_400V+1N1/5.3	+1N1-X3	3	BU	+1N2-X3	2	=NN_400V+1N1/5.3	KOMANDNI NAPON 230V +1N2
	=NN_400V+1N1/5.3	+1N1-PE1	1		+1N2-PE1	1	=NN_400V+1N1/5.3	

	Datum	Ime i prezime	Potpis
Odg. projektant	4/7/2018		
Projektant			
Kontrola			

Investitor/Objekat/Mesto ugradnje
JP "ELEKTROPRIVREDA SRBIJE" OGRANAK RB KOLUBARA LAZAREVAC
ELEKTROPROJEKAT MEDJUTRANSPORTERA SUP-2'

delta inženjering www.deltainzenjering.rs

Naziv crteza : POVEZIVANJE KABLOVA
Lokacija : KABL_POV
Revizija br.
Crtez br. 05/18-3.2-TRP-E-00
= IZV
+ KABL_POV
Page 4
Page 541

Dijagram povezivanja

Naziv kabla	Tip kabla	Broj provodnika	Poprecni presek	Duzina kabla	Funkcija kabla
W7	H07RN-F	3	1.5	10	KOMANDNI NAPON 230V +1N2

Namena kabla	Stranica /lokacija	Od	Prikljucak	Provodnik	Do	Prikljucak	Stranica/ lokacija	Namena kabla
KOMANDNI NAPON 230V	=NN_400V+1N1/5.4	+1N1-X3	2	BK	+1N3-X3	1	=NN_400V+1N1/5.4	KOMANDNI NAPON 230V +1N2
KOMANDNI NAPON 230V	=NN_400V+1N1/5.5	+1N1-X3	4	BU	+1N3-X3	2	=NN_400V+1N1/5.5	KOMANDNI NAPON 230V +1N3
	=NN_400V+1N1/5.5	+1N1-PE1	2		+1N3-PE1	1	=NN_400V+1N1/5.5	

	Datum	Ime i prezime	Potpis
Odg. projektant	4/7/2018		
Projektant			
Kontrola			

Investitor/Objekat/Mesto ugradnje
JP "ELEKTROPRIVREDA SRBIJE" OGRANAK RB KOLUBARA LAZAREVAC
ELEKTROPROJEKAT MEDJUTRANSPORTERA SUP-2'

delta inženjering www.deltainzenjering.rs

Naziv crteza : POVEZIVANJE KABLOVA
Lokacija : KABL_POV
Revizija br.
Crtez br. 05/18-3.2-TRP-E-00
= IZV
+ KABL_POV
Page 5
Page 541

Dijagram povezivanja

Naziv kabla	Tip kabla	Broj provodnika	Poprecni presek	Duzina kabla	Funkcija kabla
W8	H07RN-F	3	1.5	5	UKLJUCENJE KOMANDNOG NAPONA 230V

Namena kabla	Stranica /lokacija	Od	Prikljucak	Provodnik	Do	Prikljucak	Stranica/ lokacija	Namena kabla
UKLJUCENJE KOMANDNOG	=NN_400V+1N1/6.2	+1N1-X3.1	1	BN	+1N3-X3.1	1	=NN_400V+1N1/6.2	UKLJUCENJE KOMANDNOG NAPONA 230V KOMANDNI NAPON 230V SA PREKIDANJEM +1N3
KOMANDNI NAPON 230V	=NN_400V+1N1/6.2	+1N1-X3.1	2	BU	+1N3-X3.1	2	=NN_400V+1N1/6.2	
	=NN_400V+1N1/6.3	+1N1-PE2	1	GNYE	+1N3-PE2	1	=NN_400V+1N1/6.3	

Dijagram povezivanja

Naziv kabla	Tip kabla	Broj provodnika	Poprecni presek	Duzina kabla	Funkcija kabla
W10	EpN50-Y	3	1.5	7	

Namena kabla	Stranica /lokacija	Od	Prikljucak	Provodnik	Do	Prikljucak	Stranica/ lokacija	Namena kabla
	=NN_400V+1N1/8.1	+1N1-X4	1	BN	=NN_400V+1-S2	11	=NN_400V+1N1/9.0	
	=NN_400V+1N1/9.0	=NN_400V+1-S2	11	BN	=NN_400V+1-S2	21	=NN_400V+1N1/9.0	

Dijagram povezivanja

Naziv kabla	Tip kabla	Broj provodnika	Poprecni presek	Duzina kabla	Funkcija kabla
W11	EpN50-Y	3	1.5	90	

Namena kabla	Stranica /lokacija	Od	Prikljucak	Provodnik	Do	Prikljucak	Stranica/ lokacija	Namena kabla
	=NN_400V+1N1/9.0	+3P1-XSS	1	BN	=NN_400V+1-S2	12	=NN_400V+1N1/9.0	
NUZNI STOP DESNO	=NN_400V+1N1/9.1	+3P1-XSS	3	BU	=NN_400V+1-S2	22	=NN_400V+1N1/9.0	

Dijagram povezivanja

Naziv kabla	Tip kabla	Broj provodnika	Poprecni presek	Duzina kabla	Funkcija kabla
W12	EpN50-Y	3	1.5	16	

Namena kabla	Stranica /lokacija	Od	Prikljucak	Provodnik	Do	Prikljucak	Stranica/ lokacija	Namena kabla
	=NN_400V+1N1/9.0	+3P1-XSS	2	BN	=NN_400V+4-S3	12	=NN_400V+1N1/9.2	
NUZNI STOP DESNO	=NN_400V+1N1/9.1	+3P1-XSS	4	BU	=NN_400V+4-S3	22	=NN_400V+1N1/9.2	

	Datum	Ime i prezime	Potpis
Odg. projektant	4/7/2018		
Projektant			
Kontrola			

Investitor/Objekat/Mesto ugradnje
JP "ELEKTROPRIVREDA SRBIJE" OGRANAK RB KOLUBARA LAZAREVAC
ELEKTROPROJEKAT MEDJUTRANSPORTERA SUP-2'

delta inženjering www.deltainzenjering.rs

Naziv crteza : POVEZIVANJE KABLOVA
Lokacija : KABL_POV
Revizija br.
Crtez br. 05/18-3.2-TRP-E-00
= IZV
+ KABL_POV
Page 10
Page 541

Dijagram povezivanja

Naziv kabla	Tip kabla	Broj provodnika	Poprecni presek	Duzina kabla	Funkcija kabla
W13	EpN50-Y	3	1.5	13	NUZNI STOP DESNO

Namena kabla	Stranica /lokacija	Od	Prikljucak	Provodnik	Do	Prikljucak	Stranica/ lokacija	Namena kabla
	=NN_400V+1N1/9.2	=NN_400V+4-S3	11	BN	=NN_400V+4-S4	12	=NN_400V+1N1/9.2	
	=NN_400V+1N1/9.2	=NN_400V+4-S3	21	BU	=NN_400V+4-S4	22	=NN_400V+1N1/9.2	

	Datum	Ime i prezime	Potpis
Odg. projektant	4/7/2018		
Projektant			
Kontrola			

Investitor/Objekat/Mesto ugradnje
JP "ELEKTROPRIVREDA SRBIJE" OGRANAK RB KOLUBARA LAZAREVAC
ELEKTROPROJEKAT MEDJUTRANSPORTERA SUP-2'

delta inženjering www.deltainzenjering.rs

Naziv crteza : POVEZIVANJE KABLOVA
Lokacija : KABL_POV
Revizija br.
Crtez br. 05/18-3.2-TRP-E-00
= IZV
+ KABL_POV
Page 11
Page 541

Dijagram povezivanja

Naziv kabla	Tip kabla	Broj provodnika	Poprecni presek	Duzina kabla	Funkcija kabla
W14	EpN50-Y	3	1.5	11	NUZNI STOP DESNO

Namena kabla	Stranica /lokacija	Od	Prikljucak	Provodnik	Do	Prikljucak	Stranica/ lokacija	Namena kabla
	=NN_400V+1N1/9.2	=NN_400V+4-S4	11	BN	=NN_400V+4-S5	12	=NN_400V+1N1/9.2	
	=NN_400V+1N1/9.2	=NN_400V+4-S4	21	BU	=NN_400V+4-S5	22	=NN_400V+1N1/9.2	

	Datum	Ime i prezime	Potpis
Odg. projektant	4/7/2018		
Projektant			
Kontrola			

Investitor/Objekat/Mesto ugradnje
JP "ELEKTROPRIVREDA SRBIJE" OGRANAK RB KOLUBARA LAZAREVAC
ELEKTROPROJEKAT MEDJUTRANSPORTERA SUP-2'

delta inženjering www.deltainzenjering.rs

Naziv crteza : POVEZIVANJE KABLOVA
Lokacija : KABL_POV
Revizija br.
Crtez br. 05/18-3.2-TRP-E-00
= IZV
+ KABL_POV
Page 12
Page 541

Dijagram povezivanja

Naziv kabla	Tip kabla	Broj provodnika	Poprecni presek	Duzina kabla	Funkcija kabla
W15	EpN50-Y	3	1.5	11	NUZNI STOP DESNO

Namena kabla	Stranica /lokacija	Od	Prikljucak	Provodnik	Do	Prikljucak	Stranica/ lokacija	Namena kabla
	=NN_400V+1N1/9.2	=NN_400V+4-S5	11	BN	=NN_400V+4-S6	11	=NN_400V+1N1/9.4	
	=NN_400V+1N1/9.2	=NN_400V+4-S5	21	BU	=NN_400V+4-S6	21	=NN_400V+1N1/9.4	

	Datum	Ime i prezime	Potpis
Odg. projektant	4/7/2018		
Projektant			
Kontrola			

Investitor/Objekat/Mesto ugradnje
JP "ELEKTROPRIVREDA SRBIJE" OGRANAK RB KOLUBARA LAZAREVAC
ELEKTROPROJEKAT MEDJUTRANSPORTERA SUP-2'

delta inženjering www.deltainzenjering.rs

Naziv crteza : POVEZIVANJE KABLOVA
Lokacija : KABL_POV
Revizija br.
Crtez br. 05/18-3.2-TRP-E-00
= IZV
+ KABL_POV
Page 13
Page 541

Dijagram povezivanja

Naziv kabla	Tip kabla	Broj provodnika	Poprecni presek	Duzina kabla	Funkcija kabla
W16	EpN50-Y	3	1.5	13	NUZNI STOP DESNO

Namena kabla	Stranica /lokacija	Od	Prikljucak	Provodnik	Do	Prikljucak	Stranica/ lokacija	Namena kabla
	=NN_400V+1N1/9.4	=NN_400V+4-S6	12	BN	=NN_400V+4-S7	11	=NN_400V+1N1/9.4	
	=NN_400V+1N1/9.4	=NN_400V+4-S6	22	BU	=NN_400V+4-S7	21	=NN_400V+1N1/9.4	

	Datum	Ime i prezime	Potpis
Odg. projektant	4/7/2018		
Projektant			
Kontrola			

Investitor/Objekat/Mesto ugradnje
JP "ELEKTROPRIVREDA SRBIJE" OGRANAK RB KOLUBARA LAZAREVAC
ELEKTROPROJEKAT MEDJUTRANSPORTERA SUP-2'

delta inženjering www.deltainzenjering.rs

Naziv crteza : POVEZIVANJE KABLOVA
Lokacija : KABL_POV
Revizija br.
Crtez br. 05/18-3.2-TRP-E-00
= IZV
+ KABL_POV
Page 14
Page 541

Dijagram povezivanja

Naziv kabla	Tip kabla	Broj provodnika	Poprecni presek	Duzina kabla	Funkcija kabla
W17	EpN50-Y	3	1.5	13	NUZNI STOP DESNO

Namena kabla	Stranica /lokacija	Od	Prikljucak	Provodnik	Do	Prikljucak	Stranica/ lokacija	Namena kabla
	=NN_400V+1N1/9.4	=NN_400V+4-S7	12	BN	=NN_400V+4-S8	11	=NN_400V+1N1/9.4	
	=NN_400V+1N1/9.4	=NN_400V+4-S7	22	BU	=NN_400V+4-S8	21	=NN_400V+1N1/9.4	

	Datum	Ime i prezime	Potpis
Odg. projektant	4/7/2018		
Projektant			
Kontrola			

Investitor/Objekat/Mesto ugradnje
JP "ELEKTROPRIVREDA SRBIJE" OGRANAK RB KOLUBARA LAZAREVAC
ELEKTROPROJEKAT MEDJUTRANSPORTERA SUP-2'

delta inženjering www.deltainzenjering.rs

Naziv crteza : POVEZIVANJE KABLOVA
Lokacija : KABL_POV
Revizija br.
Crtez br. 05/18-3.2-TRP-E-00
= IZV
+ KABL_POV
Page 15
Page 541

Dijagram povezivanja

Naziv kabla	Tip kabla	Broj provodnika	Poprecni presek	Duzina kabla	Funkcija kabla
W18	EpN50-Y	3	1.5	90	NUZNI STOP DESNO

Namena kabla	Stranica /lokacija	Od	Prikljucak	Provodnik	Do	Prikljucak	Stranica/ lokacija	Namena kabla
	=NN_400V+1N1/9.6	=NN_400V+2-S9	12	BN	=NN_400V+4-S8	12	=NN_400V+1N1/9.4	
	=NN_400V+1N1/9.6	=NN_400V+2-S9	22	BU	=NN_400V+4-S8	22	=NN_400V+1N1/9.4	

	Datum	Ime i prezime	Potpis
Odg. projektant	5/29/2018		
Projektant			
Kontrola			

Investitor/Objekat/Mesto ugradnje
JP "ELEKTROPRIVREDA SRBIJE" OGRANAK RB KOLUBARA LAZAREVAC
ELEKTROPROJEKAT MEDJUTRANSPORTERA SUP-2'

delta inženjering www.deltainzenjering.rs

Naziv crteza : POVEZIVANJE KABLOVA
Lokacija : KABL_POV
Revizija br.
Crtez br. 05/18-3.2-TRP-E-00
= IZV
+ KABL_POV
Page 16
Page 541

Dijagram povezivanja

Naziv kabla	Tip kabla	Broj provodnika	Poprecni presek	Duzina kabla	Funkcija kabla
W22	EpN50-Y	3	1.5	20	ZBIRNI NUZNI STOP DESNO I LEVO UMNOZAVANJE

Namena kabla	Stranica /lokacija	Od	Prikljucak	Provodnik	Do	Prikljucak	Stranica/ lokacija	Namena kabla
ZBIRNI NUZNI STOP DESNO I LEVO	=NN_400V+1N1/9.7	+1N1-X4	7		=NN_400V+2-S9	11	=NN_400V+1N1/9.6	
ZBIRNI NUZNI STOP DESNO I LEVO	=NN_400V+1N1/9.8	+1N1-X4	8		=NN_400V+2-S9	21	=NN_400V+1N1/9.6	

	Datum	Ime i prezime	Potpis
Odg. projektant	5/29/2018		
Projektant			
Kontrola			

Investitor/Objekat/Mesto ugradnje
JP "ELEKTROPRIVREDA SRBIJE" OGRANAK RB KOLUBARA LAZAREVAC
ELEKTROPROJEKAT MEDJUTRANSPORTERA SUP-2'

delta inženjering www.deltainzenjering.rs

Naziv crteza : POVEZIVANJE KABLOVA
Lokacija : KABL_POV
Revizija br.
Crtez br. 05/18-3.2-TRP-E-00
= IZV
+ KABL_POV
Page 20
Page 541

Dijagram povezivanja

Naziv kabla	Tip kabla	Broj provodnika	Poprecni presek	Duzina kabla	Funkcija kabla
W24	EpN50-Y	3	1.5	7	

Namena kabla	Stranica /lokacija	Od	Prikljucak	Provodnik	Do	Prikljucak	Stranica/ lokacija	Namena kabla
NAPAJANJE 24VDC KRUGA	=NN_400V+1N1/8.3	+1N1-X4	3	BN	=NN_400V+1-S14	11	=NN_400V+1N1/10.1	
	=NN_400V+1N1/10.1	=NN_400V+1-S14	11	BN	=NN_400V+1-S14	21	=NN_400V+1N1/10.1	

	Datum	Ime i prezime	Potpis
Odg. projektant	4/7/2018		
Projektant			
Kontrola			

Investitor/Objekat/Mesto ugradnje
JP "ELEKTROPRIVREDA SRBIJE" OGRANAK RB KOLUBARA LAZAREVAC
ELEKTROPROJEKAT MEDJUTRANSPORTERA SUP-2'

delta inženjering www.deltainzenjering.rs

Naziv crteza : POVEZIVANJE KABLOVA
Lokacija : KABL_POV
Revizija br.
Crtez br. 05/18-3.2-TRP-E-00
= IZV
+ KABL_POV
Page 22
Page 541

Dijagram povezivanja

Naziv kabla	Tip kabla	Broj provodnika	Poprecni presek	Duzina kabla	Funkcija kabla
W25	EpN50-Y	3	1.5	90	

Namena kabla	Stranica /lokacija	Od	Prikljucak	Provodnik	Do	Prikljucak	Stranica/ lokacija	Namena kabla
	=NN_400V+1N1/10.0	+3P1-XSS	5	BN	=NN_400V+1-S14	12	=NN_400V+1N1/10.1	
STOP TRAKA DESNO	=NN_400V+1N1/10.1	+3P1-XSS	7	BU	=NN_400V+1-S14	22	=NN_400V+1N1/10.1	

	Datum	Ime i prezime	Potpis
Odg. projektant	5/29/2018		
Projektant			
Kontrola			

Investitor/Objekat/Mesto ugradnje
JP "ELEKTROPRIVREDA SRBIJE" OGRANAK RB KOLUBARA LAZAREVAC
ELEKTROPROJEKAT MEDJUTRANSPORTERA SUP-2'

delta inženjering www.deltainzenjering.rs

Naziv crteza : POVEZIVANJE KABLOVA
Lokacija : KABL_POV
Revizija br.
Crtez br. 05/18-3.2-TRP-E-00
= IZV
+ KABL_POV

Dijagram povezivanja

Naziv kabla	Tip kabla	Broj provodnika	Poprecni presek	Duzina kabla	Funkcija kabla
W26	EpN50-Y	3	1.5	16	

Namena kabla	Stranica /lokacija	Od	Prikljucak	Provodnik	Do	Prikljucak	Stranica/ lokacija	Namena kabla
	=NN_400V+1N1/10.0	+3P1-XSS	6	BN	=NN_400V+4-S15	12	=NN_400V+1N1/10.2	
STOP TRAKA DESNO	=NN_400V+1N1/10.1	+3P1-XSS	8	BU	=NN_400V+4-S15	22	=NN_400V+1N1/10.2	

	Datum	Ime i prezime	Potpis
Odg. projektant	4/7/2018		
Projektant			
Kontrola			

Investitor/Objekat/Mesto ugradnje
JP "ELEKTROPRIVREDA SRBIJE" OGRANAK RB KOLUBARA LAZAREVAC
ELEKTROPROJEKAT MEDJUTRANSPORTERA SUP-2'

delta inženjering www.deltainzenjering.rs

Naziv crteza : POVEZIVANJE KABLOVA
Lokacija : KABL_POV
Revizija br.
Crtez br. 05/18-3.2-TRP-E-00
= IZV
+ KABL_POV
Page 24
Page 541

Dijagram povezivanja

Naziv kabla	Tip kabla	Broj provodnika	Poprecni presek	Duzina kabla	Funkcija kabla
W27	EpN50-Y	3	1.5	13	STOP TRAKA DESNO

Namena kabla	Stranica /lokacija	Od	Prikljucak	Provodnik	Do	Prikljucak	Stranica/ lokacija	Namena kabla
	=NN_400V+1N1/10.2	=NN_400V+4-S15	11	BN	=NN_400V+4-S16	12	=NN_400V+1N1/10.2	
	=NN_400V+1N1/10.2	=NN_400V+4-S15	21	BU	=NN_400V+4-S16	22	=NN_400V+1N1/10.2	

	Datum	Ime i prezime	Potpis
Odg. projektant	4/7/2018		
Projektant			
Kontrola			

Investitor/Objekat/Mesto ugradnje
JP "ELEKTROPRIVREDA SRBIJE" OGRANAK RB KOLUBARA LAZAREVAC
ELEKTROPROJEKAT MEDJUTRANSPORTERA SUP-2'

delta inženjering www.deltainzenjering.rs

Naziv crteza : POVEZIVANJE KABLOVA
Lokacija : KABL_POV
Revizija br.
Crtez br. 05/18-3.2-TRP-E-00
= IZV
+ KABL_POV
Page 25
Page 541

Dijagram povezivanja

Naziv kabla	Tip kabla	Broj provodnika	Poprecni presek	Duzina kabla	Funkcija kabla
W28	EpN50-Y	3	1.5	11	STOP TRAKA DESNO

Namena kabla	Stranica /lokacija	Od	Prikljucak	Provodnik	Do	Prikljucak	Stranica/ lokacija	Namena kabla
	=NN_400V+1N1/10.2	=NN_400V+4-S16	11	BN	=NN_400V+4-S17	12	=NN_400V+1N1/10.2	
	=NN_400V+1N1/10.2	=NN_400V+4-S16	21	BU	=NN_400V+4-S17	22	=NN_400V+1N1/10.2	

	Datum	Ime i prezime	Potpis
Odg. projektant	4/7/2018		
Projektant			
Kontrola			

Investitor/Objekat/Mesto ugradnje
JP "ELEKTROPRIVREDA SRBIJE" OGRANAK RB KOLUBARA LAZAREVAC
ELEKTROPROJEKAT MEDJUTRANSPORTERA SUP-2'

delta inženjering www.deltainzenjering.rs

Naziv crteza :
POVEZIVANJE KABLOVA

Lokacija :
KABL_POV

Revizija br.

= IZV
+ KABL_POV

Crtez br. 05/18-3.2-TRP-E-00

Dijagram povezivanja

Naziv kabla	Tip kabla	Broj provodnika	Poprecni presek	Duzina kabla	Funkcija kabla
W29	EpN50-Y	3	1.5	11	STOP TRAKA DESNO

Namena kabla	Stranica /lokacija	Od	Prikljucak	Provodnik	Do	Prikljucak	Stranica/ lokacija	Namena kabla
	=NN_400V+1N1/10.2	=NN_400V+4-S17	11	BN	=NN_400V+4-S18	11	=NN_400V+1N1/10.4	STOP TRAKA LEVO
	=NN_400V+1N1/10.2	=NN_400V+4-S17	21	BU	=NN_400V+4-S18	21	=NN_400V+1N1/10.4	=

	Datum	Ime i prezime	Potpis
Odg. projektant	4/7/2018		
Projektant			
Kontrola			

Investitor/Objekat/Mesto ugradnje
JP "ELEKTROPRIVREDA SRBIJE" OGRANAK RB KOLUBARA LAZAREVAC
ELEKTROPROJEKAT MEDJUTRANSPORTERA SUP-2'

delta inženjering www.deltainzenjering.rs

Naziv crteza :
POVEZIVANJE KABLOVA

Lokacija :
KABL_POV

Revizija br.

= IZV
+ KABL_POV

Crtez br. 05/18-3.2-TRP-E-00

Dijagram povezivanja

Naziv kabla	Tip kabla	Broj provodnika	Poprecni presek	Duzina kabla	Funkcija kabla
W30	EpN50-Y	3	1.5	13	STOP TRAKA DESNO

Namena kabla	Stranica /lokacija	Od	Prikljucak	Provodnik	Do	Prikljucak	Stranica/ lokacija	Namena kabla
STOP TRAKA LEVO	=NN_400V+1N1/10.4	=NN_400V+4-S18	12	BN	=NN_400V+4-S19	11	=NN_400V+1N1/10.4	STOP TRAKA LEVO
=	=NN_400V+1N1/10.4	=NN_400V+4-S18	22	BU	=NN_400V+4-S19	21	=NN_400V+1N1/10.4	=

	Datum	Ime i prezime	Potpis
Odg. projektant	4/7/2018		
Projektant			
Kontrola			

Investitor/Objekat/Mesto ugradnje
JP "ELEKTROPRIVREDA SRBIJE" OGRANAK RB KOLUBARA LAZAREVAC
ELEKTROPROJEKAT MEDJUTRANSPORTERA SUP-2'

delta inženjering www.deltainzenjering.rs

Naziv crteza :
POVEZIVANJE KABLOVA

Lokacija :
KABL_POV

Revizija br.

= IZV
+ KABL_POV

Crtez br. 05/18-3.2-TRP-E-00

Dijagram povezivanja

Naziv kabla	Tip kabla	Broj provodnika	Poprecni presek	Duzina kabla	Funkcija kabla
W31	EpN50-Y	3	1.5	13	STOP TRAKA DESNO

Namena kabla	Stranica /lokacija	Od	Prikljucak	Provodnik	Do	Prikljucak	Stranica/ lokacija	Namena kabla
STOP TRAKA LEVO	=NN_400V+1N1/10.4	=NN_400V+4-S19	12	BN	=NN_400V+4-S20	11	=NN_400V+1N1/10.4	STOP TRAKA LEVO
=	=NN_400V+1N1/10.4	=NN_400V+4-S19	22	BU	=NN_400V+4-S20	21	=NN_400V+1N1/10.4	=

	Datum	Ime i prezime	Potpis
Odg. projektant	4/7/2018		
Projektant			
Kontrola			

Investitor/Objekat/Mesto ugradnje
JP "ELEKTROPRIVREDA SRBIJE" OGRANAK RB KOLUBARA LAZAREVAC
ELEKTROPROJEKAT MEDJUTRANSPORTERA SUP-2'

delta inženjering www.deltainzenjering.rs

Naziv crteza :
POVEZIVANJE KABLOVA

Lokacija :
KABL_POV

Revizija br.

= IZV
+ KABL_POV

Crtez br. 05/18-3.2-TRP-E-00

Dijagram povezivanja

Naziv kabla	Tip kabla	Broj provodnika	Poprecni presek	Duzina kabla	Funkcija kabla
W32	EpN50-Y	3	1.5	90	STOP TRAKA DESNO

Namena kabla	Stranica /lokacija	Od	Prikljucak	Provodnik	Do	Prikljucak	Stranica/ lokacija	Namena kabla
	=NN_400V+1N1/10.6	=NN_400V+2-S21	12	BN	=NN_400V+4-S20	12	=NN_400V+1N1/10.4	STOP TRAKA LEVO
	=NN_400V+1N1/10.6	=NN_400V+2-S21	22	BU	=NN_400V+4-S20	22	=NN_400V+1N1/10.4	=

	Datum	Ime i prezime	Potpis
Odg. projektant	5/29/2018		
Projektant			
Kontrola			

Investitor/Objekat/Mesto ugradnje
JP "ELEKTROPRIVREDA SRBIJE" OGRANAK RB KOLUBARA LAZAREVAC
ELEKTROPROJEKAT MEDJUTRANSPORTERA SUP-2'

delta inženjering www.deltainzenjering.rs

Naziv crteza : POVEZIVANJE KABLOVA
Lokacija : KABL_POV
Revizija br.
Crtez br. 05/18-3.2-TRP-E-00
= IZV
+ KABL_POV
Page 30
Page 541

Dijagram povezivanja

Naziv kabla	Tip kabla	Broj provodnika	Poprecni presek	Duzina kabla	Funkcija kabla
W34	EpN50-Y	3	1.5	20	STOP TRAKA LEVO

Namena kabla	Stranica /lokacija	Od	Prikljucak	Provodnik	Do	Prikljucak	Stranica/ lokacija	Namena kabla
ZBIRNI STOP TRAKA DESNO I LEVO	=NN_400V+1N1/10.8	+1N1-X4	9	BN	=NN_400V+2-S21	11	=NN_400V+1N1/10.6	
=	=NN_400V+1N1/10.8	+1N1-X4	10	BU	=NN_400V+2-S21	21	=NN_400V+1N1/10.6	

	Datum	Ime i prezime	Potpis
Odg. projektant	5/29/2018		
Projektant			
Kontrola			

Investitor/Objekat/Mesto ugradnje
JP "ELEKTROPRIVREDA SRBIJE" OGRANAK RB KOLUBARA LAZAREVAC
ELEKTROPROJEKAT MEDJUTRANSPORTERA SUP-2'

delta inženjering www.deltainzenjering.rs

Naziv crteza :
POVEZIVANJE KABLOVA

Lokacija :
KABL_POV

Revizija br.

= IZV
+ KABL_POV

Crtez br. 05/18-3.2-TRP-E-00

Dijagram povezivanja

Naziv kabla	Tip kabla	Broj provodnika	Poprecni presek	Duzina kabla	Funkcija kabla
W37	YSLCY-JZ	5	1.5	12	

Namena kabla	Stranica /lokacija	Od	Prikljucak	Provodnik	Do	Prikljucak	Stranica/ lokacija	Namena kabla
	=NN_400V+1N1/11.1	+1N1-X3.2	1	1	+1S1-X3	1	=NN_400V+1N1/11.1	
	=NN_400V+1N1/11.1	+1N1-X3.2	2	2	+1S1-X3	2	=NN_400V+1N1/11.1	
UKLJUCENJE KOMANDNOG	=NN_400V+1N1/11.3	+1N1-X3.2	3	3	+1S1-X3	3	=NN_400V+1N1/11.3	UKLJUCENJE KOMANDNOG NAPONA 230VAC
UKLJUCENJE NAPONA 400VAC	=NN_400V+1N1/11.5	+1N1-X3.2	4	4	+1S1-X3	4	=NN_400V+1N1/11.5	UKLJUCENJE NAPONA 400VAC
								POGON ZATEZANJA

	Datum	Ime i prezime	Potpis
Odg. projektant	4/7/2018		
Projektant			
Kontrola			

Investitor/Objekat/Mesto ugradnje
JP "ELEKTROPRIVREDA SRBIJE" OGRANAK RB KOLUBARA LAZAREVAC
ELEKTROPROJEKAT MEDJUTRANSPORTERA SUP-2'

delta inženjering www.deltainzenjering.rs

Naziv crteza : POVEZIVANJE KABLOVA
Lokacija : KABL_POV
Revizija br.
Crtez br. 05/18-3.2-TRP-E-00
= IZV
+ KABL_POV
Page 35
Page 541

Dijagram povezivanja

Naziv kabla	Tip kabla	Broj provodnika	Poprecni presek	Duzina kabla	Funkcija kabla
W37.1	H07RN-F	3	1.5	10	UKLJUCENJE NAPONA 400VAC POGON ZATEZANJA

Namena kabla	Stranica /lokacija	Od	Prikljucak	Provodnik	Do	Prikljucak	Stranica/ lokacija	Namena kabla
UKLJUCENJE NAPONA 400VAC	=NN_400V+1N1/11.5	+1N1-X3.2	5	1	+1N3-X3.2	33	=NN_400V+1N1/11.5	UKLJUCENJE NAPONA 400VAC POGON ZATEZANJA

	Datum	Ime i prezime	Potpis
Odg. projektant	4/7/2018		
Projektant			
Kontrola			

Investitor/Objekat/Mesto ugradnje
JP "ELEKTROPRIVREDA SRBIJE" OGRANAK RB KOLUBARA LAZAREVAC
ELEKTROPROJEKAT MEDJUTRANSPORTERA SUP-2'

delta inženjering www.deltainzenjering.rs

Naziv crteza : POVEZIVANJE KABLOVA
Lokacija : KABL_POV
Revizija br.
Crtez br. 05/18-3.2-TRP-E-00
= IZV
+ KABL_POV
Page 36
Page 541

Dijagram povezivanja

Naziv kabla	Tip kabla	Broj provodnika	Poprecni presek	Duzina kabla	Funkcija kabla
W38	EpN50-Y	5	35	80	

Namena kabla	Stranica /lokacija	Od	Prikljucak	Provodnik	Do	Prikljucak	Stranica/ lokacija	Namena kabla
	=NN_400V+1N2/1.1	+1N2-X1	1	BK	=NN_400V+4-X1	L1	=NN_400V+1N2/1.1	
UTICNICA ZA VULKANIZACIJU	=NN_400V+1N2/1.1	+1N2-X1	3	BN	=NN_400V+4-X1	L3	=NN_400V+1N2/1.1	
	=NN_400V+1N2/1.2	+1N2-N	4	BU	=NN_400V+4-X1	N	=NN_400V+1N2/1.2	
	=NN_400V+1N2/1.2	+1N2-PE	10	GNYE	=NN_400V+4-X1	PE	=NN_400V+1N2/1.2	
UTICNICA ZA VULKANIZACIJU	=NN_400V+1N2/1.1	+1N2-X1	2	GY	=NN_400V+4-X1	L2	=NN_400V+1N2/1.1	UTICNICA ZA VULKANIZACIJU

	Datum	Ime i prezime	Potpis
Odg. projektant	5/29/2018		
Projektant			
Kontrola			

Investitor/Objekat/Mesto ugradnje
JP "ELEKTROPRIVREDA SRBIJE" OGRANAK RB KOLUBARA LAZAREVAC
ELEKTROPROJEKAT MEDJUTRANSPORTERA SUP-2'

delta inženjering www.deltainzenjering.rs

Naziv crteza :
POVEZIVANJE KABLOVA

Lokacija :
KABL_POV

Revizija br.

= IZV
+ KABL_POV

Crtez br. 05/18-3.2-TRP-E-00

Dijagram povezivanja

Naziv kabla	Tip kabla	Broj provodnika	Poprecni presek	Duzina kabla	Funkcija kabla
W39	EpN50-Y	5	16	80	UTICNICA ZA VULKANIZACIJU

Namena kabla	Stranica /lokacija	Od	Prikljucak	Provodnik	Do	Prikljucak	Stranica/ lokacija	Namena kabla
UTICNICA ZA VULKANIZACIJU	=NN_400V+1N2/1.3	+1N2-X1	4	BK	=NN_400V+4-X2	U	=NN_400V+1N2/1.3	
UTICNICA ZA SERVISIRANJE	=NN_400V+1N2/1.3	+1N2-X1	6	BN	=NN_400V+4-X2	W	=NN_400V+1N2/1.3	
	=NN_400V+1N2/1.4	+1N2-N	5	BU	=NN_400V+4-X2	N	=NN_400V+1N2/1.3	
	=NN_400V+1N2/1.4	+1N2-PE	11	GNYE	=NN_400V+4-X2	PE	=NN_400V+1N2/1.3	
UTICNICA ZA VULKANIZACIJU	=NN_400V+1N2/1.3	+1N2-X1	5	GY	=NN_400V+4-X2	V	=NN_400V+1N2/1.3	

	Datum	Ime i prezime	Potpis
Odg. projektant	5/29/2018		
Projektant			
Kontrola			

Investitor/Objekat/Mesto ugradnje
JP "ELEKTROPRIVREDA SRBIJE" OGRANAK RB KOLUBARA LAZAREVAC
ELEKTROPROJEKAT MEDJUTRANSPORTERA SUP-2'

delta inženjering www.deltainzenjering.rs

Naziv crteza :
POVEZIVANJE KABLOVA

Lokacija :
KABL_POV

Revizija br.

= IZV
+ KABL_POV

Crtez br. 05/18-3.2-TRP-E-00

Dijagram povezivanja

Naziv kabla	Tip kabla	Broj provodnika	Poprecni presek	Duzina kabla	Funkcija kabla
W40	EpN50-Y	5	16	23	UTICNICA ZA SERVISIRANJE

Namena kabla	Stranica /lokacija	Od	Prikljucak	Provodnik	Do	Prikljucak	Stranica/ lokacija	Namena kabla
UTICNICA ZA SERVISIRANJE	=NN_400V+1N2/1.5	+1N2-X1	7	BK	=NN_400V+4-X3	U	=NN_400V+1N2/1.5	
=	=NN_400V+1N2/1.5	+1N2-X1	13	BN	=NN_400V+4-X3	W	=NN_400V+1N2/1.5	
	=NN_400V+1N2/1.5	+1N2-N	6	BU	=NN_400V+4-X3	N	=NN_400V+1N2/1.5	
	=NN_400V+1N2/1.6	+1N2-PE	12	GNYE	=NN_400V+4-X3	PE	=NN_400V+1N2/1.5	
UTICNICA ZA SERVISIRANJE	=NN_400V+1N2/1.5	+1N2-X1	10	GY	=NN_400V+4-X3	V	=NN_400V+1N2/1.5	

	Datum	Ime i prezime	Potpis
Odg. projektant	4/7/2018		
Projektant			
Kontrola			

Investitor/Objekat/Mesto ugradnje
JP "ELEKTROPRIVREDA SRBIJE" OGRANAK RB KOLUBARA LAZAREVAC
ELEKTROPROJEKAT MEDJUTRANSPORTERA SUP-2'

delta inženjering www.deltainzenjering.rs

Naziv crteza : POVEZIVANJE KABLOVA
Lokacija : KABL_POV
Revizija br.
Crtez br. 05/18-3.2-TRP-E-00
= IZV
+ KABL_POV
Page 39
Page 541

Dijagram povezivanja

Naziv kabla	Tip kabla	Broj provodnika	Poprecni presek	Duzina kabla	Funkcija kabla
W41	EpN50-Y	5	16	80	UTICNICA ZA SERVISIRANJE

Namena kabla	Stranica /lokacija	Od	Prikljucak	Provodnik	Do	Prikljucak	Stranica/ lokacija	Namena kabla
UTICNICA ZA SERVISIRANJE	=NN_400V+1N2/1.6	+1N2-X1	8	BK	=NN_400V+4-X4	U	=NN_400V+1N2/1.6	
=	=NN_400V+1N2/1.7	+1N2-X1	14	BN	=NN_400V+4-X4	W	=NN_400V+1N2/1.6	
	=NN_400V+1N2/1.7	+1N2-N	6	BU	=NN_400V+4-X4	N	=NN_400V+1N2/1.6	
	=NN_400V+1N2/1.7	+1N2-PE	12	GNYE	=NN_400V+4-X4	PE	=NN_400V+1N2/1.6	
UTICNICA ZA SERVISIRANJE	=NN_400V+1N2/1.7	+1N2-X1	11	GY	=NN_400V+4-X4	V	=NN_400V+1N2/1.6	

	Datum	Ime i prezime	Potpis
Odg. projektant	5/29/2018		
Projektant			
Kontrola			

Investitor/Objekat/Mesto ugradnje
JP "ELEKTROPRIVREDA SRBIJE" OGRANAK RB KOLUBARA LAZAREVAC
ELEKTROPROJEKAT MEDJUTRANSPORTERA SUP-2'

delta inženjering www.deltainzenjering.rs

Naziv crteza : POVEZIVANJE KABLOVA
Lokacija : KABL_POV
Revizija br.
Crtez br. 05/18-3.2-TRP-E-00
= IZV
+ KABL_POV
Page 40
Page 541

Dijagram povezivanja

Naziv kabla	Tip kabla	Broj provodnika	Poprecni presek	Duzina kabla	Funkcija kabla
W42	EpN50-Y	5	16	80	UTICNICA ZA SERVISIRANJE

Namena kabla	Stranica /lokacija	Od	Prikljucak	Provodnik	Do	Prikljucak	Stranica/ lokacija	Namena kabla
UTICNICA ZA SERVISIRANJE	=NN_400V+1N2/1.8	+1N2-X1	9	BK	=NN_400V+4-X5	U	=NN_400V+1N2/1.8	
=	=NN_400V+1N2/1.8	+1N2-X1	15	BN	=NN_400V+4-X5	W	=NN_400V+1N2/1.8	
	=NN_400V+1N2/1.9	+1N2-N	7	BU	=NN_400V+4-X5	N	=NN_400V+1N2/1.8	
	=NN_400V+1N2/1.9	+1N2-PE	13	GNYE	=NN_400V+4-X5	PE	=NN_400V+1N2/1.8	
UTICNICA ZA SERVISIRANJE	=NN_400V+1N2/1.8	+1N2-X1	12	GY	=NN_400V+4-X5	V	=NN_400V+1N2/1.8	

	Datum	Ime i prezime	Potpis
Odg. projektant	5/29/2018		
Projektant			
Kontrola			

Investitor/Objekat/Mesto ugradnje
JP "ELEKTROPRIVREDA SRBIJE" OGRANAK RB KOLUBARA LAZAREVAC
ELEKTROPROJEKAT MEDJUTRANSPORTERA SUP-2'

delta inženjering www.deltainzenjering.rs

Naziv crteza : POVEZIVANJE KABLOVA

Lokacija : KABL_POV

Revizija br.

= IZV
+ KABL_POV

Crtez br. 05/18-3.2-TRP-E-00

Dijagram povezivanja

Naziv kabla	Tip kabla	Broj provodnika	Poprecni presek	Duzina kabla	Funkcija kabla
W43	EpN50-Y	3	1.5	90	OSVETLJENJE ELEKTRO ORMANA

Namena kabla	Stranica /lokacija	Od	Prikljucak	Provodnik	Do	Prikljucak	Stranica/ lokacija	Namena kabla
OSVETLJENJE ELEKTRO ORMANA	=NN_400V+1N2/2.5	+1N2-X2	15	BN	+3P1-X0	1	=NN_400V+1N2/2.5	OSVETLJENJE ELEKTRO ORMANA
OPSTA POTROSNJA 230VAC	=NN_400V+1N2/2.5	+1N2-N	11	BU	+3P1-X0	2	=NN_400V+1N2/2.5	OPSTA POTROSNJA 230VAC +3P1
	=NN_400V+1N2/2.5	+1N2-PE	16	GNYE	+3P1-PE	1	=NN_400V+1N2/2.5	

	Datum	Ime i prezime	Potpis
Odg. projektant	5/29/2018		
Projektant			
Kontrola			

Investitor/Objekat/Mesto ugradnje
JP "ELEKTROPRIVREDA SRBIJE" OGRANAK RB KOLUBARA LAZAREVAC
ELEKTROPROJEKAT MEDJUTRANSPORTERA SUP-2'

delta inženjering www.deltainzenjering.rs

Naziv crteza : POVEZIVANJE KABLOVA
Lokacija : KABL_POV
Revizija br.
Crtez br. 05/18-3.2-TRP-E-00
= IZV
+ KABL_POV
Page 42
Page 541

Dijagram povezivanja

Naziv kabla	Tip kabla	Broj provodnika	Poprecni presek	Duzina kabla	Funkcija kabla
W44	H07RN-F	3	1.5	5	

Namena kabla	Stranica /lokacija	Od	Prikljucak	Provodnik	Do	Prikljucak	Stranica/ lokacija	Namena kabla
	=NN_400V+1N2/3.1	+1N1-X2	1	BN	+1N2-X2	5	=NN_400V+1N2/3.1	
OSVETLJENJE ELEKTRO ORMAN	=NN_400V+1N2/3.1	+1N1-X2	2	BU	+1N2-X2	6	=NN_400V+1N2/3.1	OSVETLJENJE ELEKTRO ORMAN +1N1

	Datum	Ime i prezime	Potpis
Odg. projektant	4/7/2018		
Projektant			
Kontrola			

Investitor/Objekat/Mesto ugradnje
JP "ELEKTROPRIVREDA SRBIJE" OGRANAK RB KOLUBARA LAZAREVAC
ELEKTROPROJEKAT MEDJUTRANSPORTERA SUP-2'

delta inženjering www.deltainzenjering.rs

Naziv crteza : POVEZIVANJE KABLOVA
Lokacija : KABL_POV

Revizija br.
Crtez br. 05/18-3.2-TRP-E-00

= IZV
+ KABL_POV

Dijagram povezivanja

Naziv kabla	Tip kabla	Broj provodnika	Poprecni presek	Duzina kabla	Funkcija kabla
W45	H07RN-F	3	1.5	5	OSVETLJENJE ELEKTRO ORMAN +1N2

Namena kabla	Stranica /lokacija	Od	Prikljucak	Provodnik	Do	Prikljucak	Stranica/ lokacija	Namena kabla
OSVETLJENJE ELEKTRO ORMAN	=NN_400V+1N2/3.4	+1N2-X2	9	BN	+1N3-X2	1	=NN_400V+1N2/3.4	OSVETLJENJE ELEKTRO ORMAN +1N2
OSVETLJENJE ELEKTRO ORMAN	=NN_400V+1N2/3.4	+1N2-X2	10	BU	+1N3-X2	2	=NN_400V+1N2/3.4	OSVETLJENJE ELEKTRO ORMAN +1N3

	Datum	Ime i prezime	Potpis
Odg. projektant	4/7/2018		
Projektant			
Kontrola			

Investitor/Objekat/Mesto ugradnje
JP "ELEKTROPRIVREDA SRBIJE" OGRANAK RB KOLUBARA LAZAREVAC
ELEKTROPROJEKAT MEDJUTRANSPORTERA SUP-2'

delta inženjering www.deltainzenjering.rs

Naziv crteza :
POVEZIVANJE KABLOVA

Lokacija :
KABL_POV

Revizija br.

= IZV
+ KABL_POV

Crtez br. 05/18-3.2-TRP-E-00

Dijagram povezivanja

Naziv kabla	Tip kabla	Broj provodnika	Poprecni presek	Duzina kabla	Funkcija kabla
W46	H07RN-F	3	1.5	10	OSVETLJENJE ELEKTRO ORMAN +1N3

Namena kabla	Stranica /lokacija	Od	Prikljucak	Provodnik	Do	Prikljucak	Stranica/ lokacija	Namena kabla
OSVETLJENJE ELEKTRO ORMAN	=NN_400V+1N2/3.6	+1N2-X2	11	BN	+1S1-X2	1	=NN_400V+1N2/3.6	OSVETLJENJE ELEKTRO ORMAN +1N3
OSVETLJENJE ELEKTRO ORMAN	=NN_400V+1N2/3.6	+1N2-X2	12	BU	+1S1-X2	2	=NN_400V+1N2/3.6	OSVETLJENJE ELEKTRO ORMAN +1S1

	Datum	Ime i prezime	Potpis
Odg. projektant	4/7/2018		
Projektant			
Kontrola			

Investitor/Objekat/Mesto ugradnje
JP "ELEKTROPRIVREDA SRBIJE" OGRANAK RB KOLUBARA LAZAREVAC
ELEKTROPROJEKAT MEDJUTRANSPORTERA SUP-2'

delta inženjering www.deltainzenjering.rs

Naziv crteza :
POVEZIVANJE KABLOVA

Lokacija :
KABL_POV

Revizija br.

= IZV
+ KABL_POV

Crtez br. 05/18-3.2-TRP-E-00

Dijagram povezivanja

Naziv kabla	Tip kabla	Broj provodnika	Poprecni presek	Duzina kabla	Funkcija kabla
W47	H07RN-F	3	1.5	10	OSVETLJENJE ELEKTRO ORMAN +1S1

Namena kabla	Stranica /lokacija	Od	Prikljucak	Provodnik	Do	Prikljucak	Stranica/ lokacija	Namena kabla
OSVETLJENJE ELEKTRO ORMAN	=NN_400V+1N2/3.8	+1N2-X2	13	BN	+1S2-X2	1	=NN_400V+1N2/3.8	OSVETLJENJE ELEKTRO ORMAN +1S1
OSVETLJENJE ELEKTRO ORMAN	=NN_400V+1N2/3.8	+1N2-X2	14	BU	+1S2-X2	2	=NN_400V+1N2/3.8	OSVETLJENJE ELEKTRO ORMAN +1S2

	Datum	Ime i prezime	Potpis
Odg. projektant	4/7/2018		
Projektant			
Kontrola			

Investitor/Objekat/Mesto ugradnje
JP "ELEKTROPRIVREDA SRBIJE" OGRANAK RB KOLUBARA LAZAREVAC
ELEKTROPROJEKAT MEDJUTRANSPORTERA SUP-2'

delta inženjering www.deltainzenjering.rs

Naziv crteza :
POVEZIVANJE KABLOVA

Lokacija :
KABL_POV

Revizija br.

= IZV
+ KABL_POV

Crtez br. 05/18-3.2-TRP-E-00

Dijagram povezivanja

Naziv kabla	Tip kabla	Broj provodnika	Poprecni presek	Duzina kabla	Funkcija kabla
W48	EpN50-Y	5	4	10	

Namena kabla	Stranica /lokacija	Od	Prikljucak	Provodnik	Do	Prikljucak	Stranica/ lokacija	Namena kabla
	=NN_400V+1N2/4.1	+1N2-X1	16	BK	=NN_400V+4-AC1	L	=NN_400V+1N2/4.1	
	=NN_400V+1N2/4.2	+1N2-N	12	BU	=NN_400V+4-AC1	N	=NN_400V+1N2/4.2	
	=NN_400V+1N2/4.2	+1N2-PE	17	GNYE	=NN_400V+4-AC1	PE	=NN_400V+1N2/4.2	
	=NN_400V+1N2/4.2	+1N2-X1	17	GY	=NN_400V+4-AC1	L	=NN_400V+1N2/4.1	

	Datum	Ime i prezime	Potpis
Odg. projektant	4/7/2018		
Projektant			
Kontrola			

Investitor/Objekat/Mesto ugradnje
JP "ELEKTROPRIVREDA SRBIJE" OGRANAK RB KOLUBARA LAZAREVAC
ELEKTROPROJEKAT MEDJUTRANSPORTERA SUP-2'

delta inženjering www.deltainzenjering.rs

Naziv crteza :
POVEZIVANJE KABLOVA

Lokacija :
KABL_POV

Revizija br.

= IZV
+ KABL_POV

Crtez br. 05/18-3.2-TRP-E-00

Dijagram povezivanja

Naziv kabla	Tip kabla	Broj provodnika	Poprecni presek	Duzina kabla	Funkcija kabla
W49	EpN50-Y	7	2.5	7	

Namena kabla	Stranica /lokacija	Od	Prikljucak	Provodnik	Do	Prikljucak	Stranica/ lokacija	Namena kabla
	=NN_400V+1N2/4.1	=NN_400V+1-AC1.1	R	1	=NN_400V+4-AC1	R	=NN_400V+1N2/4.1	
	=NN_400V+1N2/4.2	=NN_400V+1-AC1.1	C	2	=NN_400V+4-AC1	C	=NN_400V+1N2/4.2	
KLIMA ELEKTRO PROSTORIJA 1	=NN_400V+1N2/4.2	=NN_400V+1-AC1.1	Y	3	=NN_400V+4-AC1	Y	=NN_400V+1N2/4.2	KLIMA ELEKTRO PROSTORIJA 1
	=NN_400V+1N2/4.2	=NN_400V+1-AC1.1	O	4	=NN_400V+4-AC1	O	=NN_400V+1N2/4.2	
	=NN_400V+1N2/4.2	=NN_400V+1-AC1.1	WZ	5	=NN_400V+4-AC1	WZ	=NN_400V+1N2/4.2	
	=NN_400V+1N2/4.2	=NN_400V+1-AC1.1	S	6	=NN_400V+4-AC1	S	=NN_400V+1N2/4.2	
	=NN_400V+1N2/4.2	=NN_400V+1-AC1.1	PE	GNYE	=NN_400V+4-AC1	PE	=NN_400V+1N2/4.2	

	Datum	Ime i prezime	Potpis
Odg. projektant	4/7/2018		
Projektant			
Kontrola			

Investitor/Objekat/Mesto ugradnje
JP "ELEKTROPRIVREDA SRBIJE" OGRANAK RB KOLUBARA LAZAREVAC
ELEKTROPROJEKAT MEDJUTRANSPORTERA SUP-2'

delta inženjering www.deltainzenjering.rs

Naziv crteza : POVEZIVANJE KABLOVA
Lokacija : KABL_POV
Revizija br.
Crtez br. 05/18-3.2-TRP-E-00
= IZV
+ KABL_POV

Dijagram povezivanja

Naziv kabla	Tip kabla	Broj provodnika	Poprecni presek	Duzina kabla	Funkcija kabla
W50	EpN50-Y	5	4	23	KLIMA ELEKTRO PROSTORIJA 1

Namena kabla	Stranica /lokacija	Od	Prikljucak	Provodnik	Do	Prikljucak	Stranica/ lokacija	Namena kabla
KLIMA ELEKTRO PROSTORIJA 1	=NN_400V+1N2/4.4	+1N2-X1	19	BK	=NN_400V+4-AC2	L	=NN_400V+1N2/4.4	
	=NN_400V+1N2/4.4	+1N2-N	13	BU	=NN_400V+4-AC2	N	=NN_400V+1N2/4.4	
	=NN_400V+1N2/4.4	+1N2-PE	18	GNYE	=NN_400V+4-AC2	PE	=NN_400V+1N2/4.4	
KLIMA ELEKTRO PROSTORIJA 1	=NN_400V+1N2/4.4	+1N2-X1	20	GY	=NN_400V+4-AC2	L	=NN_400V+1N2/4.4	

	Datum	Ime i prezime	Potpis
Odg. projektant	4/7/2018		
Projektant			
Kontrola			

Investitor/Objekat/Mesto ugradnje
JP "ELEKTROPRIVREDA SRBIJE" OGRANAK RB KOLUBARA LAZAREVAC
ELEKTROPROJEKAT MEDJUTRANSPORTERA SUP-2'

delta inženjering www.deltainzenjering.rs

Naziv crteza : POVEZIVANJE KABLOVA
Lokacija : KABL_POV
Revizija br.
Crtez br. 05/18-3.2-TRP-E-00
= IZV
+ KABL_POV
Page 49
Page 541

Dijagram povezivanja

Naziv kabla	Tip kabla	Broj provodnika	Poprecni presek	Duzina kabla	Funkcija kabla
W51	EpN50-Y	7	2.5	7	KLIMA ELEKTRO PROSTORIJA 1

Namena kabla	Stranica /lokacija	Od	Prikljucak	Provodnik	Do	Prikljucak	Stranica/ lokacija	Namena kabla
	=NN_400V+1N2/4.4	=NN_400V+2-AC2.1	R	1	=NN_400V+4-AC2	R	=NN_400V+1N2/4.4	
	=NN_400V+1N2/4.4	=NN_400V+2-AC2.1	C	2	=NN_400V+4-AC2	C	=NN_400V+1N2/4.4	
KLIMA 1 ELEKTRO PROSTORIJA 2	=NN_400V+1N2/4.4	=NN_400V+2-AC2.1	Y	3	=NN_400V+4-AC2	Y	=NN_400V+1N2/4.4	KLIMA 1 ELEKTRO PROSTORIJA 2
	=NN_400V+1N2/4.4	=NN_400V+2-AC2.1	O	4	=NN_400V+4-AC2	O	=NN_400V+1N2/4.4	
	=NN_400V+1N2/4.4	=NN_400V+2-AC2.1	WZ	5	=NN_400V+4-AC2	WZ	=NN_400V+1N2/4.4	
	=NN_400V+1N2/4.4	=NN_400V+2-AC2.1	S	6	=NN_400V+4-AC2	S	=NN_400V+1N2/4.4	
	=NN_400V+1N2/4.5	=NN_400V+2-AC2.1	PE	GNYE	=NN_400V+4-AC2	PE	=NN_400V+1N2/4.5	

Dijagram povezivanja

Naziv kabla	Tip kabla	Broj provodnika	Poprecni presek	Duzina kabla	Funkcija kabla
W52	EpN50-Y	5	4	23	KLIMA 1 ELEKTRO PROSTORIJA 2

Namena kabla	Stranica /lokacija	Od	Prikljucak	Provodnik	Do	Prikljucak	Stranica/ lokacija	Namena kabla
KLIMA 1 ELEKTRO PROSTORIJA 2	=NN_400V+1N2/4.6	+1N2-X1	22	BK	=NN_400V+4-AC3	L	=NN_400V+1N2/4.6	
	=NN_400V+1N2/4.6	+1N2-N	14	BU	=NN_400V+4-AC3	N	=NN_400V+1N2/4.6	
	=NN_400V+1N2/4.6	+1N2-PE	19	GNYE	=NN_400V+4-AC3	PE	=NN_400V+1N2/4.6	
KLIMA 1 ELEKTRO PROSTORIJA 2	=NN_400V+1N2/4.6	+1N2-X1	23	GY	=NN_400V+4-AC3	L	=NN_400V+1N2/4.6	

	Datum	Ime i prezime	Potpis
Odg. projektant	4/7/2018		
Projektant			
Kontrola			

Investitor/Objekat/Mesto ugradnje
JP "ELEKTROPRIVREDA SRBIJE" OGRANAK RB KOLUBARA LAZAREVAC
ELEKTROPROJEKAT MEDJUTRANSPORTERA SUP-2'

delta inženjering www.deltainzenjering.rs

Naziv crteza : POVEZIVANJE KABLOVA
Lokacija : KABL_POV
Revizija br.
Crtez br. 05/18-3.2-TRP-E-00
= IZV
+ KABL_POV

Dijagram povezivanja

Naziv kabla	Tip kabla	Broj provodnika	Poprecni presek	Duzina kabla	Funkcija kabla
W53	EpN50-Y	7	2.5	7	KLIMA 1 ELEKTRO PROSTORIJA 2

Namena kabla	Stranica /lokacija	Od	Prikljucak	Provodnik	Do	Prikljucak	Stranica/ lokacija	Namena kabla
	=NN_400V+1N2/4.6	=NN_400V+2-AC3.1	R	1	=NN_400V+4-AC3	R	=NN_400V+1N2/4.6	
	=NN_400V+1N2/4.6	=NN_400V+2-AC3.1	C	2	=NN_400V+4-AC3	C	=NN_400V+1N2/4.6	
KLIMA 2 ELEKTRO PROSTORIJA 2	=NN_400V+1N2/4.6	=NN_400V+2-AC3.1	Y	3	=NN_400V+4-AC3	Y	=NN_400V+1N2/4.6	KLIMA 2 ELEKTRO PROSTORIJA 2
	=NN_400V+1N2/4.6	=NN_400V+2-AC3.1	O	4	=NN_400V+4-AC3	O	=NN_400V+1N2/4.6	
	=NN_400V+1N2/4.6	=NN_400V+2-AC3.1	WZ	5	=NN_400V+4-AC3	WZ	=NN_400V+1N2/4.6	
	=NN_400V+1N2/4.7	=NN_400V+2-AC3.1	S	6	=NN_400V+4-AC3	S	=NN_400V+1N2/4.7	
	=NN_400V+1N2/4.7	=NN_400V+2-AC3.1	PE	GNYE	=NN_400V+4-AC3	PE	=NN_400V+1N2/4.7	

	Datum	Ime i prezime	Potpis
Odg. projektant	4/7/2018		
Projektant			
Kontrola			

Investitor/Objekat/Mesto ugradnje
JP "ELEKTROPRIVREDA SRBIJE" OGRANAK RB KOLUBARA LAZAREVAC
ELEKTROPROJEKAT MEDJUTRANSPORTERA SUP-2'

delta inženjering www.deltainzenjering.rs

Naziv crteza : POVEZIVANJE KABLOVA

Lokacija : KABL_POV

Revizija br.

= IZV
+ KABL_POV

Crtez br. 05/18-3.2-TRP-E-00

Dijagram povezivanja

Naziv kabla	Tip kabla	Broj provodnika	Poprecni presek	Duzina kabla	Funkcija kabla
W56	EpN50-Y	3	2.5	20	

Namena kabla	Stranica /lokacija	Od	Prikljucak	Provodnik	Do	Prikljucak	Stranica/ lokacija	Namena kabla
	=NN_400V+1N2/5.1	+1N2-X1	28	BN	=NN_400V+4-AC5	L	=NN_400V+1N2/5.1	
	=NN_400V+1N2/5.2	+1N2-N	16	BU	=NN_400V+4-AC5	N	=NN_400V+1N2/5.2	
	=NN_400V+1N2/5.2	+1N2-PE	21	GNYE	=NN_400V+4-AC5	PE	=NN_400V+1N2/5.2	

	Datum	Ime i prezime	Potpis
Odg. projektant	5/13/2018		
Projektant			
Kontrola			

Investitor/Objekat/Mesto ugradnje
JP "ELEKTROPRIVREDA SRBIJE" OGRANAK RB KOLUBARA LAZAREVAC
ELEKTROPROJEKAT MEDJUTRANSPORTERA SUP-2'

delta inženjering www.deltainzenjering.rs

Naziv crteza : POVEZIVANJE KABLOVA
Lokacija : KABL_POV

Revizija br.
Crtez br. 05/18-3.2-TRP-E-00

= IZV
+ KABL_POV

Dijagram povezivanja

Naziv kabla	Tip kabla	Broj provodnika	Poprecni presek	Duzina kabla	Funkcija kabla
W57	EpN50-Y	7	2.5	7	

Namena kabla	Stranica /lokacija	Od	Prikljucak	Provodnik	Do	Prikljucak	Stranica/ lokacija	Namena kabla
	=NN_400V+1N2/5.1	=NN_400V+3-AC5.1	R	1	=NN_400V+4-AC5	R	=NN_400V+1N2/5.1	
KLIMA KABINA	=NN_400V+1N2/5.2	=NN_400V+3-AC5.1	C	2	=NN_400V+4-AC5	C	=NN_400V+1N2/5.2	KLIMA KABINA
	=NN_400V+1N2/5.2	=NN_400V+3-AC5.1	Y	3	=NN_400V+4-AC5	Y	=NN_400V+1N2/5.2	
	=NN_400V+1N2/5.2	=NN_400V+3-AC5.1	O	4	=NN_400V+4-AC5	O	=NN_400V+1N2/5.2	
	=NN_400V+1N2/5.2	=NN_400V+3-AC5.1	WZ	5	=NN_400V+4-AC5	WZ	=NN_400V+1N2/5.2	
	=NN_400V+1N2/5.2	=NN_400V+3-AC5.1	S	6	=NN_400V+4-AC5	S	=NN_400V+1N2/5.2	
	=NN_400V+1N2/5.3	=NN_400V+3-AC5.1	PE	GNYE	=NN_400V+4-AC5	PE	=NN_400V+1N2/5.3	

	Datum	Ime i prezime	Potpis
Odg. projektant	4/7/2018		
Projektant			
Kontrola			

Investitor/Objekat/Mesto ugradnje
JP "ELEKTROPRIVREDA SRBIJE" OGRANAK RB KOLUBARA LAZAREVAC
ELEKTROPROJEKAT MEDJUTRANSPORTERA SUP-2'

delta inženjering www.deltainzenjering.rs

Naziv crteza : POVEZIVANJE KABLOVA
Lokacija : KABL_POV

Revizija br.
Crtez br. 05/18-3.2-TRP-E-00

= IZV
+ KABL_POV

Dijagram povezivanja

Naziv kabla	Tip kabla	Broj provodnika	Poprecni presek	Duzina kabla	Funkcija kabla
W58	YSLCY-JZ	25	1	10	UKLJUCENJE KLIME =NN_400V+4-AC1

Namena kabla	Stranica /lokacija	Od	Prikljucak	Provodnik	Do	Prikljucak	Stranica/ lokacija	Namena kabla
UKLJUCENJE KLIME =NN_400V+4-AC1	=NN_400V+1N2/12.1	+1N2-X3	3	1	+1S1-X3	5	=NN_400V+1N2/12.1	UKLJUCENJE KLIME =NN_400V+4-AC1
UKLJUCENJE KLIME =NN_400V+4-AC2	=NN_400V+1N2/12.2	+1N2-X3	4	2	+1S1-X3	6	=NN_400V+1N2/12.2	UKLJUCENJE KLIME =NN_400V+4-AC2
UKLJUCENJE KLIME =NN_400V+4-AC3	=NN_400V+1N2/12.4	+1N2-X3	5	3	+1S1-X3	7	=NN_400V+1N2/12.4	UKLJUCENJE KLIME =NN_400V+4-AC3
=	=NN_400V+1N2/12.5	+1N2-X3	6	4	+1S1-X3	8	=NN_400V+1N2/12.5	=
UKLJUCENJE KLIME =NN_400V+4-AC5	=NN_400V+1N2/12.6	+1N2-X3	7	5	+1S1-X3	9	=NN_400V+1N2/12.6	UKLJUCENJE KLIME =NN_400V+4-AC5
UKLJUCENJE OTKOCNIKA =NN_400V+4-Y1,Y2	=NN_400V+1N2/13.1	+1N2-X3	8	6	+1S1-X3	10	=NN_400V+1N2/13.1	UKLJUCENJE OTKOCNIKA =NN_400V+4-Y1,Y2
UKLJUCENJE GREJACA =NN_400V+4-H1	=NN_400V+1N2/13.2	+1N2-X3	9	7	+1S1-X3	11	=NN_400V+1N2/13.2	UKLJUCENJE GREJACA =NN_400V+4-H1
UKLJUCENJE GREJACA =NN_400V+4-H2	=NN_400V+1N2/13.4	+1N2-X3	10	8	+1S1-X3	12	=NN_400V+1N2/13.4	UKLJUCENJE GREJACA =NN_400V+4-H2
REZERVA	=NN_400V+1N2/13.5	+1N2-X3	11	9	+1S1-X3	13	=NN_400V+1N2/13.5	REZERVA
=	=NN_400V+1N2/13.6	+1N2-X3	12	10	+1S1-X3	14	=NN_400V+1N2/13.6	=
UKLJUCENJE GREJACA REDUKTORA	=NN_400V+1N2/14.1	+1N2-X3	13	11	+1S1-X3	15	=NN_400V+1N2/14.1	UKLJUCENJE GREJACA REDUKTORA =NN_400V+4-H5
UKLJUCENJE GREJACA REDUKTORA	=NN_400V+1N2/14.2	+1N2-X3	14	12	+1S1-X3	16	=NN_400V+1N2/14.2	UKLJUCENJE GREJACA REDUKTORA =NN_400V+4-H6
REZERVA	=NN_400V+1N2/14.4	+1N2-X3	15	13	+1S1-X3	17	=NN_400V+1N2/14.4	REZERVA
=	=NN_400V+1N2/14.5	+1N2-X3	16	14	+1S1-X3	18	=NN_400V+1N2/14.5	=
UKLJUCENJE MOTORA PODMAZIVANJA	=NN_400V+1N2/15.1	+1N2-X3	17	15	+1S1-X3	19	=NN_400V+1N2/15.1	UKLJUCENJE MOTORA PODMAZIVANJA GORNJEG POG. BUBNJA =NN_400V+4-M6
UKLJUCENJE MOTORA PODMAZIVANJA	=NN_400V+1N2/15.2	+1N2-X3	18	16	+1S1-X3	20	=NN_400V+1N2/15.2	UKLJUCENJE MOTORA PODMAZIVANJA ZATEZNOG BUBNJA =NN_400V+4-M7
REZERVA	=NN_400V+1N2/15.4	+1N2-X3	19	17	+1S1-X3	21	=NN_400V+1N2/15.4	REZERVA OPCIJA
UKLJUCENJE 400VAC	=NN_400V+1N2/15.5	+1N2-X3	20	18	+1S1-X3	22	=NN_400V+1N2/15.5	UKLJUCENJE 400VAC REZERVA =NN_400V+4-K18

	Datum	Ime i prezime	Potpis
Odg. projektant	5/12/2018		
Projektant			
Kontrola			

Investitor/Objekat/Mesto ugradnje
JP "ELEKTROPRIVREDA SRBIJE" OGRANAK RB KOLUBARA LAZAREVAC
ELEKTROPROJEKAT MEDJUTRANSPORTERA SUP-2'

delta inženjering www.deltainzenjering.rs

Naziv crteza : POVEZIVANJE KABLOVA
Lokacija : KABL_POV
Revizija br.
Crtez br. 05/18-3.2-TRP-E-00
= IZV
+ KABL_POV

Dijagram povezivanja

Naziv kabla	Tip kabla	Broj provodnika	Poprecni presek	Duzina kabla	Funkcija kabla
W59	EpN50-Y	4	2.5	90	

Namena kabla	Stranica /lokacija	Od	Prikljucak	Provodnik	Do	Prikljucak	Stranica/ lokacija	Namena kabla
	=NN_400V+1N2/8.1	+1N2-X1	38	BK	=NN_400V+4-Y1	U1	=NN_400V+1N2/8.1	OTKOCNIK =NN_400V+4-Y1 MOTORA M1 GORNJI LEVI
OTKOCNIK =NN_400V+4-Y1	=NN_400V+1N2/8.2	+1N2-X1	40	BN	=NN_400V+4-Y1	W1	=NN_400V+1N2/8.1	
=	=NN_400V+1N2/8.1	+1N2-X1	39	BU	=NN_400V+4-Y1	V1	=NN_400V+1N2/8.1	=
	=NN_400V+1N2/8.2	+1N2-PE	22	GNYE	=NN_400V+4-Y1	PE	=NN_400V+1N2/8.1	=

	Datum	Ime i prezime	Potpis
Odg. projektant	5/29/2018		
Projektant			
Kontrola			

Investitor/Objekat/Mesto ugradnje
JP "ELEKTROPRIVREDA SRBIJE" OGRANAK RB KOLUBARA LAZAREVAC
ELEKTROPROJEKAT MEDJUTRANSPORTERA SUP-2'

delta inženjering www.deltainzenjering.rs

Naziv crteza : POVEZIVANJE KABLOVA
Lokacija : KABL_POV
Revizija br.
Crtez br. 05/18-3.2-TRP-E-00
= IZV
+ KABL_POV
Page 58
Page 541

Dijagram povezivanja

Naziv kabla	Tip kabla	Broj provodnika	Poprecni presek	Duzina kabla	Funkcija kabla
W60	EpN50-Y	4	2.5	90	OTKOCNIK =NN_400V+4-Y1 MOTORA M1 GORNJI LEVI

Namena kabla	Stranica /lokacija	Od	Prikljucak	Provodnik	Do	Prikljucak	Stranica/ lokacija	Namena kabla
OTKOCNIK =NN_400V+4-Y1	=NN_400V+1N2/8.3	+1N2-X1	41	BK	=NN_400V+4-Y2	U1	=NN_400V+1N2/8.4	OTKOCNIK =NN_400V+4-Y2 MOTORA M2 GORNJI DESNI
OTKOCNIK =NN_400V+4-Y2	=NN_400V+1N2/8.4	+1N2-X1	43	BN	=NN_400V+4-Y2	W1	=NN_400V+1N2/8.4	
=	=NN_400V+1N2/8.4	+1N2-X1	42	BU	=NN_400V+4-Y2	V1	=NN_400V+1N2/8.4	=
	=NN_400V+1N2/8.4	+1N2-PE	23	GNYE	=NN_400V+4-Y2	PE	=NN_400V+1N2/8.4	=

	Datum	Ime i prezime	Potpis
Odg. projektant	5/29/2018		
Projektant			
Kontrola			

Investitor/Objekat/Mesto ugradnje
JP "ELEKTROPRIVREDA SRBIJE" OGRANAK RB KOLUBARA LAZAREVAC
ELEKTROPROJEKAT MEDJUTRANSPORTERA SUP-2'

delta inženjering www.deltainzenjering.rs

Naziv crteza : POVEZIVANJE KABLOVA
Lokacija : KABL_POV
Revizija br.
Crtez br. 05/18-3.2-TRP-E-00
= IZV
+ KABL_POV
Page 59
Page 541

Dijagram povezivanja

Naziv kabla	Tip kabla	Broj provodnika	Poprecni presek	Duzina kabla	Funkcija kabla
W63	EpN50-Y	3	2.5	90	

Namena kabla	Stranica /lokacija	Od	Prikljucak	Provodnik	Do	Prikljucak	Stranica/ lokacija	Namena kabla
	=NN_400V+1N2/9.1	+1N2-X2	1	BN	+4-M1-XM	1HE1	=NN_400V+1N2/9.1	
	=NN_400V+1N2/9.2	+1N2-N	17	BU	+4-M1-XM	2HE2	=NN_400V+1N2/9.2	GREJACI =NN_400V+4-D I -N
	=NN_400V+1N2/9.2	+1N2-PE	26	GNYE	+4-M1-XM	PE	=NN_400V+1N2/9.2	MOTORA M1 GORNJI LEVI

	Datum	Ime i prezime	Potpis
Odg. projektant	5/29/2018		
Projektant			
Kontrola			

Investitor/Objekat/Mesto ugradnje
JP "ELEKTROPRIVREDA SRBIJE" OGRANAK RB KOLUBARA LAZAREVAC
ELEKTROPROJEKAT MEDJUTRANSPORTERA SUP-2'

delta inženjering www.deltainzenjering.rs

Naziv crteza : POVEZIVANJE KABLOVA
Lokacija : KABL_POV

Revizija br.
Crtez br. 05/18-3.2-TRP-E-00

= IZV
+ KABL_POV

Dijagram povezivanja

Naziv kabla	Tip kabla	Broj provodnika	Poprecni presek	Duzina kabla	Funkcija kabla
W64	EpN50-Y	3	2.5	90	GREJACI =NN_400V+4-D I -N MOTORA M1 GORNJI LEVI

Namena kabla	Stranica /lokacija	Od	Prikljucak	Provodnik	Do	Prikljucak	Stranica/ lokacija	Namena kabla
GREJACI =NN_400V+4-D I -N	=NN_400V+1N2/9.3	+1N2-X2	2	BN	+4-M2-XM	1HE1	=NN_400V+1N2/9.3	GREJACI =NN_400V+4-D I -N MOTORA M1 GORNJI LEVI
	=NN_400V+1N2/9.4	+1N2-N	18	BU	+4-M2-XM	2HE2	=NN_400V+1N2/9.4	GREJACI =NN_400V+4-D I -N MOTORA M2 GORNJI DESNI
	=NN_400V+1N2/9.4	+1N2-PE	27	GNYE	+4-M2-XM	PE	=NN_400V+1N2/9.4	

	Datum	Ime i prezime	Potpis
Odg. projektant	5/29/2018		
Projektant			
Kontrola			

Investitor/Objekat/Mesto ugradnje
JP "ELEKTROPRIVREDA SRBIJE" OGRANAK RB KOLUBARA LAZAREVAC
ELEKTROPROJEKAT MEDJUTRANSPORTERA SUP-2'

delta inženjering www.deltainzenjering.rs

Naziv crteza : POVEZIVANJE KABLOVA
Lokacija : KABL_POV
Revizija br.
Crtez br. 05/18-3.2-TRP-E-00
= IZV
+ KABL_POV
Page 63
Page 541

Dijagram povezivanja

Naziv kabla	Tip kabla	Broj provodnika	Poprecni presek	Duzina kabla	Funkcija kabla
W67	EpN50-Y	5	2.5	90	

Namena kabla	Stranica /lokacija	Od	Prikljucak	Provodnik	Do	Prikljucak	Stranica/ lokacija	Namena kabla
	=NN_400V+1N2/10.0	+1N2-X1	50	BK	=NN_400V+4-H5	L1	=NN_400V+1N2/10.0	
GREJAC REDUKTORA =NN_400V+4-H5	=NN_400V+1N2/10.1	+1N2-X1	52	BN	=NN_400V+4-H5	L3	=NN_400V+1N2/10.1	
	=NN_400V+1N2/10.1	+1N2-N	21	BU	=NN_400V+4-H5	N	=NN_400V+1N2/10.1	
	=NN_400V+1N2/10.1	+1N2-PE	30	GNYE	=NN_400V+4-H5	PE	=NN_400V+1N2/10.1	
GREJAC REDUKTORA =NN_400V+4-H5	=NN_400V+1N2/10.1	+1N2-X1	51	GY	=NN_400V+4-H5	L2	=NN_400V+1N2/10.1	GREJAC REDUKTORA =NN_400V+4-H5 MOTORA M1 GORNJI LEVI

	Datum	Ime i prezime	Potpis
Odg. projektant	5/29/2018		
Projektant			
Kontrola			

Investitor/Objekat/Mesto ugradnje
JP "ELEKTROPRIVREDA SRBIJE" OGRANAK RB KOLUBARA LAZAREVAC
ELEKTROPROJEKAT MEDJUTRANSPORTERA SUP-2'

delta inženjering www.deltainzenjering.rs

Naziv crteza : POVEZIVANJE KABLOVA
Lokacija : KABL_POV
Revizija br.
Crtez br. 05/18-3.2-TRP-E-00
= IZV
+ KABL_POV
Page 66
Page 541

Dijagram povezivanja

Naziv kabla	Tip kabla	Broj provodnika	Poprecni presek	Duzina kabla	Funkcija kabla
W68	EpN50-Y	5	2.5	90	GREJAC REDUKTORA =NN_400V+4-H5 MOTORA M1 GORNJI LEVI

Namena kabla	Stranica /lokacija	Od	Prikljucak	Provodnik	Do	Prikljucak	Stranica/ lokacija	Namena kabla
GREJAC REDUKTORA =NN_400V+4-H5	=NN_400V+1N2/10.3	+1N2-X1	53	BK	=NN_400V+4-H6	L1	=NN_400V+1N2/10.3	
GREJAC REDUKTORA =NN_400V+4-H6	=NN_400V+1N2/10.3	+1N2-X1	55	BN	=NN_400V+4-H6	L3	=NN_400V+1N2/10.3	
	=NN_400V+1N2/10.3	+1N2-N	22	BU	=NN_400V+4-H6	N	=NN_400V+1N2/10.3	
	=NN_400V+1N2/10.4	+1N2-PE	31	GNYE	=NN_400V+4-H6	PE	=NN_400V+1N2/10.4	
GREJAC REDUKTORA =NN_400V+4-H6	=NN_400V+1N2/10.3	+1N2-X1	54	GY	=NN_400V+4-H6	L2	=NN_400V+1N2/10.3	GREJAC REDUKTORA =NN_400V+4-H6 MOTORA M2 GORNJI DESNI

	Datum	Ime i prezime	Potpis
Odg. projektant	5/29/2018		
Projektant			
Kontrola			

Investitor/Objekat/Mesto ugradnje
JP "ELEKTROPRIVREDA SRBIJE" OGRANAK RB KOLUBARA LAZAREVAC
ELEKTROPROJEKAT MEDJUTRANSPORTERA SUP-2'

delta inženjering www.deltainzenjering.rs

Naziv crteza : POVEZIVANJE KABLOVA
Lokacija : KABL_POV
Revizija br.
Crtez br. 05/18-3.2-TRP-E-00
= IZV
+ KABL_POV
Page 67
Page 541

Dijagram povezivanja

Naziv kabla	Tip kabla	Broj provodnika	Poprecni presek	Duzina kabla	Funkcija kabla
W72	EpN50-Y	4	1.5	22	

Namena kabla	Stranica /lokacija	Od	Prikljucak	Provodnik	Do	Prikljucak	Stranica/ lokacija	Namena kabla
	=NN_400V+1N2/11.0	+1N2-X1	62	BK	=NN_400V+4-M6	U1	=NN_400V+1N2/11.0	
PODMAZIVANJE GORNJEG POGONSKOG	=NN_400V+1N2/11.1	+1N2-X1	64	BN	=NN_400V+4-M6	W1	=NN_400V+1N2/11.0	
	=NN_400V+1N2/11.1	+1N2-X1	63	BU	=NN_400V+4-M6	V1	=NN_400V+1N2/11.0	
	=NN_400V+1N2/11.1	+1N2-PE	34	GNYE	=NN_400V+4-M6	PE	=NN_400V+1N2/11.0	

	Datum	Ime i prezime	Potpis
Odg. projektant	4/7/2018		
Projektant			
Kontrola			

Investitor/Objekat/Mesto ugradnje
JP "ELEKTROPRIVREDA SRBIJE" OGRANAK RB KOLUBARA LAZAREVAC
ELEKTROPROJEKAT MEDJUTRANSPORTERA SUP-2'

delta inženjering www.deltainzenjering.rs

Naziv crteza : POVEZIVANJE KABLOVA
Lokacija : KABL_POV
Revizija br.
Crtez br. 05/18-3.2-TRP-E-00
= IZV
+ KABL_POV
Page 70
Page 541

Dijagram povezivanja

Naziv kabla	Tip kabla	Broj provodnika	Poprecni presek	Duzina kabla	Funkcija kabla
W73	EpN50-Y	4	1.5	22	PODMAZIVANJE GORNJEG POGONSKOG BUBNJA

Namena kabla	Stranica /lokacija	Od	Prikljucak	Provodnik	Do	Prikljucak	Stranica/ lokacija	Namena kabla
PODMAZIVANJE GORNJEG POGONSKOG	=NN_400V+1N2/11.3	+1N2-X1	65	BK	=NN_400V+4-M7	U1	=NN_400V+1N2/11.3	
PODMAZIVANJE ZATEZNOG	=NN_400V+1N2/11.3	+1N2-X1	67	BN	=NN_400V+4-M7	W1	=NN_400V+1N2/11.3	
=	=NN_400V+1N2/11.3	+1N2-X1	66	BU	=NN_400V+4-M7	V1	=NN_400V+1N2/11.3	
	=NN_400V+1N2/11.3	+1N2-PE	35	GNYE	=NN_400V+4-M7	PE	=NN_400V+1N2/11.3	

	Datum	Ime i prezime	Potpis
Odg. projektant	4/7/2018		
Projektant			
Kontrola			

Investitor/Objekat/Mesto ugradnje
JP "ELEKTROPRIVREDA SRBIJE" OGRANAK RB KOLUBARA LAZAREVAC
ELEKTROPROJEKAT MEDJUTRANSPORTERA SUP-2'

delta inženjering www.deltainzenjering.rs

Naziv crteza : POVEZIVANJE KABLOVA
Lokacija : KABL_POV
Revizija br.
Crtez br. 05/18-3.2-TRP-E-00
= IZV
+ KABL_POV
Page 71
Page 541

Dijagram povezivanja

Naziv kabla	Tip kabla	Broj provodnika	Poprecni presek	Duzina kabla	Funkcija kabla
W76	H07RN-F	4	4	5	

Namena kabla	Stranica /lokacija	Od	Prikljucak	Provodnik	Do	Prikljucak	Stranica/ lokacija	Namena kabla
	=NN_400V+1N3/2.1	+1N3-X1	19	BK	+1S2-X1	1	=NN_400V+1N3/2.1	
	=NN_400V+1N3/2.2	+1N3-PE	37	GNYE	=U_24V+1S2-UPS	PE1	=NN_400V+1N3/2.2	UPS 230VAC
UPS 230VAC	=NN_400V+1N3/2.2	+1N3-N	25	GY	+1S2-X1	N	=NN_400V+1N3/2.2	=

	Datum	Ime i prezime	Potpis
Odg. projektant	4/7/2018		
Projektant			
Kontrola			

Investitor/Objekat/Mesto ugradnje
JP "ELEKTROPRIVREDA SRBIJE" OGRANAK RB KOLUBARA LAZAREVAC
ELEKTROPROJEKAT MEDJUTRANSPORTERA SUP-2'

delta inženjering www.deltainzenjering.rs

Naziv crteza :
POVEZIVANJE KABLOVA

Lokacija :
KABL_POV

Revizija br.

= IZV
+ KABL_POV

Crtez br. 05/18-3.2-TRP-E-00

Dijagram povezivanja

Naziv kabla	Tip kabla	Broj provodnika	Poprecni presek	Duzina kabla	Funkcija kabla
W77	H07RN-F	4	4	5	UPS 230VAC

Namena kabla	Stranica /lokacija	Od	Prikljucak	Provodnik	Do	Prikljucak	Stranica/ lokacija	Namena kabla
UPS 230VAC	=NN_400V+1N3/2.3	+1N3-X_UPS	1	BK	+1S2-X_UPS	1	=NN_400V+1N3/2.1	
PRENAPONSKA ZASTITA	=NN_400V+1N3/2.3	+1N3-X_UPS	2	GY	+1S2-X_UPS	2	=NN_400V+1N3/2.2	UPS 230VAC

Dijagram povezivanja

Naziv kabla	Tip kabla	Broj provodnika	Poprecni presek	Duzina kabla	Funkcija kabla
W78	H07RN-F	3	2.5	10	

Namena kabla	Stranica /lokacija	Od	Prikljucak	Provodnik	Do	Prikljucak	Stranica/ lokacija	Namena kabla
	=NN_400V+1N3/3.0	+1N3-X3.2	1	BN	+1S1-X0	1	=NN_400V+1N3/3.0	
NAPAJANJE ISPRAVLJACA 24V	=NN_400V+1N3/3.1	+1N3-X3.2	2	BU	+1S1-X0	2	=NN_400V+1N3/3.1	NAPAJANJE ISPRAVLJACA 24V
	=NN_400V+1N3/3.1	+1N3-PE	42	GNYE	+1S1-PE	1	=NN_400V+1N3/3.1	DIGITALNI ULAZI/IZLAZI

	Datum	Ime i prezime	Potpis
Odg. projektant	4/7/2018		
Projektant			
Kontrola			

Investitor/Objekat/Mesto ugradnje
JP "ELEKTROPRIVREDA SRBIJE" OGRANAK RB KOLUBARA LAZAREVAC
ELEKTROPROJEKAT MEDJUTRANSPORTERA SUP-2'

delta inženjering www.deltainzenjering.rs

Naziv crteza : POVEZIVANJE KABLOVA
Lokacija : KABL_POV

Revizija br.
Crtez br. 05/18-3.2-TRP-E-00

= IZV
+ KABL_POV

Dijagram povezivanja

Naziv kabla	Tip kabla	Broj provodnika	Poprecni presek	Duzina kabla	Funkcija kabla
W79	H07RN-F	3	2.5	10	NAPAJANJE ISPRAVLJACA 24V DIGITALNI ULAZI/IZLAZI

Namena kabla	Stranica /lokacija	Od	Prikljucak	Provodnik	Do	Prikljucak	Stranica/ lokacija	Namena kabla
NAPAJANJE ISPRAVLJACA 24V	=NN_400V+1N3/3.3	+1N3-X3.2	3	BN	+1S1-X0	3	=NN_400V+1N3/3.3	NAPAJANJE ISPRAVLJACA 24V DIGITALNI ULAZI/IZLAZI NAPAJANJE ISPRAVLJACA 24V PLC I DVA SWITCH-A
NAPAJANJE ISPRAVLJACA 24V	=NN_400V+1N3/3.3	+1N3-X3.2	4	BU	+1S1-X0	4	=NN_400V+1N3/3.3	
	=NN_400V+1N3/3.3	+1N3-PE	43	GNYE	+1S1-PE	2	=NN_400V+1N3/3.3	

Dijagram povezivanja

Naziv kabla	Tip kabla	Broj provodnika	Poprecni presek	Duzina kabla	Funkcija kabla
W80	H07RN-F	3	2.5	10	NAPAJANJE ISPRAVLJACA 24V PLC I DVA SWITCH-A

Namena kabla	Stranica /lokacija	Od	Prikljucak	Provodnik	Do	Prikljucak	Stranica/ lokacija	Namena kabla
NAPAJANJE ISPRAVLJACA 24V	=NN_400V+1N3/3.5	+1N3-X3.2	5	BN	+1S1-X0	5	=NN_400V+1N3/3.5	NAPAJANJE ISPRAVLJACA 24V PLC I DVA SWITCH-A
NAPAJANJE ISPRAVLJACA 24V	=NN_400V+1N3/3.5	+1N3-X3.2	6	BU	+1S1-X0	6	=NN_400V+1N3/3.5	NAPAJANJE ISPRAVLJACA 24V FREKVENTNI REGULATORI
	=NN_400V+1N3/3.5	+1N3-PE	44	GNYE	+1S1-PE	3	=NN_400V+1N3/3.5	

	Datum	Ime i prezime	Potpis
Odg. projektant	4/7/2018		
Projektant			
Kontrola			

Investitor/Objekat/Mesto ugradnje
JP "ELEKTROPRIVREDA SRBIJE" OGRANAK RB KOLUBARA LAZAREVAC
ELEKTROPROJEKAT MEDJUTRANSPORTERA SUP-2'

delta inženjering www.deltainzenjering.rs

Naziv crteza : POVEZIVANJE KABLOVA
Lokacija : KABL_POV
Revizija br.
Crtez br. 05/18-3.2-TRP-E-00
= IZV
+ KABL_POV
Page 77
Page 541

Dijagram povezivanja

Naziv kabla	Tip kabla	Broj provodnika	Poprecni presek	Duzina kabla	Funkcija kabla
W81	H07RN-F	3	2.5	10	NAPAJANJE ISPRAVLJACA 24V FREKVENTNI REGULATORI

Namena kabla	Stranica /lokacija	Od	Prikljucak	Provodnik	Do	Prikljucak	Stranica/ lokacija	Namena kabla
NAPAJANJE ISPRAVLJACA 24V	=NN_400V+1N3/3.7	+1H3-X3	1	BN	+1N3-X3.2	7	=NN_400V+1N3/3.7	NAPAJANJE ISPRAVLJACA 24V FREKVENTNI REGULATORI
NAPAJANJE MOTORNOG	=NN_400V+1N3/3.7	+1H3-X3	2	BU	+1N3-X3.2	8	=NN_400V+1N3/3.7	NAPAJANJE MOTORNOG POGONA
	=NN_400V+1N3/3.8	+1H3-PE	1	GNYE	+1N3-PE	45	=NN_400V+1N3/3.8	SN PREKIDACA

	Datum	Ime i prezime	Potpis
Odg. projektant	4/7/2018		
Projektant			
Kontrola			

Investitor/Objekat/Mesto ugradnje
JP "ELEKTROPRIVREDA SRBIJE" OGRANAK RB KOLUBARA LAZAREVAC
ELEKTROPROJEKAT MEDJUTRANSPORTERA SUP-2'

delta inženjering www.deltainzenjering.rs

Naziv crteza : POVEZIVANJE KABLOVA
Lokacija : KABL_POV
Revizija br.
Crtez br. 05/18-3.2-TRP-E-00
= IZV
+ KABL_POV
Page 78
Page 541

Dijagram povezivanja

Naziv kabla	Tip kabla	Broj provodnika	Poprecni presek	Duzina kabla	Funkcija kabla
W82	H07RN-F	3	2.5	18	

Namena kabla	Stranica /lokacija	Od	Prikljucak	Provodnik	Do	Prikljucak	Stranica/ lokacija	Namena kabla
	=NN_400V+1N3/4.0	+1H2-X3	3	BN	+1N3-X3.2	9	=NN_400V+1N3/4.0	
KOMANDNI NAPON 230VAC	=NN_400V+1N3/4.1	+1H2-X3	4	BU	+1N3-X3.2	10	=NN_400V+1N3/4.1	KOMANDNI NAPON 230VAC ZA +1H2
	=NN_400V+1N3/4.1	+1H2-PE	2	GNYE	+1N3-PE	46	=NN_400V+1N3/4.1	

	Datum	Ime i prezime	Potpis
Odg. projektant	4/7/2018		
Projektant			
Kontrola			

Investitor/Objekat/Mesto ugradnje
JP "ELEKTROPRIVREDA SRBIJE" OGRANAK RB KOLUBARA LAZAREVAC
ELEKTROPROJEKAT MEDJUTRANSPORTERA SUP-2'

delta inženjering www.deltainzenjering.rs

Naziv crteza : POVEZIVANJE KABLOVA
Lokacija : KABL_POV
Revizija br.
Crtez br. 05/18-3.2-TRP-E-00
= IZV
+ KABL_POV
Page 79
Page 541

Dijagram povezivanja

Naziv kabla	Tip kabla	Broj provodnika	Poprecni presek	Duzina kabla	Funkcija kabla
W83	EpN50-Y	3	2.5	90	KOMANDNI NAPON 230VAC ZA +1H2

Namena kabla	Stranica /lokacija	Od	Prikljucak	Provodnik	Do	Prikljucak	Stranica/ lokacija	Namena kabla
KOMANDNI NAPON 230VAC	=NN_400V+1N3/4.3	+1N3-X3.2	11	BN	+4S1-X0	1	=NN_400V+1N3/4.3	KOMANDNI NAPON 230VAC ZA +1H2
NAPAJANJE DISTRIBUIRANIH	=NN_400V+1N3/4.3	+1N3-X3.2	12	BU	+4S1-X0	2	=NN_400V+1N3/4.3	NAPAJANJE DISTRIBUIRANIH JEDINICA PLC-A
	=NN_400V+1N3/4.3	+1N3-PE	47	GNYE	+4S1-PE	1	=NN_400V+1N3/4.3	

	Datum	Ime i prezime	Potpis
Odg. projektant	5/29/2018		
Projektant			
Kontrola			

Investitor/Objekat/Mesto ugradnje
JP "ELEKTROPRIVREDA SRBIJE" OGRANAK RB KOLUBARA LAZAREVAC
ELEKTROPROJEKAT MEDJUTRANSPORTERA SUP-2'

delta inženjering www.deltainzenjering.rs

Naziv crteza :
POVEZIVANJE KABLOVA

Lokacija :
KABL_POV

Revizija br.

= IZV
+ KABL_POV

Crtez br. 05/18-3.2-TRP-E-00

Page 80
Page 541

Dijagram povezivanja

Naziv kabla	Tip kabla	Broj provodnika	Poprecni presek	Duzina kabla	Funkcija kabla
W85	EpN50-Y	3	2.5	90	REZERVA

Namena kabla	Stranica /lokacija	Od	Prikljucak	Provodnik	Do	Prikljucak	Stranica/ lokacija	Namena kabla
REZERVA	=NN_400V+1N3/4.7	+1N3-X3.2	15	BN	+3P1-X1	1	=NN_400V+1N3/4.7	REZERVA
NAPAJANJE DISTRIBUIRANIH	=NN_400V+1N3/4.7	+1N3-X3.2	16	BU	+3P1-X1	2	=NN_400V+1N3/4.7	NAPAJANJE DISTRIBUIRANIH
	=NN_400V+1N3/4.8	+1N3-PE	49	GNYE	+3P1-PE	1	=NN_400V+1N3/4.8	JEDINICA PLC-A KABINA

	Datum	Ime i prezime	Potpis
Odg. projektant	5/29/2018		
Projektant			
Kontrola			

Investitor/Objekat/Mesto ugradnje
JP "ELEKTROPRIVREDA SRBIJE" OGRANAK RB KOLUBARA LAZAREVAC
ELEKTROPROJEKAT MEDJUTRANSPORTERA SUP-2'

delta inženjering www.deltainzenjering.rs

Naziv crteza :
POVEZIVANJE KABLOVA

Lokacija :
KABL_POV

Revizija br.

= IZV
+ KABL_POV

Crtez br. 05/18-3.2-TRP-E-00

Dijagram povezivanja

Naziv kabla	Tip kabla	Broj provodnika	Poprecni presek	Duzina kabla	Funkcija kabla
W86	EpN50-Y	3	2.5	13	

Namena kabla	Stranica /lokacija	Od	Prikljucak	Provodnik	Do	Prikljucak	Stranica/ lokacija	Namena kabla
	=NN_400V+1N3/5.0	+1N3-X3.2	17	BN	=NN_690V+2N1-X307	1	=NN_690V+2N1/2.1	DOVOD 230VAC UPS =
KOMANDNI NAPON 230VAC	=NN_400V+1N3/5.1	+1N3-X3.2	18	BU	=NN_690V+2N1-X307	2	=NN_690V+2N1/2.1	
	=NN_400V+1N3/5.1	+1N3-PE	50	GNYE	=NN_690V+2N1-X307	3	=NN_690V+2N1/2.1	=

	Datum	Ime i prezime	Potpis
Odg. projektant	4/7/2018		
Projektant			
Kontrola			

Investitor/Objekat/Mesto ugradnje
JP "ELEKTROPRIVREDA SRBIJE" OGRANAK RB KOLUBARA LAZAREVAC
ELEKTROPROJEKAT MEDJUTRANSPORTERA SUP-2'

delta inženjering www.deltainzenjering.rs

Naziv crteza : POVEZIVANJE KABLOVA
Lokacija : KABL_POV
Revizija br.
Crtez br. 05/18-3.2-TRP-E-00
= IZV
+ KABL_POV

Dijagram povezivanja

Naziv kabla	Tip kabla	Broj provodnika	Poprecni presek	Duzina kabla	Funkcija kabla
W87	EpN50-Y	3	2.5	13	KOMANDNI NAPON 230VAC FREKVENTNI REGULATOR 1

Namena kabla	Stranica /lokacija	Od	Prikljucak	Provodnik	Do	Prikljucak	Stranica/ lokacija	Namena kabla
KOMANDNI NAPON 230VAC	=NN_400V+1N3/5.3	+1N3-X3.2	19	BN	=NN_690V+2N2-X307	1	=NN_690V+2N2/2.1	DOVOD 230VAC UPS =
KOMANDNI NAPON 230VAC	=NN_400V+1N3/5.3	+1N3-X3.2	20	BU	=NN_690V+2N2-X307	2	=NN_690V+2N2/2.1	
	=NN_400V+1N3/5.3	+1N3-PE	51	GNYE	=NN_690V+2N2-X307	3	=NN_690V+2N2/2.1	=

	Datum	Ime i prezime	Potpis
Odg. projektant	4/7/2018		
Projektant			
Kontrola			

Investitor/Objekat/Mesto ugradnje
JP "ELEKTROPRIVREDA SRBIJE" OGRANAK RB KOLUBARA LAZAREVAC
ELEKTROPROJEKAT MEDJUTRANSPORTERA SUP-2'

delta inženjering www.deltainzenjering.rs

Naziv crteza :
POVEZIVANJE KABLOVA

Lokacija :
KABL_POV

Revizija br.

= IZV
+ KABL_POV

Crtez br. 05/18-3.2-TRP-E-00

Dijagram povezivanja

Naziv kabla	Tip kabla	Broj provodnika	Poprecni presek	Duzina kabla	Funkcija kabla
W90	H07RN-F	3	2.5	13	

Namena kabla	Stranica /lokacija	Od	Prikljucak	Provodnik	Do	Prikljucak	Stranica/ lokacija	Namena kabla
	=NN_400V+1N3/6.0	+1N3-X3.2	25	BN	+1S2-X3	1	=NN_400V+1N3/6.0	
NAPAJANJE KOMUNIKACIONE	=NN_400V+1N3/6.1	+1N3-X3.2	26	BU	+1S2-X3	2	=NN_400V+1N3/6.1	NAPAJANJE KOMUNIKACIONE OPREME +1S2
	=NN_400V+1N3/6.1	+1N3-PE	54	GNYE	+1S2-PE1	1	=NN_400V+1N3/6.1	

	Datum	Ime i prezime	Potpis
Odg. projektant	4/7/2018		
Projektant			
Kontrola			

Investitor/Objekat/Mesto ugradnje
JP "ELEKTROPRIVREDA SRBIJE" OGRANAK RB KOLUBARA LAZAREVAC
ELEKTROPROJEKAT MEDJUTRANSPORTERA SUP-2'

delta inženjering www.deltainzenjering.rs

Naziv crteza : POVEZIVANJE KABLOVA
Lokacija : KABL_POV
Revizija br.
Crtez br. 05/18-3.2-TRP-E-00
= IZV
+ KABL_POV
Page 87
Page 541

Dijagram povezivanja

Naziv kabla	Tip kabla	Broj provodnika	Poprecni presek	Duzina kabla	Funkcija kabla
W91	H07RN-F	3	2.5	13	NAPAJANJE KONTROLNIK IZOLACIJE =NN_400V+1N3-FA1

Namena kabla	Stranica /lokacija	Od	Prikljucak	Provodnik	Do	Prikljucak	Stranica/ lokacija	Namena kabla
NAPAJANJE KONTROLNIK	=NN_400V+1N3/6.5	+1N1-X3	9	BN	+1N3-X3.2	27	=NN_400V+1N3/6.5	NAPAJANJE KONTROLNIK IZOLACIJE =NN_400V+1N3-FA1
NAPAJANJE KONTROLNIK	=NN_400V+1N3/6.5	+1N1-X3	10	BU	+1N3-X3.2	28	=NN_400V+1N3/6.5	NAPAJANJE KONTROLNIK IZOLACIJE =NN_400V+1N1-FA1

	Datum	Ime i prezime	Potpis
Odg. projektant	4/7/2018		
Projektant			
Kontrola			

Investitor/Objekat/Mesto ugradnje
JP "ELEKTROPRIVREDA SRBIJE" OGRANAK RB KOLUBARA LAZAREVAC
ELEKTROPROJEKAT MEDJUTRANSPORTERA SUP-2'

delta inženjering www.deltainzenjering.rs

Naziv crteza : POVEZIVANJE KABLOVA
Lokacija : KABL_POV
Revizija br.
Crtez br. 05/18-3.2-TRP-E-00
= IZV
+ KABL_POV
Page 88
Page 541

Dijagram povezivanja

Naziv kabla	Tip kabla	Broj provodnika	Poprecni presek	Duzina kabla	Funkcija kabla
W92	YSLCY-JZ	5	1.5	5	

Namena kabla	Stranica /lokacija	Od	Prikljucak	Provodnik	Do	Prikljucak	Stranica/ lokacija	Namena kabla
	=NN_400V+1N3/7.1	+1N3-X3.2	29	BK	+1S1-X3	23	=NN_400V+1N3/7.1	
BLOKADA ZA SLEDECI	=NN_400V+1N3/7.3	+1N3-X3.2	31	BN	+1S1-X3	27	=NN_400V+1N3/7.3	BLOKADA ZA SLEDECI TRANSPORTER
=	=NN_400V+1N3/7.2	+1N3-X3.2	30	BU	+1S1-X3	25	=NN_400V+1N3/7.2	=
=	=NN_400V+1N3/7.4	+1N3-X3.2	32	GNYE	+1S1-X3	29	=NN_400V+1N3/7.4	=

	Datum	Ime i prezime	Potpis
Odg. projektant	4/7/2018		
Projektant			
Kontrola			

Investitor/Objekat/Mesto ugradnje
JP "ELEKTROPRIVREDA SRBIJE" OGRANAK RB KOLUBARA LAZAREVAC
ELEKTROPROJEKAT MEDJUTRANSPORTERA SUP-2'

delta inženjering www.deltainzenjering.rs

Naziv crteza : POVEZIVANJE KABLOVA
Lokacija : KABL_POV
Revizija br.
Crtez br. 05/18-3.2-TRP-E-00
= IZV
+ KABL_POV
Page 89
Page 541

Dijagram povezivanja

Naziv kabla	Tip kabla	Broj provodnika	Poprecni presek	Duzina kabla	Funkcija kabla
W93	EpN50-Y	5	1.5	90	

Namena kabla	Stranica /lokacija	Od	Prikljucak	Provodnik	Do	Prikljucak	Stranica/ lokacija	Namena kabla
	=NN_400V+1N3/7.1	+1S1-X3	24	BK	+4K4-X2	1	=NN_400V+1N3/7.1	
BLOKADA ZA SLEDECI	=NN_400V+1N3/7.3	+1S1-X3	28	BN	+4K4-X2	3	=NN_400V+1N3/7.3	BLOKADA ZA SLEDECI TRANSPORTER
=	=NN_400V+1N3/7.2	+1S1-X3	26	BU	+4K4-X2	2	=NN_400V+1N3/7.2	=
=	=NN_400V+1N3/7.4	+1S1-X3	30	GY	+4K4-X2	4	=NN_400V+1N3/7.4	=

	Datum	Ime i prezime	Potpis
Odg. projektant	5/29/2018		
Projektant			
Kontrola			

Investitor/Objekat/Mesto ugradnje
JP "ELEKTROPRIVREDA SRBIJE" OGRANAK RB KOLUBARA LAZAREVAC
ELEKTROPROJEKAT MEDJUTRANSPORTERA SUP-2'

delta inženjering www.deltainzenjering.rs

Naziv crteza : POVEZIVANJE KABLOVA
Lokacija : KABL_POV
Revizija br.
Crtez br. 05/18-3.2-TRP-E-00
= IZV
+ KABL_POV
Page 90
Page 541

Dijagram povezivanja

Naziv kabla	Tip kabla	Broj provodnika	Poprecni presek	Duzina kabla	Funkcija kabla
W96	EpN50-Y	5	2.5	80	

Namena kabla	Stranica /lokacija	Od	Prikljucak	Provodnik	Do	Prikljucak	Stranica/ lokacija	Namena kabla
	=NN_400V+1N3/9.1	+1N3-X1	20	BK	+4-X1	1	=NN_400V+1N3/9.1	
RADNO OSVETLJENJE	=NN_400V+1N3/9.2	+1N3-X1	22	BN	+4-X1	3	=NN_400V+1N3/9.2	RADNO OSVETLJENJE
	=NN_400V+1N3/9.2	+1N3-N	26	BU	+4-X1	4	=NN_400V+1N3/9.2	=
	=NN_400V+1N3/9.2	+1N3-PE	57	GNYE	+4-X1	PE	=NN_400V+1N3/9.2	=
RADNO OSVETLJENJE	=NN_400V+1N3/9.2	+1N3-X1	21	GY	+4-X1	2	=NN_400V+1N3/9.2	=

	Datum	Ime i prezime	Potpis
Odg. projektant	5/29/2018		
Projektant			
Kontrola			

Investitor/Objekat/Mesto ugradnje
JP "ELEKTROPRIVREDA SRBIJE" OGRANAK RB KOLUBARA LAZAREVAC
ELEKTROPROJEKAT MEDJUTRANSPORTERA SUP-2'

delta inženjering www.deltainzenjering.rs

Naziv crteza :
POVEZIVANJE KABLOVA

Lokacija :
KABL_POV

Revizija br.

= IZV
+ KABL_POV

Crtez br. 05/18-3.2-TRP-E-00

Dijagram povezivanja

Naziv kabla	Tip kabla	Broj provodnika	Poprecni presek	Duzina kabla	Funkcija kabla
W97	EpN50-Y	5	2.5	80	RADNO OSVETLJENJE

Namena kabla	Stranica /lokacija	Od	Prikljucak	Provodnik	Do	Prikljucak	Stranica/ lokacija	Namena kabla
RADNO OSVETLJENJE	=NN_400V+1N3/9.3	+1N3-X1	23	BK	+4-X2	1	=NN_400V+1N3/9.3	RADNO OSVETLJENJE
OPSTE OSVETLJENJE POGONSKE	=NN_400V+1N3/9.4	+1N3-X1	25	BN	+4-X2	3	=NN_400V+1N3/9.4	OPSTE OSVETLJENJE POGONSKE
	=NN_400V+1N3/9.4	+1N3-N	27	BU	+4-X2	4	=NN_400V+1N3/9.4	STANICE =
	=NN_400V+1N3/9.4	+1N3-PE	58	GNYE	+4-X2	PE	=NN_400V+1N3/9.4	=
OPSTE OSVETLJENJE POGONSKE	=NN_400V+1N3/9.4	+1N3-X1	24	GY	+4-X2	2	=NN_400V+1N3/9.4	=

	Datum	Ime i prezime	Potpis
Odg. projektant	5/29/2018		
Projektant			
Kontrola			

Investitor/Objekat/Mesto ugradnje
JP "ELEKTROPRIVREDA SRBIJE" OGRANAK RB KOLUBARA LAZAREVAC
ELEKTROPROJEKAT MEDJUTRANSPORTERA SUP-2'

delta inženjering www.deltainzenjering.rs

Naziv crteza :
POVEZIVANJE KABLOVA

Lokacija :
KABL_POV

Revizija br.

= IZV
+ KABL_POV

Crtez br. 05/18-3.2-TRP-E-00

Dijagram povezivanja

Naziv kabla	Tip kabla	Broj provodnika	Poprecni presek	Duzina kabla	Funkcija kabla
W98	EpN50-Y	4	35	80	NAPAJANJE ZA VT1/VT2

Namena kabla	Stranica /lokacija	Od	Prikljucak	Provodnik	Do	Prikljucak	Stranica/ lokacija	Namena kabla
NAPAJANJE ZA VT1/VT2	=NN_400V+1N3/1.8	+1N3-X1	7	BK	+4K3-X0	1	=NN_400V+4K3/1.1	
OPSTE OSVETLJENJE DUZ TRASE	=NN_400V+1N3/1.8	+1N3-X1	9	BN	+4K3-X0	3	=NN_400V+4K3/1.1	
=	=NN_400V+1N3/1.8	+1N3-X1	8	BU	+4K3-X0	2	=NN_400V+4K3/1.1	
	=NN_400V+1N3/1.8	+1N3-N	28	GNYE	+4K3-X0	N	=NN_400V+4K3/1.2	

Dijagram povezivanja

Naziv kabla	Tip kabla	Broj provodnika	Poprecni presek	Duzina kabla	Funkcija kabla
W99	EpN50-Y	3	1.5	165	OPSTE OSVETLJENJE POGONSKE STANICE

Namena kabla	Stranica /lokacija	Od	Prikljucak	Provodnik	Do	Prikljucak	Stranica/ lokacija	Namena kabla
OPSTE OSVETLJENJE POGONSKE	=NN_400V+1N3/9.6	+1N3-X1	26	BN	+4-X3	1	=NN_400V+1N3/9.6	OPSTE OSVETLJENJE POGONSKE
NUZNO OSVETLJENJE	=NN_400V+1N3/9.6	+1N3-N	29	BU	+4-X3	2	=NN_400V+1N3/9.6	STANICE NUZNO OSVETLJENJE
	=NN_400V+1N3/9.7	+1N3-PE	60	GNYE	+4-X3	PE	=NN_400V+1N3/9.7	=

	Datum	Ime i prezime	Potpis
Odg. projektant	4/7/2018		
Projektant			
Kontrola			

Investitor/Objekat/Mesto ugradnje
JP "ELEKTROPRIVREDA SRBIJE" OGRANAK RB KOLUBARA LAZAREVAC
ELEKTROPROJEKAT MEDJUTRANSPORTERA SUP-2'

delta inženjering www.deltainzenjering.rs

Naziv crteza : POVEZIVANJE KABLOVA
Lokacija : KABL_POV
Revizija br.
Crtez br. 05/18-3.2-TRP-E-00
= IZV
+ KABL_POV
Page 96
Page 541

Dijagram povezivanja

Naziv kabla	Tip kabla	Broj provodnika	Poprecni presek	Duzina kabla	Funkcija kabla
W100	EpN50-Y	5	4	15	

Namena kabla	Stranica /lokacija	Od	Prikljucak	Provodnik	Do	Prikljucak	Stranica/ lokacija	Namena kabla
	=NN_400V+1N3/10.0	+1N3-X1	28	BK	+1K1-X1	1	=NN_400V+1N3/10.0	
OPSTA POTROSNJA	=NN_400V+1N3/10.1	+1N3-X1	30	BN	+1K1-X1	3	=NN_400V+1N3/10.1	OPSTA POTROSNJA
	=NN_400V+1N3/10.1	+1N3-N	30	BU	+1K1-X1	N	=NN_400V+1N3/10.1	ELEKTRO PROSTORIJA 1
	=NN_400V+1N3/10.1	+1N3-PE	61	GNYE	+1K1-X1	PE	=NN_400V+1N3/10.1	=
OPSTA POTROSNJA	=NN_400V+1N3/10.1	+1N3-X1	29	GY	+1K1-X1	2	=NN_400V+1N3/10.1	=

	Datum	Ime i prezime	Potpis
Odg. projektant	4/7/2018		
Projektant			
Kontrola			

Investitor/Objekat/Mesto ugradnje
JP "ELEKTROPRIVREDA SRBIJE" OGRANAK RB KOLUBARA LAZAREVAC
ELEKTROPROJEKAT MEDJUTRANSPORTERA SUP-2'

delta inženjering www.deltainzenjering.rs

Naziv crteza :
POVEZIVANJE KABLOVA

Lokacija :
KABL_POV

Revizija br.

= IZV
+ KABL_POV

Crtez br. 05/18-3.2-TRP-E-00

Dijagram povezivanja

Naziv kabla	Tip kabla	Broj provodnika	Poprecni presek	Duzina kabla	Funkcija kabla
W101	EpN50-Y	5	4	15	OPSTA POTROSNJA ELEKTRO PROSTORIJA 1

Namena kabla	Stranica /lokacija	Od	Prikljucak	Provodnik	Do	Prikljucak	Stranica/ lokacija	Namena kabla
OPSTA POTROSNJA	=NN_400V+1N3/10.2	+1N3-X1	31	BK	+2K1-X1	1	=NN_400V+1N3/10.2	OPSTA POTROSNJA ELEKTRO PROSTORIJA 1
OPSTA POTROSNJA	=NN_400V+1N3/10.3	+1N3-X1	33	BN	+2K1-X1	3	=NN_400V+1N3/10.3	OPSTA POTROSNJA ELEKTRO PROSTORIJA 2
	=NN_400V+1N3/10.3	+1N3-N	31	BU	+2K1-X1	N	=NN_400V+1N3/10.3	=
	=NN_400V+1N3/10.3	+1N3-PE	62	GNYE	+2K1-X1	PE	=NN_400V+1N3/10.3	=
OPSTA POTROSNJA	=NN_400V+1N3/10.3	+1N3-X1	32	GY	+2K1-X1	2	=NN_400V+1N3/10.3	=

	Datum	Ime i prezime	Potpis
Odg. projektant	4/7/2018		
Projektant			
Kontrola			

Investitor/Objekat/Mesto ugradnje
JP "ELEKTROPRIVREDA SRBIJE" OGRANAK RB KOLUBARA LAZAREVAC
ELEKTROPROJEKAT MEDJUTRANSPORTERA SUP-2'

delta inženjering www.deltainzenjering.rs

Naziv crteza : POVEZIVANJE KABLOVA
Lokacija : KABL_POV

Revizija br.
Crtez br. 05/18-3.2-TRP-E-00

= IZV
+ KABL_POV

Dijagram povezivanja

Naziv kabla	Tip kabla	Broj provodnika	Poprecni presek	Duzina kabla	Funkcija kabla
W102	EpN50-Y	5	4	90	OPSTA POTROSNJA ELEKTRO PROSTORIJA 2

Namena kabla	Stranica /lokacija	Od	Prikljucak	Provodnik	Do	Prikljucak	Stranica/ lokacija	Namena kabla
OPSTA POTROSNJA	=NN_400V+1N3/10.4	+1N3-X1	34	BK	+3K1-X1	1	=NN_400V+1N3/10.4	OPSTA POTROSNJA ELEKTRO PROSTORIJA 2
OPSTA POTROSNJA	=NN_400V+1N3/10.5	+1N3-X1	36	BN	+3K1-X1	3	=NN_400V+1N3/10.5	OPSTA POTROSNJA KABINA
	=NN_400V+1N3/10.5	+1N3-N	32	BU	+3K1-X1	N	=NN_400V+1N3/10.5	=
	=NN_400V+1N3/10.5	+1N3-PE	63	GNYE	+3K1-X1	PE	=NN_400V+1N3/10.5	=
OPSTA POTROSNJA	=NN_400V+1N3/10.5	+1N3-X1	35	GY	+3K1-X1	2	=NN_400V+1N3/10.5	=

	Datum	Ime i prezime	Potpis
Odg. projektant	5/29/2018		
Projektant			
Kontrola			

Investitor/Objekat/Mesto ugradnje
JP "ELEKTROPRIVREDA SRBIJE" OGRANAK RB KOLUBARA LAZAREVAC
ELEKTROPROJEKAT MEDJUTRANSPORTERA SUP-2'

delta inženjering www.deltainzenjering.rs

Naziv crteza : POVEZIVANJE KABLOVA
Lokacija : KABL_POV
Revizija br.
Crtez br. 05/18-3.2-TRP-E-00
= IZV
+ KABL_POV
Page 99
Page 541

Dijagram povezivanja

Naziv kabla	Tip kabla	Broj provodnika	Poprecni presek	Duzina kabla	Funkcija kabla
W103	EpN50-Y	3	2.5	90	OPSTA POTROSNJA KABINA

Namena kabla	Stranica /lokacija	Od	Prikljucak	Provodnik	Do	Prikljucak	Stranica/ lokacija	Namena kabla
OPSTA POTROSNJA	=NN_400V+1N3/10.6	+1N3-X1	37	BN	+4S1-X0	3	=NN_400V+1N3/10.6	OPSTA POTROSNJA KABINA
OPSTA POTROSNJA	=NN_400V+1N3/10.7	+1N3-N	33	BU	+4S1-X0	N	=NN_400V+1N3/10.7	OPSTA POTROSNJA +4S1
	=NN_400V+1N3/10.7	+1N3-PE	64	GNYE	+4S1-PE	2	=NN_400V+1N3/10.7	

	Datum	Ime i prezime	Potpis
Odg. projektant	5/29/2018		
Projektant			
Kontrola			

Investitor/Objekat/Mesto ugradnje
JP "ELEKTROPRIVREDA SRBIJE" OGRANAK RB KOLUBARA LAZAREVAC
ELEKTROPROJEKAT MEDJUTRANSPORTERA SUP-2'

delta inženjering www.deltainzenjering.rs

Naziv crteza : POVEZIVANJE KABLOVA
Lokacija : KABL_POV
Revizija br.
Crtez br. 05/18-3.2-TRP-E-00
= IZV
+ KABL_POV
Page 100
Page 541

Dijagram povezivanja

Naziv kabla	Tip kabla	Broj provodnika	Poprecni presek	Duzina kabla	Funkcija kabla
W105	EpN50-Y	5	2.5	90	

Namena kabla	Stranica /lokacija	Od	Prikljucak	Provodnik	Do	Prikljucak	Stranica/ lokacija	Namena kabla
	=NN_400V+1N3/11.1	+1N3-X1	39	BK	+4K4-X1	1	=NN_400V+1N3/11.1	
	=NN_400V+1N3/11.2	+1N3-N	35	BU	+4K4-N	1	=NN_400V+1N3/11.2	
	=NN_400V+1N3/11.2	+1N3-PE	66	GNYE	+4K4-PE	1	=NN_400V+1N3/11.2	

	Datum	Ime i prezime	Potpis
Odg. projektant	5/29/2018		
Projektant			
Kontrola			

Investitor/Objekat/Mesto ugradnje
JP "ELEKTROPRIVREDA SRBIJE" OGRANAK RB KOLUBARA LAZAREVAC
ELEKTROPROJEKAT MEDJUTRANSPORTERA SUP-2'

delta inženjering www.deltainzenjering.rs

Naziv crteza : POVEZIVANJE KABLOVA
Lokacija : KABL_POV

Revizija br.
Crtez br. 05/18-3.2-TRP-E-00

= IZV
+ KABL_POV

Dijagram povezivanja

Naziv kabla	Tip kabla	Broj provodnika	Poprecni presek	Duzina kabla	Funkcija kabla
W106	EpN50-Y	3	1.5	19	TRUBA NA STANICI

Namena kabla	Stranica /lokacija	Od	Prikljucak	Provodnik	Do	Prikljucak	Stranica/ lokacija	Namena kabla
TRUBA NA STANICI	=NN_400V+1N3/11.3		42	BN	=NN_400V+4-T1	x1	=NN_400V+1N3/11.3	
	=NN_400V+1N3/11.3	+1N3-N	36	BU	=NN_400V+4-T1	x2	=NN_400V+1N3/11.3	
	=NN_400V+1N3/11.2	=NN_400V+1N3-PE		GNYE	+1N3-PE	66	=NN_400V+1N3/11.3	

	Datum	Ime i prezime	Potpis
Odg. projektant	5/27/2018		
Projektant			
Kontrola			

Investitor/Objekat/Mesto ugradnje
JP "ELEKTROPRIVREDA SRBIJE" OGRANAK RB KOLUBARA LAZAREVAC
ELEKTROPROJEKAT MEDJUTRANSPORTERA SUP-2'

delta inženjering www.deltainzenjering.rs

Naziv crteza : POVEZIVANJE KABLOVA
Lokacija : KABL_POV
Revizija br.
Crtez br. 05/18-3.2-TRP-E-00
= IZV
+ KABL_POV

Dijagram povezivanja

Naziv kabla	Tip kabla	Broj provodnika	Poprecni presek	Duzina kabla	Funkcija kabla
W108	YSLCY-JZ	5	1.5	5	UKLJUCENJE OPSTEG OSVETLJENJA POGONSKE STANICE FOTOCELIJA

Namena kabla	Stranica /lokacija	Od	Prikljucak	Provodnik	Do	Prikljucak	Stranica/ lokacija	Namena kabla
UKLJUCENJE OPSTEG OSVETLJENJA	=NN_400V+1N3/14.2	+1N3-X3	3	BK	+1S1-X3	36	=NN_400V+1N3/14.2	UKLJUCENJE OPSTEG OSVETLJENJA POGONSKE STANICE
UKLJUCENJE OPSTEG OSVETLJENJA	=NN_400V+1N3/14.3	+1N3-X3	4	BU	+1S1-X3	37	=NN_400V+1N3/14.3	UKLJUCENJE OPSTEG OSVETLJENJA POGONSKE STANICE

	Datum	Ime i prezime	Potpis
Odg. projektant	4/7/2018		
Projektant			
Kontrola			

Investitor/Objekat/Mesto ugradnje
JP "ELEKTROPRIVREDA SRBIJE" OGRANAK RB KOLUBARA LAZAREVAC
ELEKTROPROJEKAT MEDJUTRANSPORTERA SUP-2'

delta inženjering www.deltainzenjering.rs

Naziv crteza : POVEZIVANJE KABLOVA
Lokacija : KABL_POV
Revizija br.
Crtez br. 05/18-3.2-TRP-E-00
= IZV
+ KABL_POV
Page 105
Page 541

Dijagram povezivanja

Naziv kabla	Tip kabla	Broj provodnika	Poprecni presek	Duzina kabla	Funkcija kabla
W109	EpN50-Y	3	1	23	FOTOCELIJA NAPAJANJE 230VAC

Namena kabla	Stranica /lokacija	Od	Prikljucak	Provodnik	Do	Prikljucak	Stranica/ lokacija	Namena kabla
FOTOCELIJA NAPAJANJE 230VAC	=NN_400V+1N3/14.7	+1N3-X3	5	BK	=NN_400V+1N3-4-B71	x2	=NN_400V+1N3/14.7	
=	=NN_400V+1N3/14.7	+1N3-X3	6	BU	=NN_400V+1N3-4-B71	x1	=NN_400V+1N3/14.7	

	Datum	Ime i prezime	Potpis
Odg. projektant	4/7/2018		
Projektant			
Kontrola			

Investitor/Objekat/Mesto ugradnje
JP "ELEKTROPRIVREDA SRBIJE" OGRANAK RB KOLUBARA LAZAREVAC
ELEKTROPROJEKAT MEDJUTRANSPORTERA SUP-2'

delta inženjering www.deltainzenjering.rs

Naziv crteza : POVEZIVANJE KABLOVA
Lokacija : KABL_POV

Revizija br.
Crtez br. 05/18-3.2-TRP-E-00

= IZV
+ KABL_POV

Dijagram povezivanja

Naziv kabla	Tip kabla	Broj provodnika	Poprecni presek	Duzina kabla	Funkcija kabla
W110	EpN50-Y	3	1.5	5	UTICNICA

Namena kabla	Stranica /lokacija	Od	Prikljucak	Provodnik	Do	Prikljucak	Stranica/ lokacija	Namena kabla
UTICNICA	=NN_400V+4K3/1.6	+4K3-X1	1	BN	=NN_400V+5-L1	L	=NN_400V+4K3/1.6	OSVETLJENJE DUZ TRASE
OSVETLJENJE DUZ TRASE	=NN_400V+4K3/1.6	+4K3-N	3	BU	=NN_400V+5-L1	N	=NN_400V+4K3/1.6	=
	=NN_400V+4K3/1.7	+4K3-PE	3	GNYE	=NN_400V+5-L1	PE	=NN_400V+4K3/1.6	=

	Datum	Ime i prezime	Potpis
Odg. projektant	4/7/2018		
Projektant			
Kontrola			

Investitor/Objekat/Mesto ugradnje
JP "ELEKTROPRIVREDA SRBIJE" OGRANAK RB KOLUBARA LAZAREVAC
ELEKTROPROJEKAT MEDJUTRANSPORTERA SUP-2'

delta inženjering www.deltainzenjering.rs

Naziv crteza : POVEZIVANJE KABLOVA
Lokacija : KABL_POV
Revizija br.
Crtez br. 05/18-3.2-TRP-E-00
= IZV
+ KABL_POV

Dijagram povezivanja

Naziv kabla	Tip kabla	Broj provodnika	Poprecni presek	Duzina kabla	Funkcija kabla
W111	EpN50-Y	3	1.5	15	

Namena kabla	Stranica /lokacija	Od	Prikljucak	Provodnik	Do	Prikljucak	Stranica/ lokacija	Namena kabla
	=U_24V+1S1/2.1	+2N1-X4	1	BN	+1S1-X4.0	1	=U_24V+1S1/2.1	
NAPAJANJE 24VDC FREKVENTNI	=U_24V+1S1/2.1	+2N1-X4	2	BU	+1S1-X4.0	2	=U_24V+1S1/2.1	NAPAJANJE 24VDC FREKVENTNI REGULATOR 1
=	=U_24V+1S1/2.2	+2N1-X4	PE	GNYE	+1S1-PE1	1	=U_24V+1S1/2.2	

	Datum	Ime i prezime	Potpis
Odg. projektant	4/7/2018		
Projektant			
Kontrola			

Investitor/Objekat/Mesto ugradnje
JP "ELEKTROPRIVREDA SRBIJE" OGRANAK RB KOLUBARA LAZAREVAC
ELEKTROPROJEKAT MEDJUTRANSPORTERA SUP-2'

delta inženjering www.deltainzenjering.rs

Naziv crteza : POVEZIVANJE KABLOVA

Lokacija : KABL_POV

Revizija br.

= IZV
+ KABL_POV

Crtez br. 05/18-3.2-TRP-E-00

Dijagram povezivanja

Naziv kabla	Tip kabla	Broj provodnika	Poprecni presek	Duzina kabla	Funkcija kabla
W112	EpN50-Y	3	1.5	15	NAPAJANJE 24VDC FREKVENTNI REGULATOR 1

Namena kabla	Stranica /lokacija	Od	Prikljucak	Provodnik	Do	Prikljucak	Stranica/ lokacija	Namena kabla
NAPAJANJE 24VDC FREKVENTNI	=U_24V+1S1/2.3	+2N2-X4	1	BN	+1S1-X4.0	3	=U_24V+1S1/2.3	NAPAJANJE 24VDC FREKVENTNI REGULATOR 1
NAPAJANJE 24VDC FREKVENTNI	=U_24V+1S1/2.4	+2N2-X4	2	BU	+1S1-X4.0	4	=U_24V+1S1/2.4	NAPAJANJE 24VDC FREKVENTNI REGULATOR 2
=	=U_24V+1S1/2.4	+2N2-X4	PE	GNYE	+1S1-PE1	1	=U_24V+1S1/2.4	

	Datum	Ime i prezime	Potpis
Odg. projektant	4/7/2018		
Projektant			
Kontrola			

Investitor/Objekat/Mesto ugradnje
JP "ELEKTROPRIVREDA SRBIJE" OGRANAK RB KOLUBARA LAZAREVAC
ELEKTROPROJEKAT MEDJUTRANSPORTERA SUP-2'

delta inženjering www.deltainzenjering.rs

Naziv crteza : POVEZIVANJE KABLOVA
Lokacija : KABL_POV
Revizija br.
Crtez br. 05/18-3.2-TRP-E-00
= IZV
+ KABL_POV
Page 109
Page 541

Dijagram povezivanja

Naziv kabla	Tip kabla	Broj provodnika	Poprecni presek	Duzina kabla	Funkcija kabla
W115	H07RN-F	3	1.5	10	

Namena kabla	Stranica /lokacija	Od	Prikljucak	Provodnik	Do	Prikljucak	Stranica/ lokacija	Namena kabla
	=U_24V+1S1/3.1	+1H3-X4	1	BN	+1S1-X4.0	9	=U_24V+1S1/3.1	
NAPAJANJE 24VDC SIPROTEC	=U_24V+1S1/3.2	+1H3-X4	2	BU	+1S1-X4.0	10	=U_24V+1S1/3.2	NAPAJANJE 24VDC SIPROTEC
=	=U_24V+1S1/3.2	+1H3-X4	PE	GNYE	+1S1-PE1	1	=U_24V+1S1/3.2	

	Datum	Ime i prezime	Potpis
Odg. projektant	4/7/2018		
Projektant			
Kontrola			

Investitor/Objekat/Mesto ugradnje
JP "ELEKTROPRIVREDA SRBIJE" OGRANAK RB KOLUBARA LAZAREVAC
ELEKTROPROJEKAT MEDJUTRANSPORTERA SUP-2'

delta inženjering www.deltainzenjering.rs

Naziv crteza : POVEZIVANJE KABLOVA
Lokacija : KABL_POV

Revizija br.
Crtez br. 05/18-3.2-TRP-E-00

= IZV
+ KABL_POV

Dijagram povezivanja

Naziv kabla	Tip kabla	Broj provodnika	Poprecni presek	Duzina kabla	Funkcija kabla
W116	YSLCY-JZ	25	1	10	

Namena kabla	Stranica /lokacija	Od	Prikljucak	Provodnik	Do	Prikljucak	Stranica/ lokacija	Namena kabla
	=U_24V+1S1/7.0	+1N1-X4.1	+	1	+1S1-X4.1	+	=U_24V+1S1/7.0	
	=U_24V+1S1/7.0	+1N1-X4.1	-	2	+1S1-X4.1	-	=U_24V+1S1/7.0	
	=U_24V+1S1/7.2	+1N1-X4.1	1	3	+1S1-X4.1	1	=U_24V+1S1/7.2	
	=U_24V+1S1/7.2	+1N1-X4.1	2	4	+1S1-X4.1	2	=U_24V+1S1/7.2	
	=U_24V+1S1/7.3	+1N1-X4.1	3	5	+1S1-X4.1	3	=U_24V+1S1/7.3	
	=U_24V+1S1/7.4	+1N1-X4.1	4	6	+1S1-X4.1	4	=U_24V+1S1/7.4	
	=U_24V+1S1/7.5	+1N1-X4.1	5	7	+1S1-X4.1	5	=U_24V+1S1/7.5	
	=U_24V+1S1/7.6	+1N1-X4.1	6	8	+1S1-X4.1	6	=U_24V+1S1/7.6	
	=U_24V+1S1/7.7	+1N1-X4.1	25	9	+1S1-X4.1	7	=U_24V+1S1/7.7	
	=U_24V+1S1/7.8	+1N1-X4.1	26	10	+1S1-X4.1	8	=U_24V+1S1/7.8	
	=U_24V+1S1/8.2	+1N1-X4.1	9	11	+1S1-X4.1	9	=U_24V+1S1/8.2	
	=U_24V+1S1/8.2	+1N1-X4.1	10	12	+1S1-X4.1	10	=U_24V+1S1/8.2	
	=U_24V+1S1/8.3	+1N1-X4.1	11	13	+1S1-X4.1	11	=U_24V+1S1/8.3	
	=U_24V+1S1/8.4	+1N1-X4.1	12	14	+1S1-X4.1	12	=U_24V+1S1/8.4	
	=U_24V+1S1/8.5	+1N1-X4.1	13	15	+1S1-X4.1	13	=U_24V+1S1/8.5	
	=U_24V+1S1/8.6	+1N1-X4.1	14	16	+1S1-X4.1	14	=U_24V+1S1/8.6	
	=U_24V+1S1/8.7	+1N1-X4.1	15	17	+1S1-X4.1	15	=U_24V+1S1/8.7	
	=U_24V+1S1/8.8	+1N1-X4.1	16	18	+1S1-X4.1	16	=U_24V+1S1/8.8	

Dijagram povezivanja

Naziv kabla	Tip kabla	Broj provodnika	Poprecni presek	Duzina kabla	Funkcija kabla
W117	OLFLEX CLASSIC	12	1.5	10	

Namena kabla	Stranica /lokacija	Od	Prikljucak	Provodnik	Do	Prikljucak	Stranica/ lokacija	Namena kabla
	=U_24V+1S1/9.2	+1N1-X4.1	17	1	+1S1-X4.1	17	=U_24V+1S1/9.2	
	=U_24V+1S1/9.2	+1N1-X4.1	18	2	+1S1-X4.1	18	=U_24V+1S1/9.2	
	=U_24V+1S1/9.3	+1N1-X4.1	19	3	+1S1-X4.1	19	=U_24V+1S1/9.3	
	=U_24V+1S1/9.4	+1N1-X4.1	20	4	+1S1-X4.1	20	=U_24V+1S1/9.4	
	=U_24V+1S1/9.5	+1N1-X4.1	21	5	+1S1-X4.1	21	=U_24V+1S1/9.5	
	=U_24V+1S1/9.6	+1N1-X4.1	22	6	+1S1-X4.1	22	=U_24V+1S1/9.6	
	=U_24V+1S1/9.7	+1N1-X4.1	23	7	+1S1-X4.1	23	=U_24V+1S1/9.7	
	=U_24V+1S1/9.8	+1N1-X4.1	24	8	+1S1-X4.1	24	=U_24V+1S1/9.8	

	Datum	Ime i prezime	Potpis
Odg. projektant	4/7/2018		
Projektant			
Kontrola			

Investitor/Objekat/Mesto ugradnje
JP "ELEKTROPRIVREDA SRBIJE" OGRANAK RB KOLUBARA LAZAREVAC
ELEKTROPROJEKAT MEDJUTRANSPORTERA SUP-2'

delta inženjering www.deltainzenjering.rs

Naziv crteza : POVEZIVANJE KABLOVA
Lokacija : KABL_POV
Revizija br.
Crtez br. 05/18-3.2-TRP-E-00
= IZV
+ KABL_POV
Page 114
Page 541

Dijagram povezivanja

Naziv kabla	Tip kabla	Broj provodnika	Poprecni presek	Duzina kabla	Funkcija kabla
W118	YSLCY-JZ	25	1	10	

Namena kabla	Stranica /lokacija	Od	Prikljucak	Provodnik	Do	Prikljucak	Stranica/ lokacija	Namena kabla
	=U_24V+1S1/10.0	+1N2-X4.2	+	1	+1S1-X4.2	+	=U_24V+1S1/10.0	
	=U_24V+1S1/10.0	+1N2-X4.2	-	2	+1S1-X4.2	-	=U_24V+1S1/10.0	
	=U_24V+1S1/10.2	+1N2-X4.2	1	3	+1S1-X4.2	1	=U_24V+1S1/10.2	
	=U_24V+1S1/10.2	+1N2-X4.2	2	4	+1S1-X4.2	2	=U_24V+1S1/10.2	
	=U_24V+1S1/10.3	+1N2-X4.2	3	5	+1S1-X4.2	3	=U_24V+1S1/10.3	
	=U_24V+1S1/10.4	+1N2-X4.2	4	6	+1S1-X4.2	4	=U_24V+1S1/10.4	
	=U_24V+1S1/10.5	+1N2-X4.2	5	7	+1S1-X4.2	5	=U_24V+1S1/10.5	
	=U_24V+1S1/10.6	+1N2-X4.2	6	8	+1S1-X4.2	6	=U_24V+1S1/10.6	
	=U_24V+1S1/10.7	+1N2-X4.2	7	9	+1S1-X4.2	7	=U_24V+1S1/10.7	
	=U_24V+1S1/10.8	+1N2-X4.2	8	10	+1S1-X4.2	8	=U_24V+1S1/10.8	
	=U_24V+1S1/11.2	+1N2-X4.2	9	11	+1S1-X4.2	9	=U_24V+1S1/11.2	
	=U_24V+1S1/11.2	+1N2-X4.2	10	12	+1S1-X4.2	10	=U_24V+1S1/11.2	
	=U_24V+1S1/11.3	+1N2-X4.2	11	13	+1S1-X4.2	11	=U_24V+1S1/11.3	
	=U_24V+1S1/11.4	+1N2-X4.2	12	14	+1S1-X4.2	12	=U_24V+1S1/11.4	
	=U_24V+1S1/11.5	+1N2-X4.2	13	15	+1S1-X4.2	13	=U_24V+1S1/11.5	
	=U_24V+1S1/11.6	+1N2-X4.2	14	16	+1S1-X4.2	14	=U_24V+1S1/11.6	
	=U_24V+1S1/11.7	+1N2-X4.2	15	17	+1S1-X4.2	15	=U_24V+1S1/11.7	
	=U_24V+1S1/11.8	+1N2-X4.2	16	18	+1S1-X4.2	16	=U_24V+1S1/11.8	

	Datum	Ime i prezime	Potpis
Odg. projektant	4/7/2018		
Projektant			
Kontrola			

Investitor/Objekat/Mesto ugradnje
JP "ELEKTROPRIVREDA SRBIJE" OGRANAK RB KOLUBARA LAZAREVAC
ELEKTROPROJEKAT MEDJUTRANSPORTERA SUP-2'

delta inženjering www.deltainzenjering.rs

Naziv crteza : POVEZIVANJE KABLOVA
Lokacija : KABL_POV
Revizija br.
Crtez br. 05/18-3.2-TRP-E-00
= IZV
+ KABL_POV

Dijagram povezivanja

Naziv kabla	Tip kabla	Broj provodnika	Poprecni presek	Duzina kabla	Funkcija kabla
W119	YSLCY-JZ	25	1	10	

Namena kabla	Stranica /lokacija	Od	Prikljucak	Provodnik	Do	Prikljucak	Stranica/ lokacija	Namena kabla
	=U_24V+1S1/12.2	+1N2-X4.2	17	1	+1S1-X4.2	17	=U_24V+1S1/12.2	
	=U_24V+1S1/12.2	+1N2-X4.2	18	2	+1S1-X4.2	18	=U_24V+1S1/12.2	
	=U_24V+1S1/12.3	+1N2-X4.2	19	3	+1S1-X4.2	19	=U_24V+1S1/12.3	
	=U_24V+1S1/12.4	+1N2-X4.2	20	4	+1S1-X4.2	20	=U_24V+1S1/12.4	
	=U_24V+1S1/12.5	+1N2-X4.2	21	5	+1S1-X4.2	21	=U_24V+1S1/12.5	
	=U_24V+1S1/12.6	+1N2-X4.2	22	6	+1S1-X4.2	22	=U_24V+1S1/12.6	
	=U_24V+1S1/12.7	+1N2-X4.2	23	7	+1S1-X4.2	23	=U_24V+1S1/12.7	
	=U_24V+1S1/12.8	+1N2-X4.2	24	8	+1S1-X4.2	24	=U_24V+1S1/12.8	
	=U_24V+1S1/13.2	+1N2-X4.2	25	9	+1S1-X4.2	25	=U_24V+1S1/13.2	
	=U_24V+1S1/13.2	+1N2-X4.2	26	10	+1S1-X4.2	26	=U_24V+1S1/13.2	
	=U_24V+1S1/13.3	+1N2-X4.2	27	11	+1S1-X4.2	27	=U_24V+1S1/13.3	
	=U_24V+1S1/13.4	+1N2-X4.2	28	12	+1S1-X4.2	28	=U_24V+1S1/13.4	
	=U_24V+1S1/13.5	+1N2-X4.2	29	13	+1S1-X4.2	29	=U_24V+1S1/13.5	
	=U_24V+1S1/13.6	+1N2-X4.2	30	14	+1S1-X4.2	30	=U_24V+1S1/13.6	
	=U_24V+1S1/13.7	+1N2-X4.2	31	15	+1S1-X4.2	31	=U_24V+1S1/13.7	
	=U_24V+1S1/13.8	+1N2-X4.2	32	16	+1S1-X4.2	32	=U_24V+1S1/13.8	

	Datum	Ime i prezime	Potpis
Odg. projektant	4/7/2018		
Projektant			
Kontrola			

Investitor/Objekat/Mesto ugradnje
JP "ELEKTROPRIVREDA SRBIJE" OGRANAK RB KOLUBARA LAZAREVAC
ELEKTROPROJEKAT MEDJUTRANSPORTERA SUP-2'

delta inženjering www.deltainzenjering.rs

Naziv crteza : POVEZIVANJE KABLOVA
Lokacija : KABL_POV
Revizija br.
Crtez br. 05/18-3.2-TRP-E-00
= IZV
+ KABL_POV

Dijagram povezivanja

Naziv kabla	Tip kabla	Broj provodnika	Poprecni presek	Duzina kabla	Funkcija kabla
W120	YSLCY-JZ	25	1	10	

Namena kabla	Stranica /lokacija	Od	Prikljucak	Provodnik	Do	Prikljucak	Stranica/ lokacija	Namena kabla
	=U_24V+1S1/14.0	+1N2-X4.3	+	1	+1S1-X4.3	+	=U_24V+1S1/14.0	
	=U_24V+1S1/14.0	+1N2-X4.3	-	2	+1S1-X4.3	-	=U_24V+1S1/14.0	
	=U_24V+1S1/14.2	+1N2-X4.3	1	3	+1S1-X4.3	1	=U_24V+1S1/14.2	
	=U_24V+1S1/14.2	+1N2-X4.3	2	4	+1S1-X4.3	2	=U_24V+1S1/14.2	
	=U_24V+1S1/14.3	+1N2-X4.3	3	5	+1S1-X4.3	3	=U_24V+1S1/14.3	
	=U_24V+1S1/14.4	+1N2-X4.3	4	6	+1S1-X4.3	4	=U_24V+1S1/14.4	
	=U_24V+1S1/14.5	+1N2-X4.3	5	7	+1S1-X4.3	5	=U_24V+1S1/14.5	
	=U_24V+1S1/14.6	+1N2-X4.3	6	8	+1S1-X4.3	6	=U_24V+1S1/14.6	
	=U_24V+1S1/14.7	+1N2-X4.3	7	9	+1S1-X4.3	7	=U_24V+1S1/14.7	
	=U_24V+1S1/14.8	+1N2-X4.3	8	10	+1S1-X4.3	8	=U_24V+1S1/14.8	
	=U_24V+1S1/15.2	+1N2-X4.3	9	11	+1S1-X4.3	9	=U_24V+1S1/15.2	
	=U_24V+1S1/15.2	+1N2-X4.3	10	12	+1S1-X4.3	10	=U_24V+1S1/15.2	
	=U_24V+1S1/15.3	+1N2-X4.3	11	13	+1S1-X4.3	11	=U_24V+1S1/15.3	
	=U_24V+1S1/15.4	+1N2-X4.3	12	14	+1S1-X4.3	12	=U_24V+1S1/15.4	

	Datum	Ime i prezime	Potpis
Odg. projektant	4/7/2018		
Projektant			
Kontrola			

Investitor/Objekat/Mesto ugradnje
JP "ELEKTROPRIVREDA SRBIJE" OGRANAK RB KOLUBARA LAZAREVAC
ELEKTROPROJEKAT MEDJUTRANSPORTERA SUP-2'

delta inženjering www.deltainzenjering.rs

Naziv crteza : POVEZIVANJE KABLOVA
Lokacija : KABL_POV
Revizija br.
Crtez br. 05/18-3.2-TRP-E-00
= IZV
+ KABL_POV

Dijagram povezivanja

Naziv kabla	Tip kabla	Broj provodnika	Poprecni presek	Duzina kabla	Funkcija kabla
W121	YSLCY-JZ	25	1	5	

Namena kabla	Stranica /lokacija	Od	Prikljucak	Provodnik	Do	Prikljucak	Stranica/ lokacija	Namena kabla
	=U_24V+1S1/16.0	+1N3-X4.3	+	1	+1S1-X4.3	+	=U_24V+1S1/16.0	
	=U_24V+1S1/16.0	+1N3-X4.3	-	2	+1S1-X4.3	-	=U_24V+1S1/16.0	
	=U_24V+1S1/16.2	+1N3-X4.3	1	3	+1S1-X4.3	17	=U_24V+1S1/16.2	
	=U_24V+1S1/16.2	+1N3-X4.3	2	4	+1S1-X4.3	18	=U_24V+1S1/16.2	
	=U_24V+1S1/16.3	+1N3-X4.3	3	5	+1S1-X4.3	19	=U_24V+1S1/16.3	
	=U_24V+1S1/16.4	+1N3-X4.3	4	6	+1S1-X4.3	20	=U_24V+1S1/16.4	
	=U_24V+1S1/16.5	+1N3-X4.3	5	7	+1S1-X4.3	21	=U_24V+1S1/16.5	
	=U_24V+1S1/16.6	+1N3-X4.3	6	8	+1S1-X4.3	22	=U_24V+1S1/16.6	
	=U_24V+1S1/16.7	+1N3-X4.3	7	9	+1S1-X4.3	23	=U_24V+1S1/16.7	
	=U_24V+1S1/16.8	+1N3-X4.3	8	10	+1S1-X4.3	24	=U_24V+1S1/16.8	
	=U_24V+1S1/17.2	+1N3-X4.3	9	11	+1S1-X4.3	25	=U_24V+1S1/17.2	
	=U_24V+1S1/17.2	+1N3-X4.3	10	12	+1S1-X4.3	26	=U_24V+1S1/17.2	
	=U_24V+1S1/17.3	+1N3-X4.3	11	13	+1S1-X4.3	27	=U_24V+1S1/17.3	
	=U_24V+1S1/17.4	+1N3-X4.3	12	14	+1S1-X4.3	28	=U_24V+1S1/17.4	
	=U_24V+1S1/17.5	+1N3-X4.3	13	15	+1S1-X4.3	29	=U_24V+1S1/17.5	
	=U_24V+1S1/17.6	+1N3-X4.3	14	16	+1S1-X4.3	30	=U_24V+1S1/17.6	
	=U_24V+1S1/17.7	+1N3-X4.3	15	17	+1S1-X4.3	31	=U_24V+1S1/17.7	
	=U_24V+1S1/17.8	+1N3-X4.3	16	18	+1S1-X4.3	32	=U_24V+1S1/17.8	

Dijagram povezivanja

Naziv kabla	Tip kabla	Broj provodnika	Poprecni presek	Duzina kabla	Funkcija kabla
W122	YSLCY-JZ	25	1	5	

Namena kabla	Stranica /lokacija	Od	Prikljucak	Provodnik	Do	Prikljucak	Stranica/ lokacija	Namena kabla
	=U_24V+1S1/18.0	+1N3-X4.4	+	1	+1S1-X4.4	+	=U_24V+1S1/18.0	
	=U_24V+1S1/18.0	+1N3-X4.4	-	2	+1S1-X4.4	-	=U_24V+1S1/18.0	
	=U_24V+1S1/18.2	+1N3-X4.4	1	3	+1S1-X4.4	1	=U_24V+1S1/18.2	
	=U_24V+1S1/18.2	+1N3-X4.4	2	4	+1S1-X4.4	2	=U_24V+1S1/18.2	
	=U_24V+1S1/18.3	+1N3-X4.4	3	5	+1S1-X4.4	3	=U_24V+1S1/18.3	
	=U_24V+1S1/18.4	+1N3-X4.4	4	6	+1S1-X4.4	4	=U_24V+1S1/18.4	
	=U_24V+1S1/18.5	+1N3-X4.4	5	7	+1S1-X4.4	5	=U_24V+1S1/18.5	
	=U_24V+1S1/18.6	+1N3-X4.4	6	8	+1S1-X4.4	6	=U_24V+1S1/18.6	
	=U_24V+1S1/18.7	+1N3-X4.4	7	9	+1S1-X4.4	7	=U_24V+1S1/18.7	
	=U_24V+1S1/18.8	+1N3-X4.4	8	10	+1S1-X4.4	8	=U_24V+1S1/18.8	
	=U_24V+1S1/19.2	+1N3-X4.4	9	11	+1S1-X4.4	9	=U_24V+1S1/19.2	
	=U_24V+1S1/19.2	+1N3-X4.4	10	12	+1S1-X4.4	10	=U_24V+1S1/19.2	
	=U_24V+1S1/19.3	+1N3-X4.4	11	13	+1S1-X4.4	11	=U_24V+1S1/19.3	
	=U_24V+1S1/19.4	+1N3-X4.4	12	14	+1S1-X4.4	12	=U_24V+1S1/19.4	
	=U_24V+1S1/19.5	+1N3-X4.4	13	15	+1S1-X4.4	13	=U_24V+1S1/19.5	
	=U_24V+1S1/19.6	+1N3-X4.4	14	16	+1S1-X4.4	14	=U_24V+1S1/19.6	
	=U_24V+1S1/19.7	+1N3-X4.4	15	17	+1S1-X4.4	15	=U_24V+1S1/19.7	
	=U_24V+1S1/19.8	+1N3-X4.4	16	18	+1S1-X4.4	16	=U_24V+1S1/19.8	
	=U_24V+1S1/20.6	+1N3-X4.4	17	19	+1S1-X4.4	17	=U_24V+1S1/20.6	
	=U_24V+1S1/20.7	+1N3-X4.4	18	20	+1S1-X4.4	18	=U_24V+1S1/20.7	
	=U_24V+1S1/20.8	+1N3-X4.4	19	21	+1S1-X4.4	19	=U_24V+1S1/20.8	

	Datum	Ime i prezime	Potpis
Odg. projektant	4/7/2018		
Projektant			
Kontrola			

Investitor/Objekat/Mesto ugradnje
JP "ELEKTROPRIVREDA SRBIJE" OGRANAK RB KOLUBARA LAZAREVAC
ELEKTROPROJEKAT MEDJUTRANSPORTERA SUP-2'

delta inženjering www.deltainzenjering.rs

Naziv crteza : POVEZIVANJE KABLOVA
Lokacija : KABL_POV

Revizija br.
Crtez br. 05/18-3.2-TRP-E-00

= IZV
+ KABL_POV